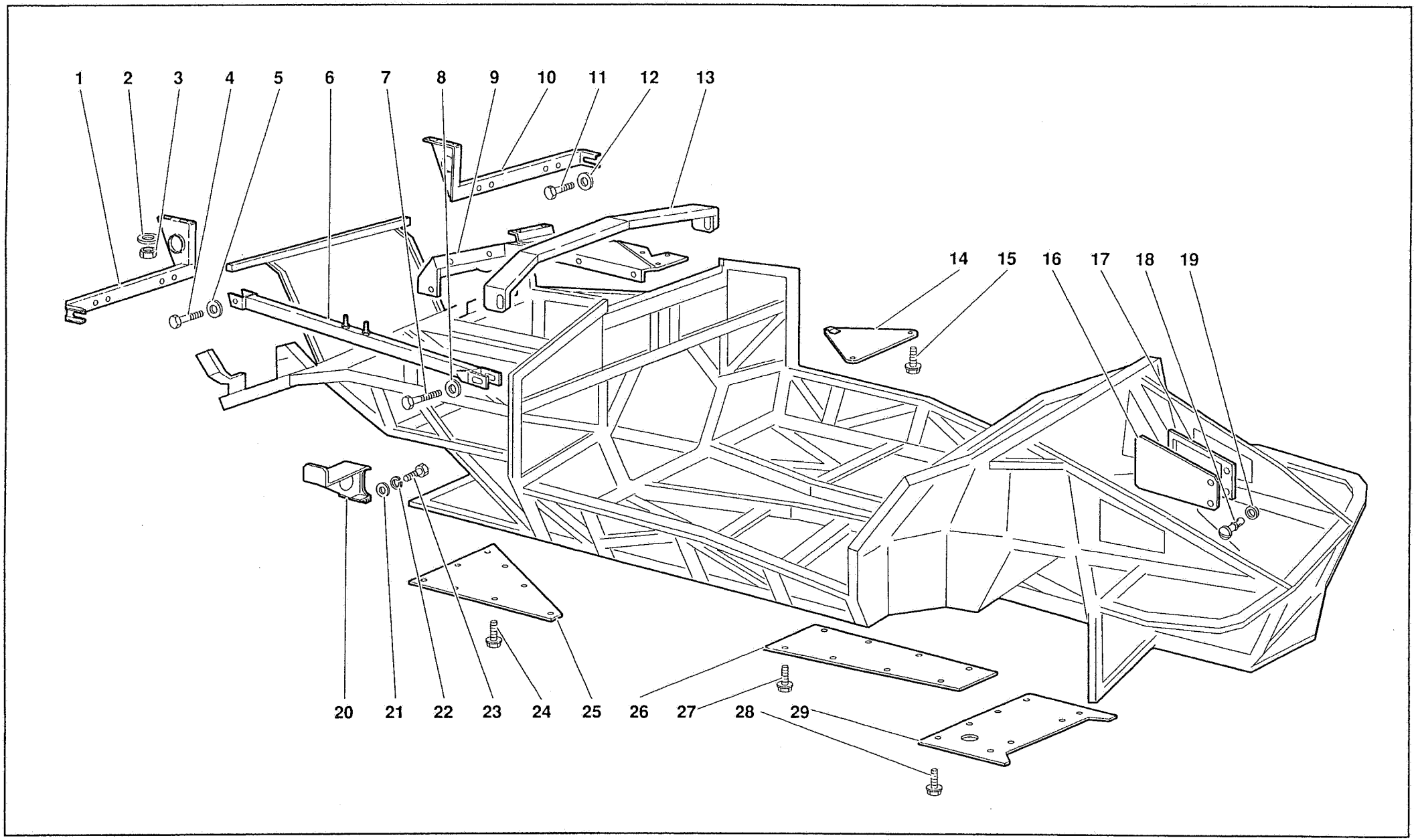

Diablo

LUGLIO 1991

ELEMENTI TELAIO - FRAME ELEMENTS

TAV. CR 41.01.00

41

Riferimento Reference Référence Bezug Referencia	Codice Part number Numero des pièces Teilnummer Codigo	Quantità Quantity Quantité Anzahl Candidad	DESCRIZIONE	DESCRIPTION	DESCRIPTION	BESCHREIBUNG	DESCRIPCION
1	004130080	1	SUPPORTO FANALE DESTRO	SUPPORT	SUPPORT	LAGER	SOPORTE
2	008400607	4	RONDELLA	WASHER	RONDELLE	SCHEIBE	ARANDELA
3	008200612	4	DADO	NUT	ECROU	MUTTER	TUERCA
4	008100854	2	VITE	SCREW	VIS	SCHRAUBE	TORNILLO
5	008410819	2	RONDELLA	WASHER	RONDELLE	SCHEIBE	ARANDELA
6	004131845	1	BRACCIO DESTRO	ARM	BRAS	ARM	BRAZO
6	004131415	1	BRACCIO SINISTRO	ARM	BRAS	ARM	BRAZO
7	008700846	2	VITE	SCREW	VIS	SCHRAUBE	TORNILLO
8	008410819	2	RONDELLA	WASHER	RONDELLE	SCHEIBE	ARANDELA
9	009411507	1	PIASTRA FILTRO ARIA SINISTRO	PLATE	PLAQUE	PLATTE	PLACA
9	009411503	1	PIASTRA FILTRO ARIA DESTRO	PLATE	PLAQUE	PLATTE	PLACA
10	004130079	1	SUPPORTO FANALE SINISTRO	SUPPORT	SUPPORT	LAGER	SOPORTE
11	008700663	4	VITE	SCREW	VIS	SCHRAUBE	TORNILLO
12	008400607	4	RONDELLA	WASHER	RONDELLE	SCHEIBE	ARANDELA
13	004131512	1	TRAVERSA	CROSSRAIL	TRAVERSE	TRAVERSE	TRAVESANO
14	004131098	1	PANNELLO ISPEZIONE FILTRO OLIO	PANEL	PANNEAU	VERKLEIDUNG	CONTRAPANEL
15	008700660	2	VITE	SCREW	VIS	SCHRAUBE	TORNILLO
16	004130207	1	PANNELLO ISPEZIONE ALZAFARI SX	PANEL	PANNEAU	VERKLEIDUNG	CONTRAPANEL
16	004130206	1	PANNELLO ISPEZIONE ALZAFARI DX	PANEL	PANNEAU	VERKLEIDUNG	CONTRAPANEL
17	009490205	1	GUARNIZIONE SINISTRA	GASKET	GUARNITURE	DICHTUNG	GUARNIZIONE
17	009490204	1	GUARNIZIONE DESTRA	GASKET	GUARNITURE	DICHTUNG	GUARNIZIONE
18	004131085	4	PERNO AGGANCIO RAPIDO	PIN	AXE	BOLZEN	EJE
19	007014263	4	RONDELLA IN GOMMA	WASHER	RONDELLE	SCHEIBE	ARANDELA
20	004130092	1	SUPPORTO SERBATOIO BENZINA	SUPPORT	SUPPORT	LAGER	SOPORTE
21	008400801	2	RONDELLA	WASHER	RONDELLE	SCHEIBE	ARANDELA
22	008410819	2	RONDELLA	WASHER	RONDELLE	SCHEIBE	ARANDELA
23	008100812	2	VITE	SCREW	VIS	SCHRAUBE	TORNILLO
24	008700660	8	VITE	SCREW	VIS	SCHRAUBE	TORNILLO
25	004131316	1	PANNELLO ISPEZIONE FILTRI BENZINA	PANEL	PANNEAU	VERKLEIDUNG	CONTRAPANEL
26	004130445	8	PANNELLO	PANEL	PANNEAU	VERKLEIDUNG	CONTRAPANEL
27	008700660	8	VITE	SCREW	VIS	SCHRAUBE	TORNILLO
28	008700660	8	VITE	SCREW	VIS	SCHRAUBE	TORNILLO
29	004130443	1	PANNELLO	PANEL	PANNEAU	VERKLEIDUNG	CONTRAPANEL

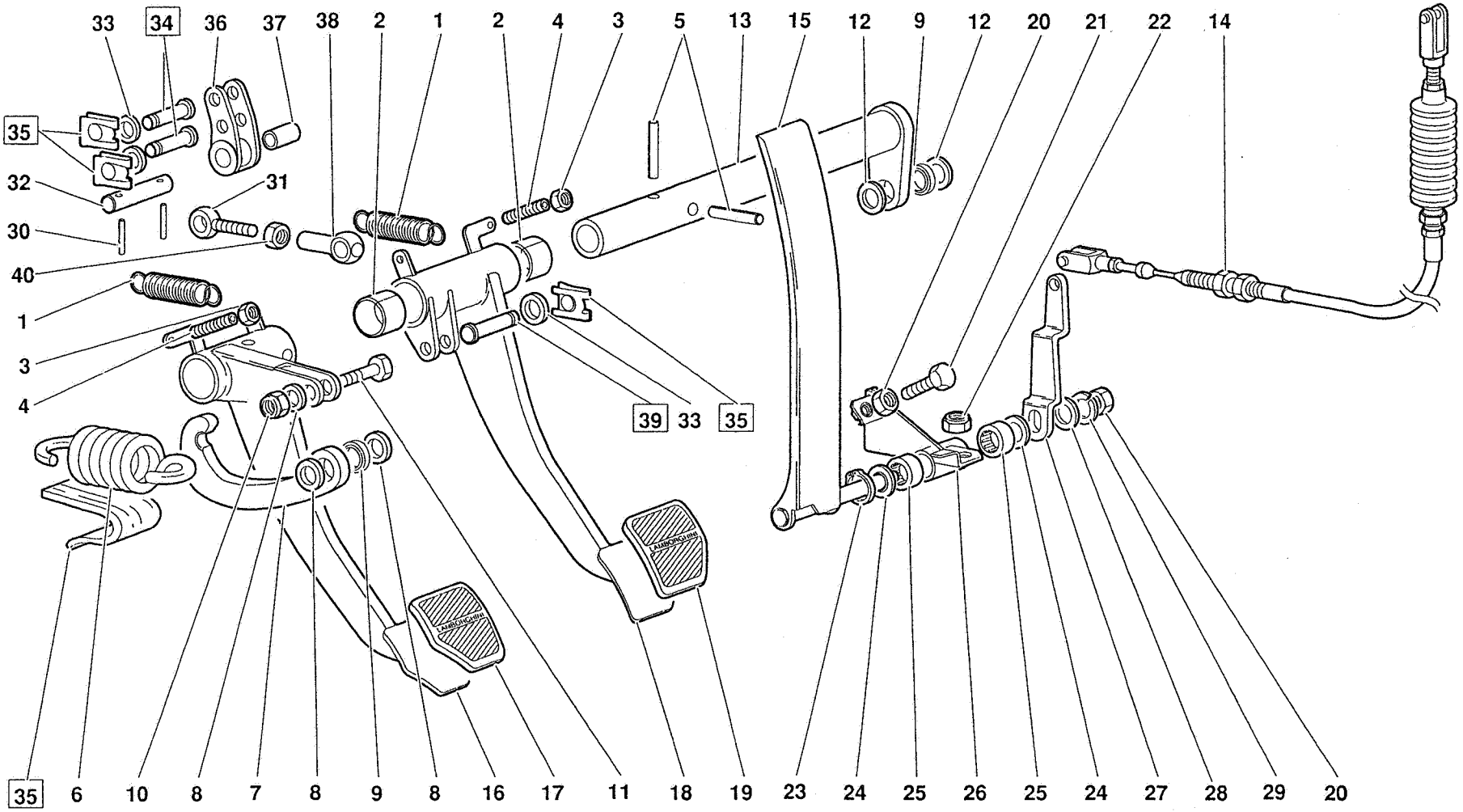

Diablo

GIUGNO - JUNE 1992

PEDALIERA - PEDALS

TAV. CR 42.01.01

42

Riferimento Reference Référence Bezug Referencia	Codice Part number Numero des pièces Teilnummer Codigo	Quantità Quantity Quantité Anzahl Candidad	DESCRIZIONE	DESCRIPTION	DESCRIPTION	BESCHREIBUNG	DESCRIPCION
1	001321270	2	MOLLA	SPRING	RESSORT	FEDER	RESORTE
2	008802501	2	BOCCOLA	BUSHING	DOUILLE	BUECHSE	CASQUILLO
3	008200604	2	DADO	NUT	ECROU	MUTTER	TUERCA
4	004210834	2	REGISTRO	ADJUSTING SLEEVE	EMBOUT DE REGLAGE	EINSTELLBUECHSE	TUERCA DE REGLAJE
5	008900803	2	SPINA	PIN	GOUPILLE	STIFT	PASADOR
6	004227889	1	MOLLA	SPRING	RESSORT	FEDER	RESORTE
7	004225066	1	BILANCIERE	ROCKER	CULBUTEUR	KIPPHEBEL	BALANCIN
8	008400816	3	RONDELLA	WASHER	RONDELLE	SCHEIBE	ARANDELA
9	004225225	2	TESTA A SNODO	COUPLING	JOINT A ROTULE	GELENKKOPF	ARTICULACION
10	008200809	1	DADO	NUT	ECROU	MUTTER	TUERCA
11	008100841	1	VITE	SCREW	VIS	SCHRAUBE	TORNILLO
12	008400819	2	RONDELLA	WASHER	RONDELLE	SCHEIBE	ARANDELA
13	004225064	1	ALBERO CON LEVA	SHAFT	ARBRE	WELLE	ARBOL
14	004230089	1	CAVO ACCELERATORE	GAS CABLE	TIRANT	STANGE	VARILLA
15	004230143	1	PEDALE ACCELERATORE	GAS PEDAL	PEDALE	FUSSHEBEL	PEDAL
16	004231965	1	PEDALE FRIZIONE	CLUTCH PEDAL	PEDALE	FUSSHEBEL	PEDAL
17	004228349	1	COPRIPEDALE GOMMA	PEDAL PAD	GARNITURE CAOUT-	FUSSHEBELUEBERZUG	FORRO DE CAUCHO
18	004230144	1	PEDALE FRENO	BRAKE PEDAL	PEDALE	FUSSHEBEL	PEDAL
19	004228351	1	COPRIPEDALE GOMMA	PEDAL PAD	GARNITURE CAOUT-	FUSSHEBELUEBERZUG	FORRO DE CAUCHO
20	008200801	2	DADO	NUT	ECROU	MUTTER	TUERCA
21	008100828	1	VITE	SCREW	VIS	SCHRAUBE	TORNILLO
22	008200809	2	DADO	NUT	ECROU	MUTTER	TUERCA
23	008581101	1	ANELLO RITEGNO	RETAINER RING	ARRETOIR	HALTERING	RETENEDOR
24	008401220	2	RONDELLA	WASHER	RONDELLE	SCHEIBE	ARANDELA
25	008521205	2	GABBIA A RULLI	ROLLER CAGE	CAGE A ROULEAUX	ROLLENKAEFIG	PORTARRODILLOS
26	004231811	1	SUPPORTO	SUPPORT	SUPPORT	LAGER	SOPORTE
27	004230149	1	LEVA	LEVER	LEVIER	HEBEL	PALANCA
28	008400801	1	RONDELLA	WASHER	RONDELLE	SCHEIBE	ARANDELA
29	008410819	1	RONDELLA	WASHER	RONDELLE	SCHEIBE	ARANDELA
30	008900305	2	SPINA	PIN	GOUPILLE	STIFT	PASADOR
31	004225062	1	TIRANTE	TIE ROD	TIRANT	STANGE	VARILLA
32	004225074	1	PERNO	PIN	AXE	BOLZEN	EJE
33	008401007	6	RONDELLA	WASHER	RONDELLE	SCHEIBE	ARANDELA
34	004232621	2	PERNO (sostituisce 004225072)	PIN	AXE	BOLZEN	EJE
35	008581004	3	MOLLETTA (sostituisce 008820304)	CLIP	AGRAFE	KLEMMSTUECK	SUJETADOR
36	004225060	1	BILANCIERE	ROCKER	CULBUTEUR	KIPPHEBEL	BALANCIN
37	008801209	1	BOCCOLA	BUSHING	DOUILLE	BUECHSE	CASQUILLO
38	004225061	1	TESTA A SNODO	COUPLING	JOINT A ROTULE	GELENKKOPF	ARTICULACION
39	004232622	1	PERNO (sostituisce 004225071)	PIN	AXE	BOLZEN	EJE
40	008201001	1	DADO	NUT	ECROU	MUTTER	TUERCA
41	004233379	1	RIPARO IN GOMMA (Particolare utilizzabile su tutte le vetture)	PROTECTION	PROTECTION	ABDECKUNG	DEFENSA

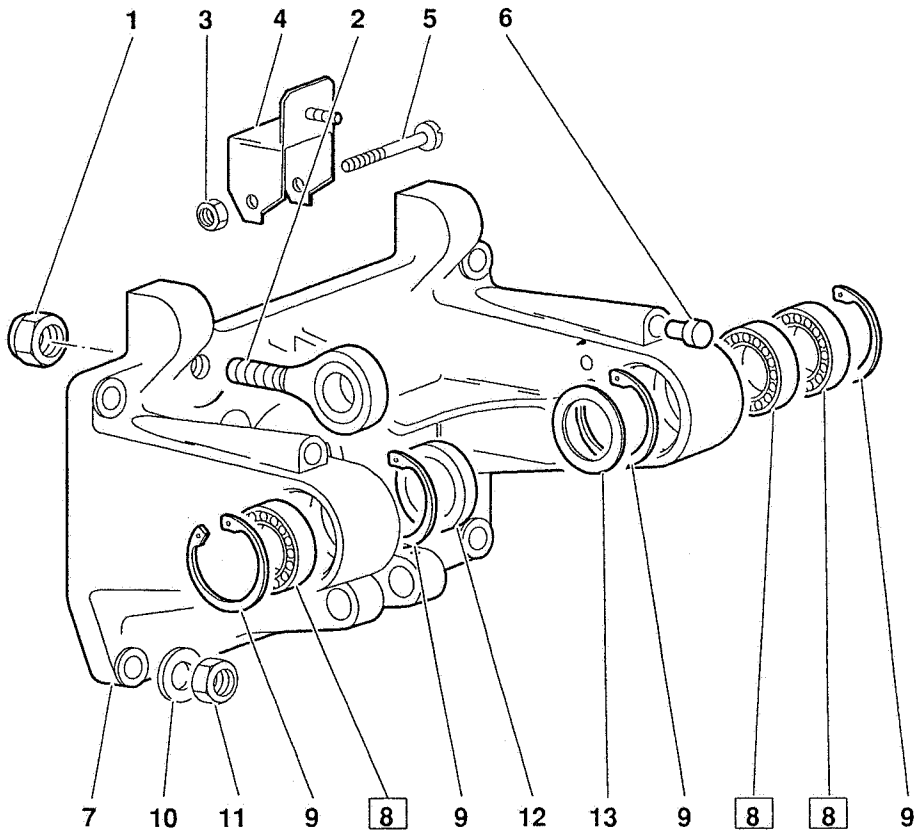
1
3
4
2
5
6
7
10
11
9
8
9
12
13
9
8
8
9

Riferimento Reference Référence Bezug Referencia	Codice Part number Numero des pièces Teilnummer Codigo	Quantità Quantity Quantité Anzahl Candidad	DESCRIZIONE	DESCRIPTION	DESCRIPTION	BESCHREIBUNG	DESCRIPCION
1	008201010	1	DADO	NUT	ECROU	MUTTER	TUERCA
2	004229456	1	TESTA A SNODO	COUPLING	JOINT A ROTULE	GELENKKOPF	ARTICULACION
3	008200606	1	DADO	NUT	ECROU	MUTTER	TUERCA
4	004231515	1	SUPPORTO	SUPPORT	SUPPORT	LAGER	SOPORTE
5	008100654	1	VITE	SCREW	VIS	SCHRAUBE	TORNILLO
6	004210720	2	TAPPO	PLUG	BOUCHON	STOPFEN	TAPON
7	004231558	1	SUPPORTO PEDALI	PEDALS SUPPORT	SUPPORT	LAGER	SOPORTE
8	008502513	3	CUSCINETTO (sostituisce 008502510)	BEARING	ROULEMENT	LAGER	RODAMIENTO
9	008573701	4	ANELLO RITEGNO	RETAINER RING	ARRETOIR	HALTERING	RETENEDOR
10	008410803	4	RONDELLA	WASHER	RONDELLE	SCHEIBE	ARANDELA
11	008200804	4	DADO	NUT	ECROU	MUTTER	TUERCA
12	004230923	1	DISTANZIALE	SPACER	ENTRETOISE	ABSTANDSTUECK	SEPARADOR
13	008402507	1	DISTANZIALE	SPACER	ENTRETOISE	ABSTANDSTUECK	SEPARADOR

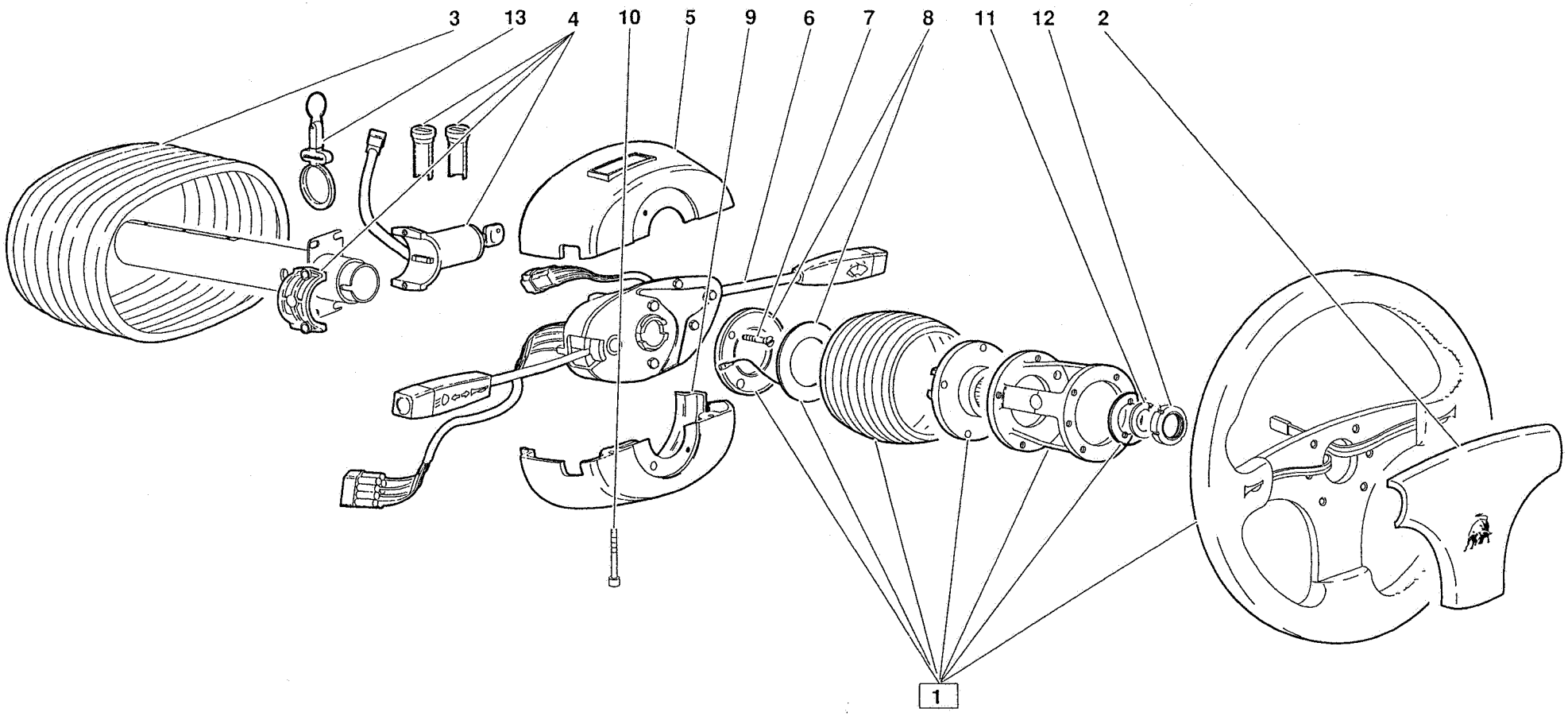
3
13
4
10
5
9
6
7
8
11
12
2
1

Riferimento Reference Référence Bezug Referencia	Codice Part number Numero des pièces Teilnummer Codigo	Quantità Quantity Quantité Anzahl Candidad	DESCRIZIONE	DESCRIPTION	DESCRIPTION	BESCHREIBUNG	DESCRIPCION
1	004332346	1	VOLANTE (da questo complessivo è stato eliminato il coprirazze 004331636 ed aggiunto il contatto strisciante 004330673)	STEERING WHEEL	VOLANT DE DIREC-	LENKRAD	VOLANTE DE DIREC-
2	004331636	1	COPRIRAZZE	PADDING	REMBOURRAGE	POLSTER	EMBOTIDURA
3	009414206	1	RIVESTIMENTO PIANTONE	COVERING	REVETEMENT	VERKLEIDUNG	FORRO
4	006031202	1	KIT COMMUTATORE ACCENSIONE	IGNITION SWITCH	COMMUTATEUR ALL.	ZUENDANLASSCHALT.	CONMUTADOR
5	009414319	1	COPERCHIO SUPERIORE	UPPER COVER	COUVERCLE	DECKEL	TAPA
6	004330465	1	KIT LEVE	LEVER ASSEMBLY	ENSEMBLE LEVIERS	HEBELGRUPPE	GRUPO PALANCAS
7	008700404	2	VITE	SCREW	VIS	SCHRAUBE	TORNILLO
8	004330673	1	CONTATTO STRISCIANTE	CONTACT PLATE	PLAQUETTE DE	KONTAKTPLATTE	PLACA DE CONTACTO
9	009414320	1	COPERCHIO INFERIORE	LOWER COVER	COUVERCLE	DECKEL	TAPA
10	008700442	2	VITE	SCREW	VIS	SCHRAUBE	TORNILLO
11	008401417	1	RONDELLA	WASHER	RONDELLE	SCHEIBE	ARANDELA
12	008251501	1	GHIERA	PLUG	VIROLE	GEWINDERING	VIROLA
13	009421226	1	PORTA CHIAVI	KEY-HOLDER	PORTE-CLEFS	SCHUSSERLING	LLAVERO

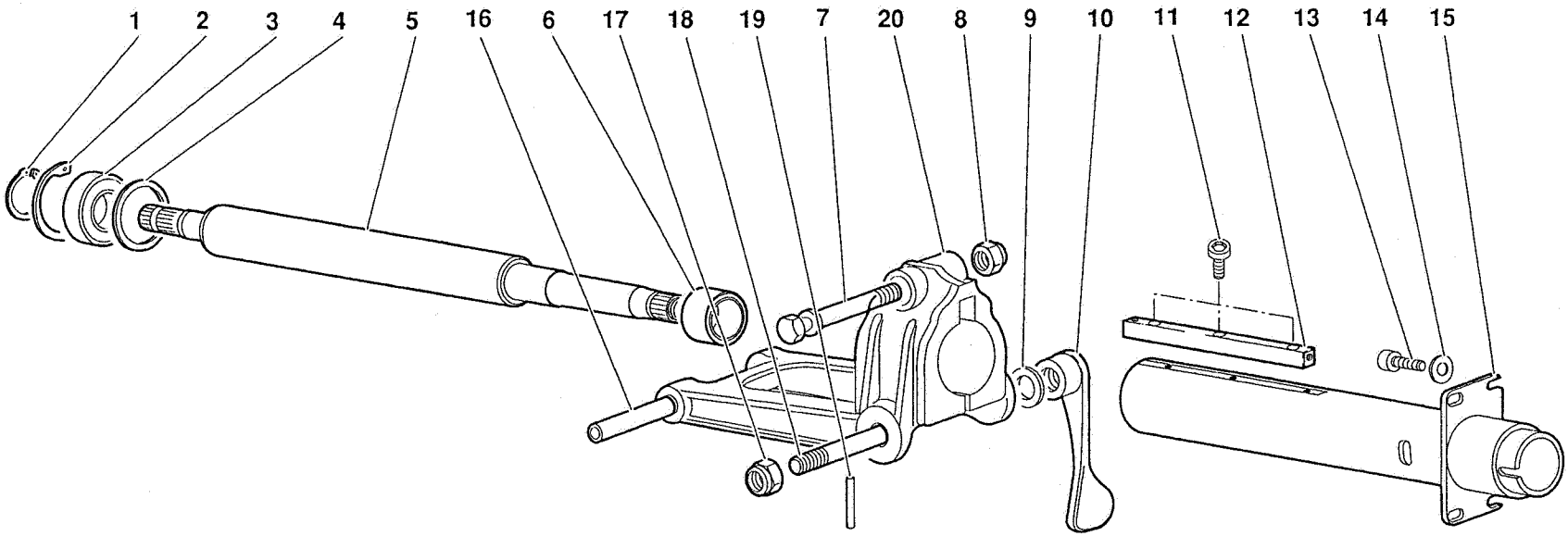
1
2
3
4
5
16
6
17
18
19
7
20
8
9
10
11
12
13
14
15

Riferimento Reference Référence Bezug Referencia	Codice Part number Numero des pièces Teilnummer Codigo	Quantità Quantity Quantité Anzahl Candidad	DESCRIZIONE	DESCRIPTION	DESCRIPTION	BESCHREIBUNG	DESCRIPCION
1	008581501	1	ANELLO RITEGNO	RETAINER RING	ARRETOIR	HALTERING	RETENEDOR
2	008573501	1	ANELLO RITEGNO	RETAINER RING	ARRETOIR	HALTERING	RETENEDOR
3	008501703	1	CUSCINETTO	BEARING	ROULEMENT	LAGER	RODAMIENTO
4	004330714		SPESSORE DI REGISTRO	SHIM	CALE D'EPAISSEUR	DISTANZSCHEIBE	SUPLEMENTO
4	004330715		SPESSORE DI REGISTRO	SHIM	CALE D'EPAISSEUR	DISTANZSCHEIBE	SUPLEMENTO
4	004330716		SPESSORE DI REGISTRO	SHIM	CALE D'EPAISSEUR	DISTANZSCHEIBE	SUPLEMENTO
5	004319324	1	PIANTONE STERZO	STEERING COLUMN	COLONNE DE DIREC-	LENKROHR	COLUMNA DE DIREC-
6	008522002	1	CUSCINETTO	BEARING	ROULEMENT	LAGER	RODAMIENTO
7	008100852	1	VITE	SCREW	VIS	SCHRAUBE	TORNILLO
8	008200809	1	DADO	NUT	ECROU	MUTTER	TUERCA
9	008401427	1	RONDELLA	WASHER	RONDELLE	SCHEIBE	ARANDELA
10	004331626	1	LEVA	LEVER	LEVIER	HEBEL	PALANCA
11	008700512	3	VITE	SCREW	VIS	SCHRAUBE	TORNILLO
12	004310698	1	GUIDA	GUIDE	GLISSIERE	SCHIENE	GUIA
13	008700611	4	VITE	SCREW	VIS	SCHRAUBE	TORNILLO
14	008410603	4	RONDELLA	WASHER	RONDELLE	SCHEIBE	ARANDELA
15	004330288	1	TUBO PORTA ALBERO	PIPE	TUYAU	ROHR	TUBO
16	004309824	1	PERNO	PIN	AXE	BOLZEN	EJE
17	008201416	1	DADO	NUT	ECROU	MUTTER	TUERCA
18	004331627	1	PERNO	PIN	AXE	BOLZEN	EJE
19	008900401	1	SPINA	PIN	GOUPILLE	STIFT	PASADOR
20	004327449	1	SUPPORTO CANOTTO	SUPPORT	SUPPORT	LAGER	SOPORTE

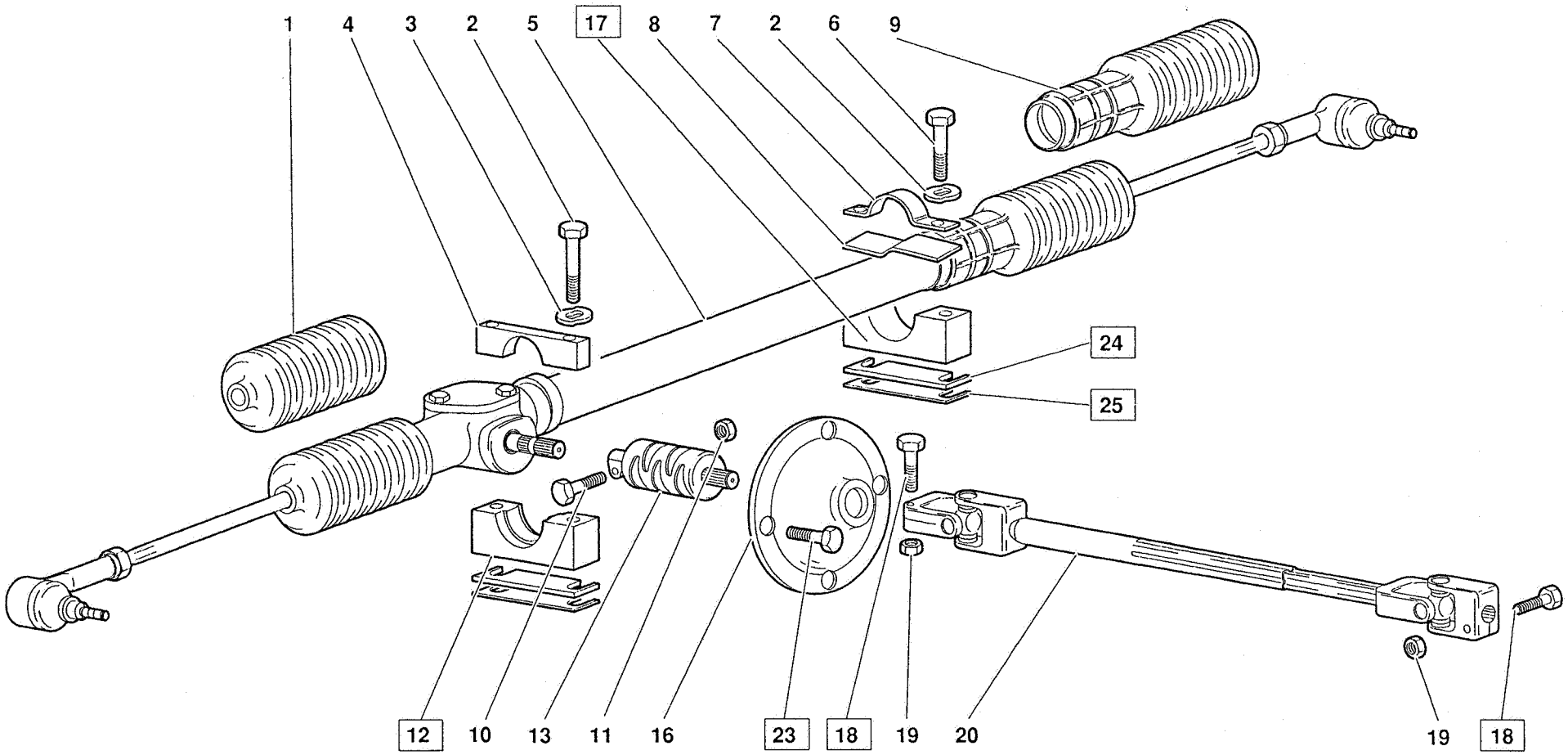
1
4
3
2
5
17
8
7
2
6
9
24
25
12
10
13
11
16
23
18
19
20
19
18

Riferimento Reference Référence Bezug Referencia	Codice Part number Numero des pièces Teilnummer Codigo	Quantità Quantity Quantité Anzahl Candidad	DESCRIZIONE	DESCRIPTION	DESCRIPTION	BESCHREIBUNG	DESCRIPCION
1	004329544	1	CUFFIA	BOOT	CAPUCHON	MANSCHETTE	CAPUCHON
2	008101045	2	VITE	SCREW	VIS	SCHRAUBE	TORNILLO
3	008411002	4	RONDELLA	WASHER	RONDELLE	SCHEIBE	ARANDELA
4	004324742	1	CAVALLOTTO	RETAINER	ARRETOIR	KLEMMSTUECK	SUJETADOR
5	004329542	1	ASSIEME CREMAGLIERA	RACK AND PINION ASS.	CREMAILLERE	ZAHNSTANGE	CREMALLERA
6	008101018	2	VITE	SCREW	VIS	SCHRAUBE	TORNILLO
7	004313892	1	CAVALLOTTO	RETAINER	ARRETOIR	KLEMMSTUECK	SUJETADOR
8	004324743	1	SPESSORE IN GOMMA	FLEX PAD	CALE ELASTIQUE	ELASTICHE UNTER-	SUPLEMENTO ELA-
9	004329545	1	CUFFIA	BOOT	CAPUCHON	MANSCHETTE	CAPUCHON
10	008100636	1	VITE	SCREW	VIS	SCHRAUBE	TORNILLO
11	008200606	1	DADO	NUT	ECROU	MUTTER	TUERCA
12	004326049	1	CAVALLOTTO (fino 12639)	RETAINER	ARRETOIR	KLEMMSTUECK	SUJETADOR
12	004333029	1	CAVALLOTTO (dalla 12640)	RETAINER	ARRETOIR	KLEMMSTUECK	SUJETADOR
13	004330155	1	GIUNTO COLLASSABILE	COUPLING	ACCOUPLEMENT	KUPPLUNG	ARRASTRE
~~14~~	~~008400620~~	~~4~~	RONDELLA (particolare eliminato)	WASHER	RONDELLE	SCHEIBE	ARANDELA
~~15~~	~~008200606~~	~~4~~	DADO (particolare eliminato)	NUT	ECROU	MUTTER	TUERCA
16	004330272	1	FLANGIA	FLANGE	BRIDE	FLANSCH	BRIDA
17	004326048	1	CAVALLOTTO (fino 12639)	RETAINER	ARRETOIR	KLEMMSTUECK	SUJETADOR
17	004333028	1	CAVALLOTTO (dalla12640) (particolare intercambiabile se montato assieme agli spessori 004333030 e 004333035	RETAINER	ARRETOIR	KLEMMSTUECK	SUJETADOR
18	008100834	2	VITE (sostituisce 008100807)	SCREW	VIS	SCHRAUBE	TORNILLO
19	008200809	2	DADO	NUT	ECROU	MUTTER	TUERCA
20	004329850	1	ALBERO SNODATO	JOINTED SHAFT	ARBRE ARTICULE	GELENKWELLE	ARBOL ARTICULADO
23	008700673	4	VITE (sostituisce 008400620 e 008200606)	SCREW	VIS	SCHRAUBE	TORNILLO
24	004333030	10	SPESSORE DI REGISTRO SP 1 mm (dalla12640)	SHIM	CALE D'EPAISSEUR	DISTANZSCHEIBE	SUPLEMENTO
25	004333035	4	SPESSORE DI REGISTRO SP 0.5 mm (dalla12640)	SHIM	CALE D'EPAISSEUR	DISTANZSCHEIBE	SUPLEMENTO
			(particolari da accoppiare ai cavallotti 004333029 e 004333028)				

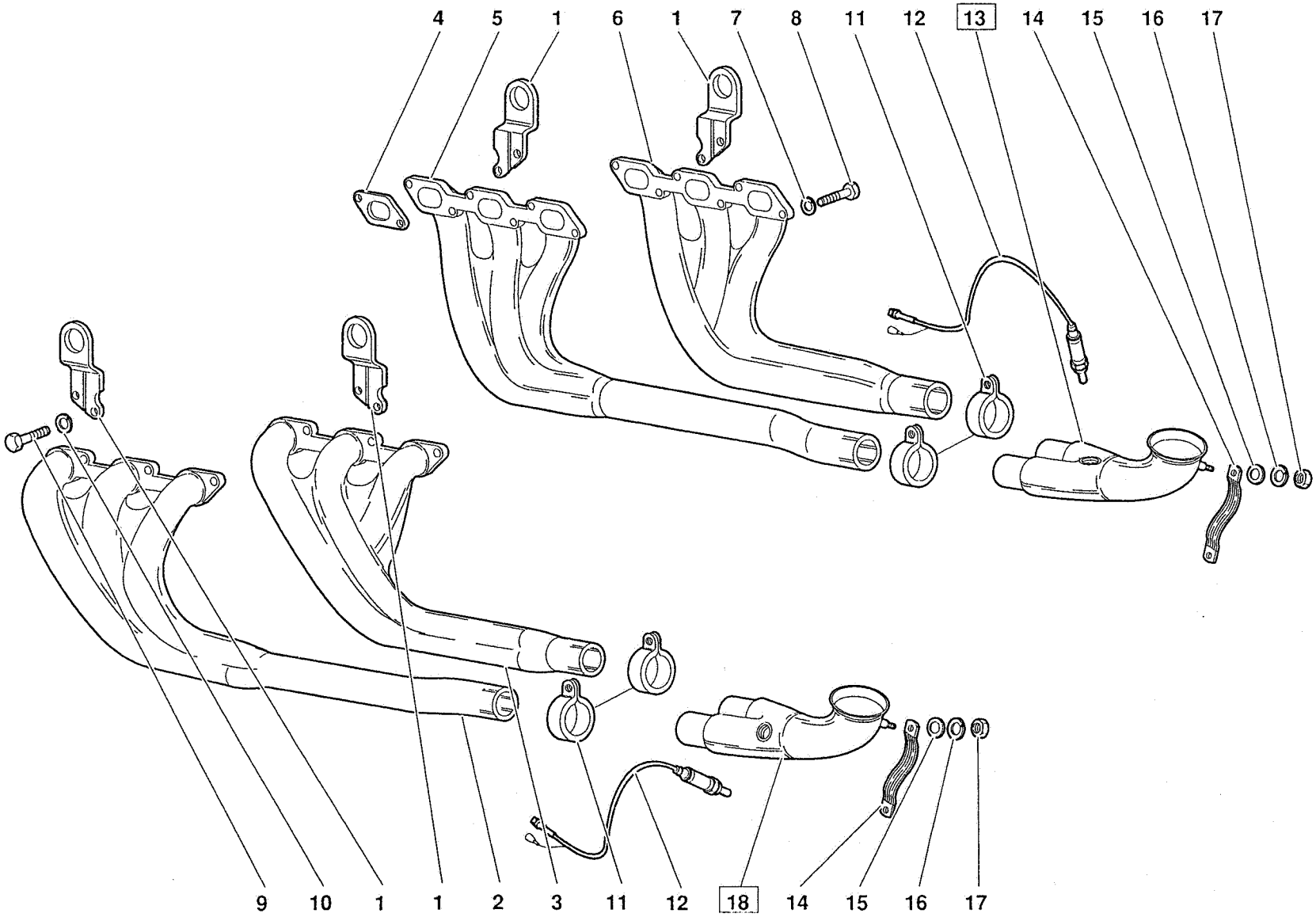
4
5
1
6
1
7
8
11
12
13
14
15
16
17
9
10
1
1
2
3
11
12
18
14
15
16
17

Riferimento Reference Référence Bezug Referencia	Codice Part number Numero des pièces Teilnummer Codigo	Quantità Quantity Quantité Anzahl Candidad	DESCRIZIONE	DESCRIPTION	DESCRIPTION	BESCHREIBUNG	DESCRIPCION
1	004432438	4	GANCIO	HOOK	CROCHET	HAKEN	GANCHO
2	004427528	1	COLLETTORE ANT. SX (VISTA POST.)	EXHAUST MANIFOLD	COLLECTEUR D'ECHAP.	AUSLASSKRUMMER	COLECTOR DE ESCAPE
3	004427527	1	COLLETTORE POST. SX (VISTA POST.)	EXHAUST MANIFOLD	COLLECTEUR D'ECHAP.	AUSLASSKRUMMER	COLECTOR DE ESCAPE
4	001121245	12	GUARNIZIONE	GASKET	GUARNITURE	DICHTUNG	GUARNIZIONE
5	004427530	1	COLLETTORE ANT. DX (VISTA POST.)	EXHAUST MANIFOLD	COLLECTEUR D'ECHAP.	AUSLASSKRUMMER	COLECTOR DE ESCAPE
6	004427529	1	COLLETTORE POST. DX (VISTA POST.)	EXHAUST MANIFOLD	COLLECTEUR D'ECHAP.	AUSLASSKRUMMER	COLECTOR DE ESCAPE
7	008410806	16	RONDELLA	WASHER	RONDELLE	SCHEIBE	ARANDELA
8	008100821	16	VITE	SCREW	VIS	SCHRAUBE	TORNILLO
9	008100841	8	VITE	SCREW	VIS	SCHRAUBE	TORNILLO
10	008410806	8	RONDELLA	WASHER	RONDELLE	SCHEIBE	ARANDELA
11	008835002	4	FASCETTA	STRAP	COLLIER	HALTEBAND	ABRAZADERA
12	004429307	2	SENSORE DI OSSIGENO	OXIGEN SENSOR	SENSEUR	GEBER	SENSOR
13	004431306	1	COLLETTORE A TRE VIE DX (fino 12440)	EXHAUST MANIFOLD	COLLECTEUR D'ECHAP.	AUSLASSKRUMMER	COLECTOR DE ESCAPE
13	004432704	1	COLLETTORE A TRE VIE DX (dalla12441) (particolare intercambiabile)	EXHAUST MANIFOLD	COLLECTEUR D'ECHAP.	AUSLASSKRUMMER	COLECTOR DE ESCAPE
14	001604328	2	CAVO MASSA	GROUND CABLE	FIL DE MASSEMASSEK	ABEL	CABLE DE MASA
15	008400806	2	RONDELLA	WASHER	RONDELLE	SCHEIBE	ARANDELA
16	008410806	2	RONDELLA	WASHER	RONDELLE	SCHEIBE	ARANDELA
17	008200808	2	DADO	NUT	ECROU	MUTTER	TUERCA
18	004431305	1	COLLETTORE A TRE VIE SX (fino 12440)	EXHAUST MANIFOLD	COLLECTEUR D'ECHAP.	AUSLASSKRUMMER	COLECTOR DE ESCAPE
18	004432703	1	COLLETTORE A TRE VIE SX (dalla12441) (particolare intercambiabile)	EXHAUST MANIFOLD	COLLECTEUR D'ECHAP.	AUSLASSKRUMMER	COLECTOR DE ESCAPE

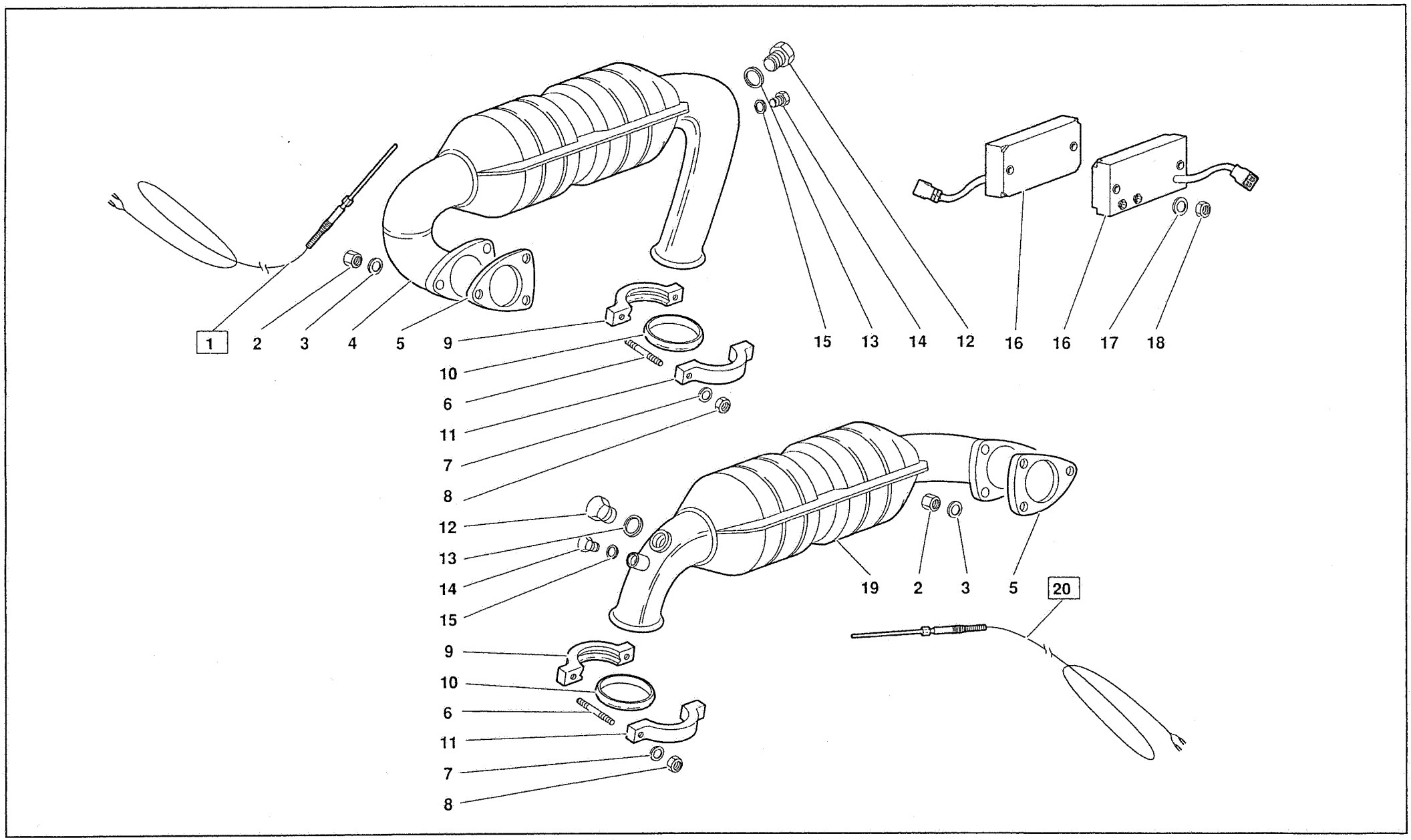

Diablo

GIUGNO - JUNE 1992

IMPIANTO DI SCARICO - EXHAUST SYSTEM

TAV. CR 44.02.01

44

Riferimento Reference Référence Bezug Referencia	Codice Part number Numero des pièces Teilnummer Codigo	Quantità Quantity Quantité Anzahl Candidad	DESCRIZIONE	DESCRIPTION	DESCRIPTION	BESCHREIBUNG	DESCRIPCION
1	004433378	1	TERMOCOPPIA (dalla 12658) (sostituisce 004431295)	THERMOCOUPLE	THERMOCOUPLE	THERMOELEMENT	PAR TERMICO
2	008200825	6	DADO	NUT	ECROU	MUTTER	TUERCA
3	008440806	6	RONDELLA	WASHER	RONDELLE	SCHEIBE	ARANDELA
4	004431146	1	CONVERTITORE CATALITICO DX	CATALYTIC CONV.	CONVERTISSEUR CAT.	KATALYSATOR	CONVERTIDOR CAT.
5	004432145	2	GUARNIZIONE	GASKET	GUARNITURE	DICHTUNG	GUARNIZIONE
6	008300903	4	PRIGIONIERO	STUD	GOUJON	STIFTSCHRAUBE	ESPARRAGO
7	008440806	4	RONDELLA	WASHER	RONDELLE	SCHEIBE	ARANDELA
8	008200825	4	DADO	NUT	ECROU	MUTTER	TUERCA
9	004424067	2	SEMIANELLO FILETTATO	HALF RING	DEMI-BAGUE	RINGHAELFTE	SEMIANILLO
10	004424070	2	ANELLO DOPPIO CONO	BI-CONE RING	BI-CONE	DICHTKEGEL	ANILLO BICONICO
11	004424068	2	SEMIANELLO	HALF RING	DEMI-BAGUE	RINGHAELFTE	SEMIANILLO
12	004431147	2	TAPPO	PLUG	BOUCHON	STOPFEN	TAPON
13	008401819	2	RONDELLA	WASHER	RONDELLE	SCHEIBE	ARANDELA
14	004431148	2	TAPPO	PLUG	BOUCHON	STOPFEN	TAPON
15	008401024	2	RONDELLA	WASHER	RONDELLE	SCHEIBE	ARANDELA
16	001625281	2	CENTRALINA ELETTRONICA	ELECTRONIC CONTROL	DISPOSITIF DE COM-	ELEKTRONENSTEUER-	CENTRALITA ELEC-
17	008400502	2	RONDELLA	WASHER	RONDELLE	SCHEIBE	ARANDELA
18	008200503	2	DADO	NUT	ECROU	MUTTER	TUERCA
19	004431143	1	CONVERTITORE CATALITICO SX	CATALYTIC CONV.	CONVERTISSEUR CAT.	KATALYSATOR	CONVERTIDOR CAT.
20	004433377	1	TERMOCOPPIA (dalla 12658) (sostituisce 004431296)	THERMOCOUPLE	THERMOCOUPLE	THERMOELEMENT	PAR TERMICO

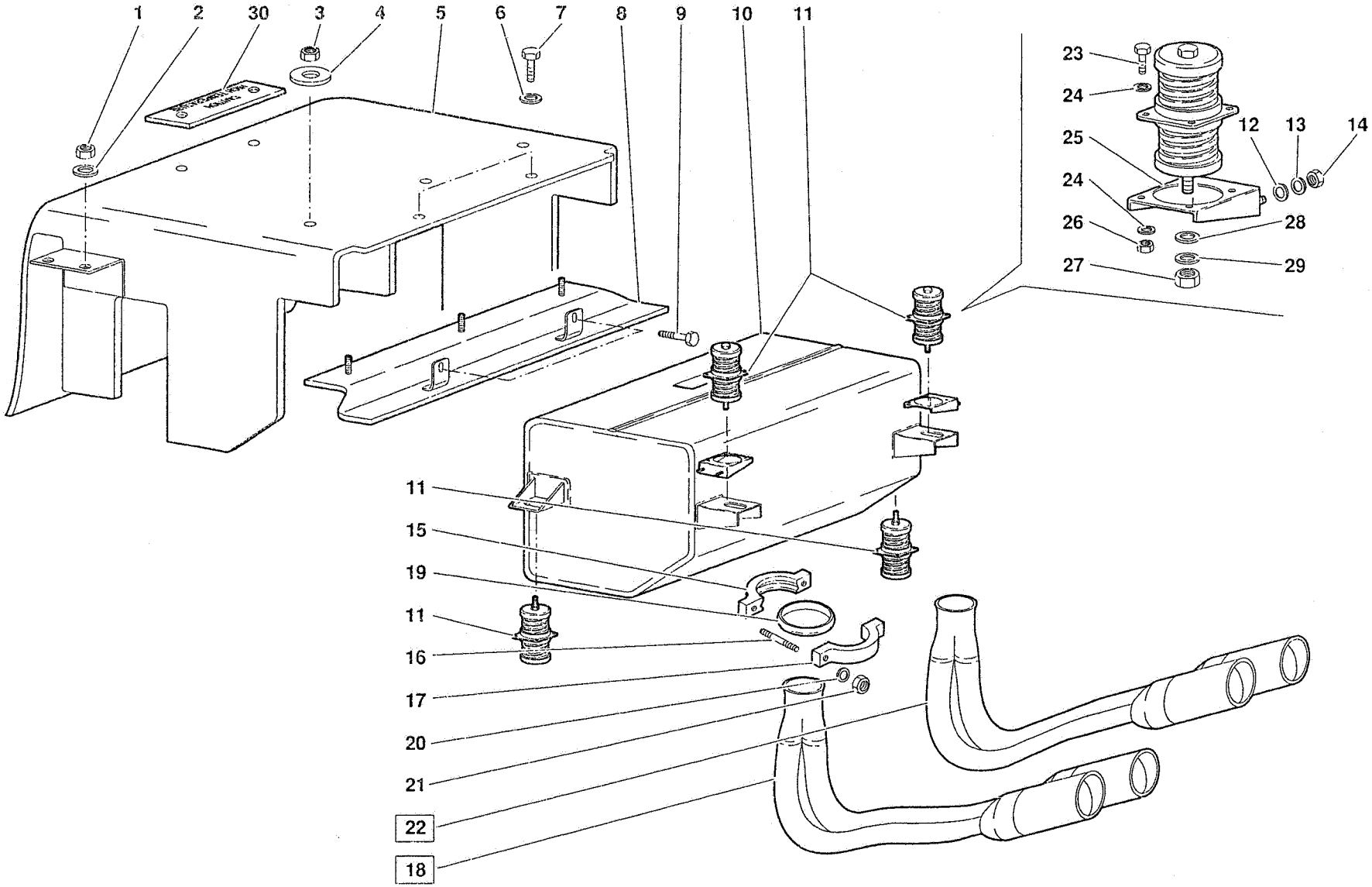

Diablo

GIUGNO - JUNE 1992

IMPIANTO DI SCARICO - EXHAUST SYSTEM

TAV. CR 44.03.01

44

Riferimento Reference Référence Bezug Referencia	Codice Part number Numero des pièces Teilnummer Codigo	Quantità Quantity Quantité Anzahl Candidad	DESCRIZIONE	DESCRIPTION	DESCRIPTION	BESCHREIBUNG	DESCRIPCION
1	008200615	4	DADO	NUT	ECROU	MUTTER	TUERCA
2	008400620	4	RONDELLA	WASHER	RONDELLE	SCHEIBE	ARANDELA
3	008200615	3	DADO	NUT	ECROU	MUTTER	TUERCA
4	004432213	3	RONDELLA IN TEFLON	WASHER	RONDELLE	SCHEIBE	ARANDELA
5	004431533	1	PARATIA ANTICALORE	SHIELD	PROTECTION	ABDECKUNG	DEFENSA
6	008100616	2	VITE	SCREW	VIS	SCHRAUBE	TORNILLO
7	008400620	2	RONDELLA	WASHER	RONDELLE	SCHEIBE	ARANDELA
8	004432116	1	PARATIA ANTICALORE	SHIELD	PROTECTION	ABDECKUNG	DEFENSA
9	008700506	2	VITE	SCREW	VIS	SCHRAUBE	TORNILLO
10	004430979	1	SILENZIATORE	SILENCER/MUFFLER	SILENCIEUX	AUSPUFFTOPF	SILENCIADOR
11	004432031	4	AMMORTIZZATORE	SHOCK ABSORBER	AMORTISSEUR	STOSSDAEMPFER	AMORTIGUADOR
12	008400801	4	RONDELLA	WASHER	RONDELLE	SCHEIBE	ARANDELA
13	008410806	4	RONDELLA	WASHER	RONDELLE	SCHEIBE	ARANDELA
14	008200808	4	DADO	NUT	ECROU	MUTTER	TUERCA
15	004424067	2	SEMIANELLO FILETTATO	HALF RING	DEMI-BAGUE	RINGHAELFTE	SEMIANILLO
16	008300903	4	PRIGIONIERO	STUD	GOUJON	STIFTSCHRAUBE	ESPARRAGO
17	004424068	2	SEMIANELLO CON FORI	HALF RING	DEMI-BAGUE	RINGHAELFTE	SEMIANILLO
18	004431307	1	TERMINALE SX (fino 12710)	TERMINAL	BORNE	KABELSCHUH	TERMINAL
18	004432725	1	TERMINALE SX (dalla 12711) (Particolare intercambiabile solamente se accoppiato con la griglia 009430138)	TERMINAL	BORNE	KABELSCHUH	TERMINAL
19	004424070	2	ANELLO DOPPIO CONO	BI-CONE RING	BI-CONE	DICHTKEGEL	ANILLO BICONICO
20	008440806	4	RONDELLA	WASHER	RONDELLE	SCHEIBE	ARANDELA
21	008200825	4	DADO	NUT	ECROU	MUTTER	TUERCA
22	004431308	1	TERMINALE DX (fino 12710)	TERMINAL	BORNE	KABELSCHUH	TERMINAL
22	004432726	1	TERMINALE DX (dalla 12711) (Particolare intercambiabile solamente se accoppiato con la griglia 009430138)	TERMINAL	BORNE	KABELSCHUH	TERMINAL
23	008100502	8	VITE	SCREW	VIS	SCHRAUBE	TORNILLO
24	008400502	16	RONDELLA	WASHER	RONDELLE	SCHEIBE	ARANDELA
25	004431081	2	SUPPORTO	SUPPORT	SUPPORT	LAGER	SOPORTE
26	008200503	8	DADO	NUT	ECROU	MUTTER	TUERCA
27	008201001	4	DADO	NUT	ECROU	MUTTER	TUERCA
28	008401006	4	RONDELLA	WASHER	RONDELLE	SCHEIBE	ARANDELA
29	008451005	4	RONDELLA	WASHER	RONDELLE	SCHEIBE	ARANDELA
30	009466105	1	TARGHETTA "CAUTION HIGH TEMP."	PLATE	PLAQUETTE	SCHILD	PLACA

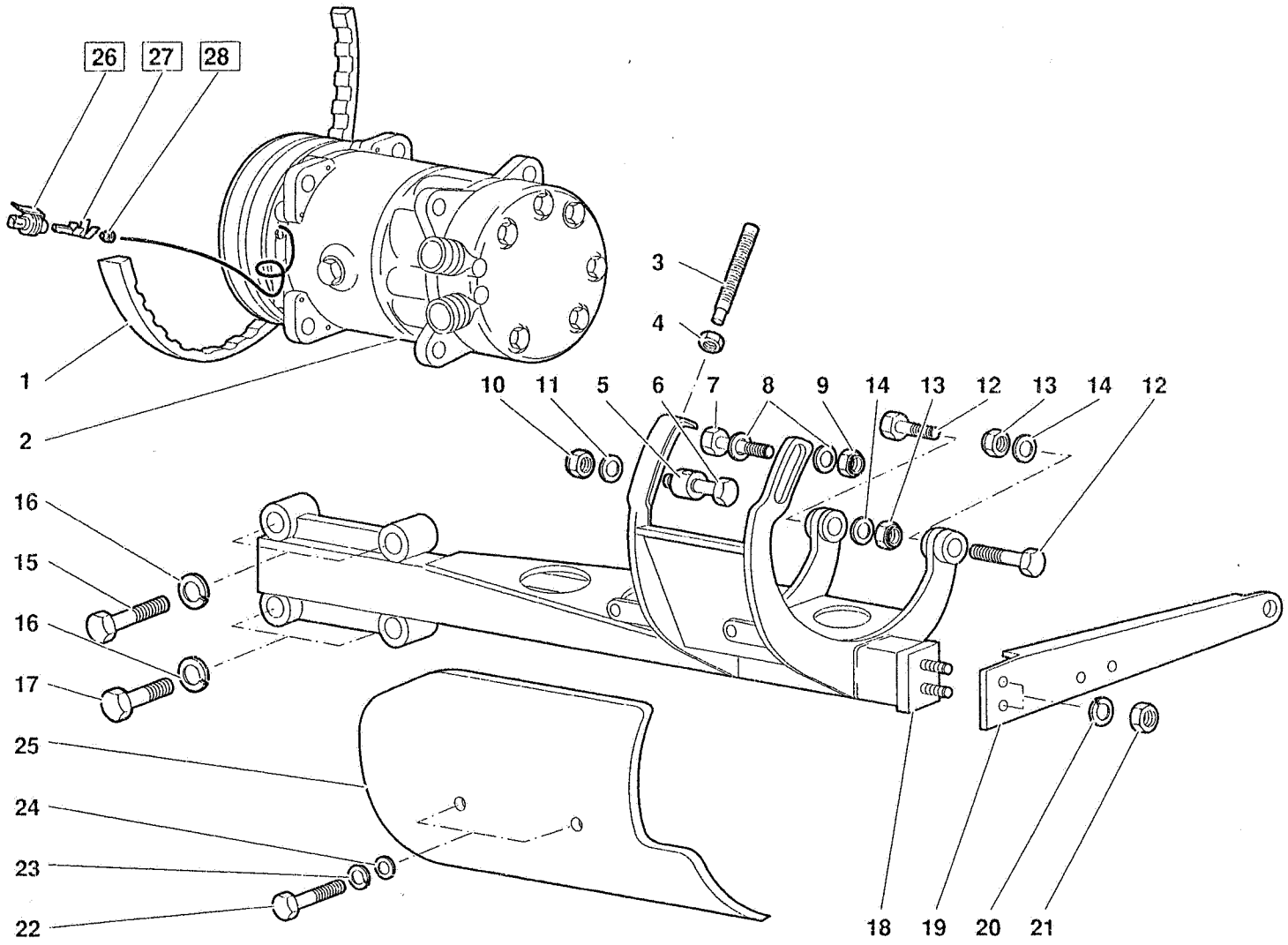

Diablo

GIUGNO - JUNE 1992

IMPIANTO DI CLIMATIZZAZIONE - CLIMATE CONTROL

TAV. CR 45.01.01

45

Riferimento Reference Référence Bezug Referencia	Codice Part number Numero des pièces Teilnummer Codigo	Quantità Quantity Quantité Anzahl Candidad	DESCRIZIONE	DESCRIPTION	DESCRIPTION	BESCHREIBUNG	DESCRIPCION
1	004529536	1	CINGHIA	BELT	COURROIE	RIEMEN	CORREA
2	004530198	1	COMPRESSORE	AIR COMPRESSOR	COMPRESSEUR D'AIR	LUFTPRESSER	COMPRESOR
3	008700841	1	VITE REGISTRO	ADJUSTING SLEEVE	EMBOUT DE REGLAGE	EINSTELLBUECHSE	TUERCA DE REGLAJE
4	008200801	1	DADO	NUT	ECROU	MUTTER	TUERCA
5	004529646	1	DISTANZIALE	SPACER	ENTRETOISE	ABSTANDSTUECK	SEPARADOR
6	008101035	1	VITE	SCREW	VIS	SCHRAUBE	TORNILLO
7	008101022	1	VITE	SCREW	VIS	SCHRAUBE	TORNILLO
8	008401028	2	RONDELLA	WASHER	RONDELLE	SCHEIBE	ARANDELA
9	008201008	1	DADO	NUT	ECROU	MUTTER	TUERCA
10	008201008	1	DADO	NUT	ECROU	MUTTER	TUERCA
11	008401028	1	RONDELLA	WASHER	RONDELLE	SCHEIBE	ARANDELA
12	008101019	2	VITE	SCREW	VIS	SCHRAUBE	TORNILLO
13	008201010	2	DADO	NUT	ECROU	MUTTER	TUERCA
14	008401028	2	RONDELLA	WASHER	RONDELLE	SCHEIBE	ARANDELA
15	008100841	2	VITE	SCREW	VIS	SCHRAUBE	TORNILLO
16	008410806	4	RONDELLA	WASHER	RONDELLE	SCHEIBE	ARANDELA
17	008100834	2	VITE	SCREW	VIS	SCHRAUBE	TORNILLO
18	004529535	1	SUPPORTO	SUPPORT	SUPPORT	LAGER	SOPORTE
19	004529645	1	TIRANTE	TIE ROD	TIRANT	STANGE	VARILLA
20	008410806	2	RONDELLA	WASHER	RONDELLE	SCHEIBE	ARANDELA
21	008200801	2	DADO	NUT	ECROU	MUTTER	TUERCA
22	008100620	2	VITE	SCREW	VIS	SCHRAUBE	TORNILLO
23	008410603	2	RONDELLA	WASHER	RONDELLE	SCHEIBE	ARANDELA
24	008400606	2	RONDELLA	WASHER	RONDELLE	SCHEIBE	ARANDELA
25	004532221	1	PARATIA ANTICALORE	SHIELD	PROTECTION	ABDECKUNG	DEFENSA
26	006132546	1	CONNESSIONE	CONNECTION	CONNEXION	LEITUNG	CABLE
27	006131992	1	LINGUETTA	KEY	LINGUET	SCHEIBENFEDER	CHAVETA
28	006132584	1	TERMINALE	TERMINAL	BORNE	KABELSCHUH	TERMINAL

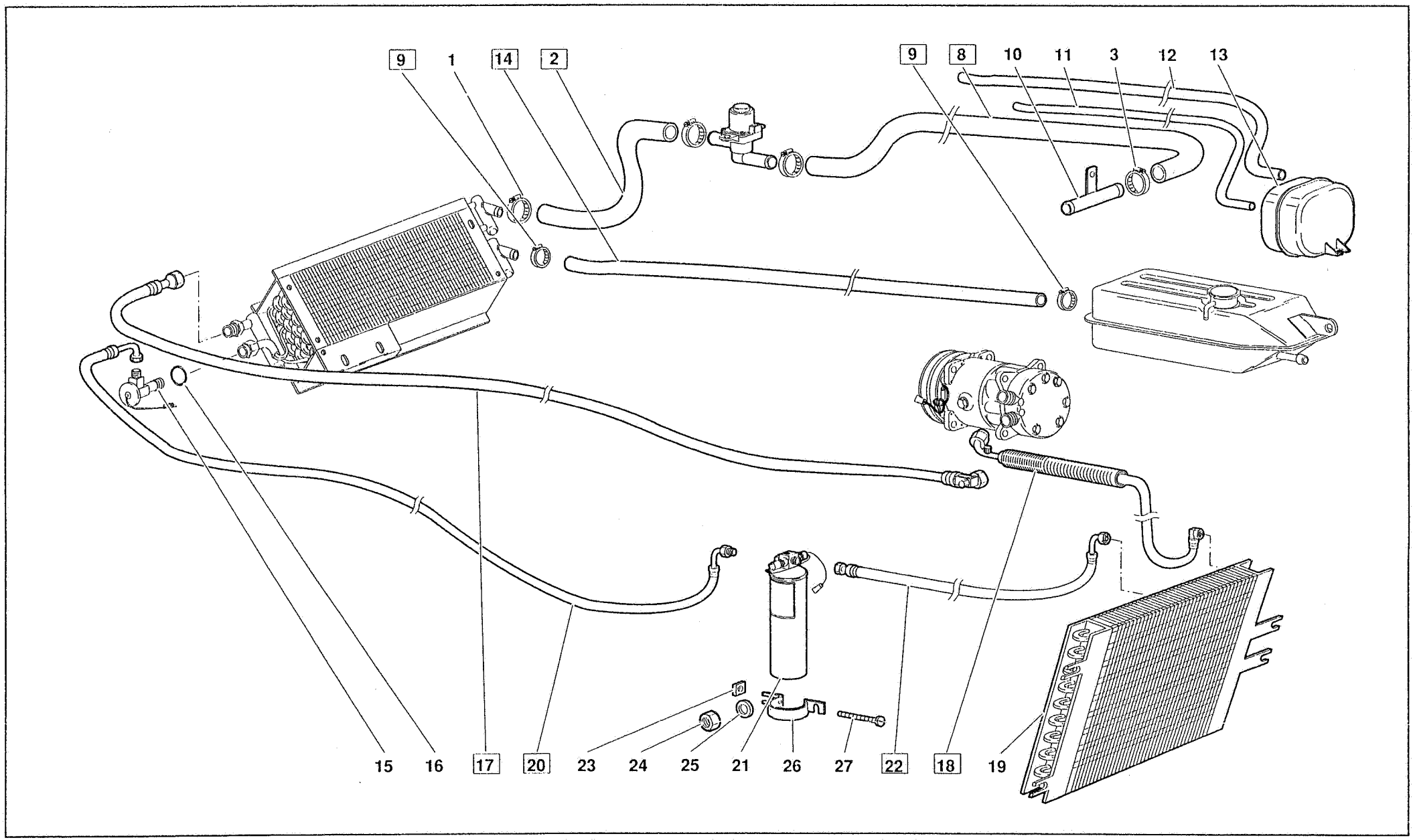
9
1
14
2
9
8
10
11
3
12
13
15
16
17
20
23
24
25
21
26
27
22
18
19

Riferimento Reference Référence Bezug Referencia	Codice Part number Numero des pièces Teilnummer Codigo	Quantità Quantity Quantité Anzahl Candidad	DESCRIZIONE	DESCRIPTION	DESCRIPTION	BESCHREIBUNG	DESCRIPCION
1	008832602	2	FASCETTA	STRAP	COLLIER	HALTEBAND	ABRAZADERA
2	004731889	1	TUBO (fino 12522)	PIPE	TUYAU	ROHR	TUBO
2	004732715	1	TUBO (dalla 12523)	PIPE	TUYAU	ROHR	TUBO
3	008832204	2	FASCETTA	STRAP	COLLIER	HALTEBAND	ABRAZADERA
4	006031658	1	ELETTROVALVOLA	ELECTRO-VALVE	SOUPAPE ELECTRIQUE	STEUERVENTIL	ELECTROVALVULA
5	008610902	2	ANELLO GOMMA	RUBBER RING	BAGUE CAOUTCHOUC	GUMMIRING	GUARNICION DE
6	008400606	2	RONDELLA	WASHER	RONDELLE	SCHEIBE	ARANDELA
7	008200606	2	DADO	NUT	ECROU	MUTTER	TUERCA
8	004730073	1	TUBO (fino 12522)	PIPE	TUYAU	ROHR	TUBO
8	004732716	1	TUBO (dalla 12523)	PIPE	TUYAU	ROHR	TUBO
9	008832003	2	FASCETTA (fino 12522)	STRAP	COLLIER	HALTEBAND	ABRAZADERA
9	008831524	2	FASCETTA (dalla 12523)	STRAP	COLLIER	HALTEBAND	ABRAZADERA
10	001730064	1	RACCORDO	CONNECTION	RACCORD	STUTZEN	RACOR ORIENTABLE
11	009414600	1	TUBO	PIPE	TUYAU	ROHR	TUBO
12	006231411	1	TUBO	PIPE	TUYAU	ROHR	TUBO
13	001323406	1	SERBATOIO A DEPRESSIONE	VACUUM TANK	RESERVOIR DEPRES-	UNTERDRUCKBEHAEL-	DEPOSITO DE VACIO
14	001730071	1	TUBO (fino 12522)	PIPE	TUYAU	ROHR	TUBO
14	001733231	1	TUBO (dalla 12523)	PIPE	TUYAU	ROHR	TUBO
15	004530261	1	VALVOLA DI ESPANSIONE	VALVE	SOUPAPE	VENTIL	VALVULA
16	008601103	1	ANELLO TENUTA	SEAL	JOINT D'ETANCHEITE	DICHTRING	JUNTA HERMETICA
17	004533881	1	TUBO (sostituisce il 004530167) (Particolare intercambiabile)	PIPE	TUYAU	ROHR	TUBO
18	004533978	1	TUBO (sostituisce il 004530164) (Particolare intercambiabile)	PIPE	TUYAU	ROHR	TUBO
19	004531594	1	CONDENSATORE CONDIZIONATORE	A/C CONDENSER	CONDENSATEUR	KONDENSATOR	CONDENSADOR
20	004533880	1	TUBO (sostituisce il 004530166) (Particolare intercambiabile)	PIPE	TUYAU	ROHR	TUBO
21	004513556	1	FILTRO DEIDRATORE	FILTER	FILTRE	FILTER	FILTRO
22	004533879	1	TUBO (sostituisce 004530165) (Particolare intercambiabile)	PIPE	TUYAU	ROHR	TUBO
23	008200580	1	DADO	NUT	ECROU	MUTTER	TUERCA
24	008200804	2	DADO	NUT	ECROU	MUTTER	TUERCA
25	008400806	2	RONDELLA	WASHER	RONDELLE	SCHEIBE	ARANDELA
26	004531395	1	FASCETTA	STRAP	COLLIER	HALTEBAND	ABRAZADERA
27	008700542	1	VITE	SCREW	VIS	SCHRAUBE	TORNILLO

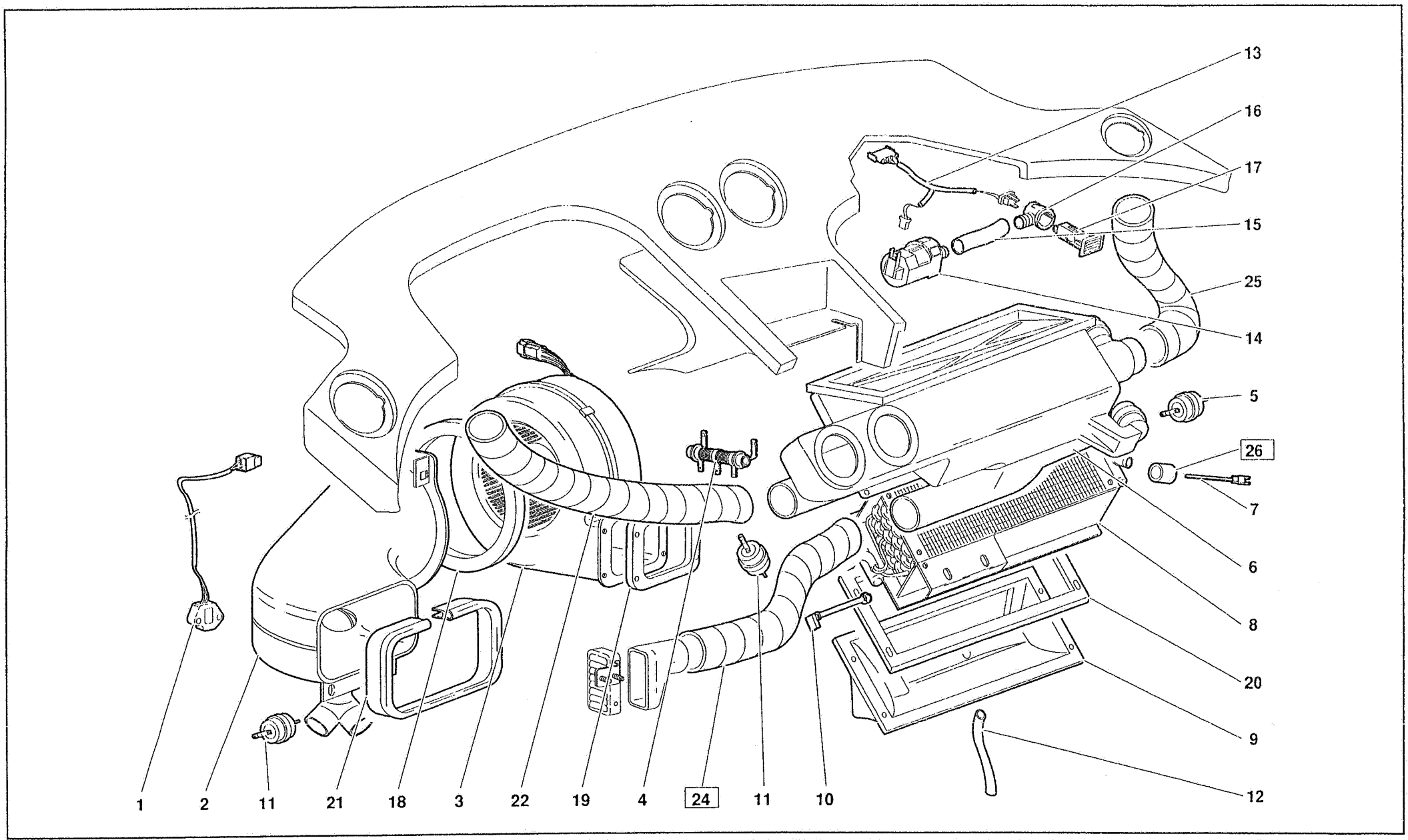
13
16
17
15
25
14
5
26
7
6
8
20
9
12
1
2
11
21
18
3
22
19
4
24
11
10

Riferimento Reference Référence Bezug Referencia	Codice Part number Numero des pièces Teilnummer Codigo	Quantità Quantity Quantité Anzahl Candidad	DESCRIZIONE	DESCRIPTION	DESCRIPTION	BESCHREIBUNG	DESCRIPCION
1	004526662	1	SENSORE TEMPERATURA ESTERNA	TEMPERAT. SENSOR	SENSEUR	TEMP.-GEBER	SENSOR TEMPERAT.
2	009453112	1	CONVOGLIATORE	CONVEYOR	CONVOYEUR	LEITBLECH	CANALIZADOR
3	004729405	1	ELETTROVENTILATORE	ELECTROFAN	VENTILATEUR ELEC-	ELEKTR.LUEFTER	ELECTROVENTILADOR
4	001619328	1	RESISTENZA	RESISTANCE	RESISTANCE	WIDERSTAND	RESISTENCIA
5	009014529	1	ATTUATORE	CONTROL	COMMANDE	BETAETIGUNGS-	MANDO
6	009414003	1	CONVOGLIATORE	CONVEYOR	CONVOYEUR	LEITBLECH	CANALIZADOR
7	004526663	1	SENSORE TEMP. PACCO RADIANTE	TEMPERAT. SENSOR	SENSEUR	TEMP.-GEBER	SENSOR TEMPERAT.
8	004530210	1	PACCO RADIANTE	RADIATOR	MASSE RADIANTE	KUEHLERMASSE	MASA RADIANTE
9	009414505	1	CONVOGLIATORE	CONVEYOR	CONVOYEUR	LEITBLECH	CANALIZADOR
10	004526664	1	SENSORE ARIA IN ENTRATA	TEMPERAT. SENSOR	SENSEUR	TEMP.-GEBER	SENSOR TEMPERAT.
11	007014137	5	ATTUATORE	CONTROL	COMMANDE	BETAETIGUNGS-	MANDO
12	009414530	1	TUBO	PIPE	TUYAU	ROHR	TUBO
13	006130619	1	CABLAGGIO SENSORE ARIA	ELECT CABLE	CABLE	LEITUNG	CABLE
14	004526665	1	ELETTROVENTOLA	ELECTROFAN	VENTILATEUR ELEC-	ELEKTR.LUEFTER	ELECTROVENTILADOR
15	006032223	1	TUBO	PIPE	TUYAU	ROHR	TUBO
16	004526666	1	CUFFIA	BOOT	CAPUCHON	MANSCHETTE	CAPUCHON
17	004526661	1	SENSORE TEMPERATURA ABITACOLO	TEMPERAT. SENSOR	SENSEUR	TEMP.-GEBER	SENSOR TEMPERAT.
18	009490202	1	GUARNIZIONE	GASKET	GUARNITURE	DICHTUNG	GUARNIZIONE
19	004731661	1	GUARNIZIONE	GASKET	GUARNITURE	DICHTUNG	GUARNIZIONE
20	009490203	1	GUARNIZIONE	GASKET	GUARNITURE	DICHTUNG	GUARNIZIONE
21	009490201	1	GUARNIZIONE	GASKET	GUARNITURE	DICHTUNG	GUARNIZIONE
22	009414532	1	TUBO	PIPE	TUYAU	ROHR	TUBO
23	009458336	1	BOCCHETTONE	UNION	VIS-RACCORD	HOHLSCHRAUBE	BOQUILLA
24	009414533	1	TUBO (fino 12405)	PIPE	TUYAU	ROHR	TUBO
24	009414536	1	TUBO (dalla 12406)	PIPE	TUYAU	ROHR	TUBO
25	009414531	1	TUBO	PIPE	TUYAU	ROHR	TUBO
26	004532839	1	BOCCOLA DI GUIDA PER SONDA	DRIVING BUSHING	DOUILLE DE GUIDAGE	FUEHRUNGSBUECHSE	CASQUILLO GUIA

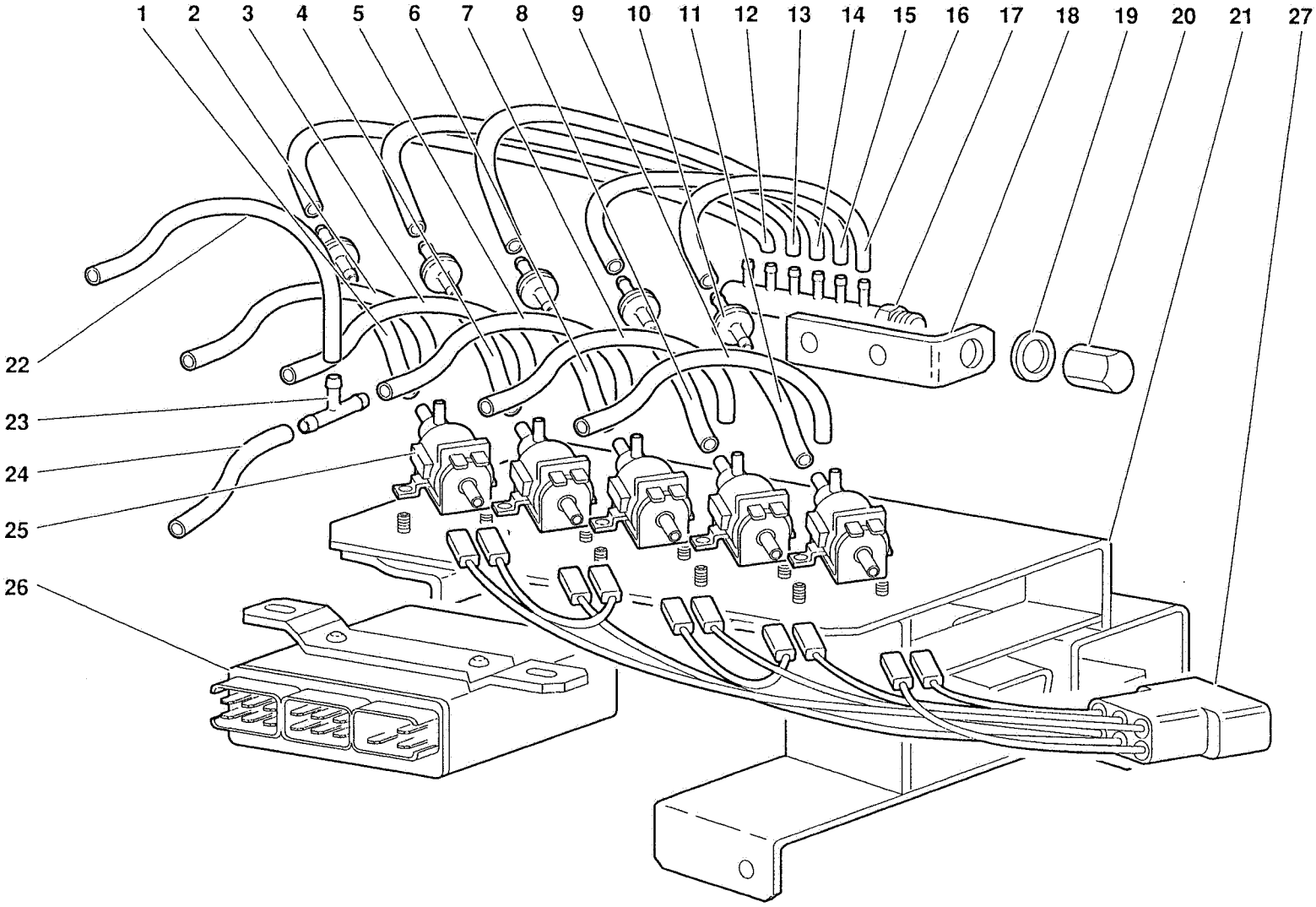

Diablo

LUGLIO 1991

IMPIANTO DI CLIMATIZZAZIONE - CLIMATE CONTROL

TAV. CR 45.04.00

Riferimento Reference Référence Bezug Referencia	Codice Part number Numero des pièces Teilnummer Codigo	Quantità Quantity Quantité Anzahl Candidad	DESCRIZIONE	DESCRIPTION	DESCRIPTION	BESCHREIBUNG	DESCRIPCION
1	009414612	1	TUBO (ROSSO)	PIPE	TUYAU	ROHR	TUBO
2	009414613	1	TUBO (ROSSO)	PIPE	TUYAU	ROHR	TUBO
3	009414614	1	TUBO (VERDE)	PIPE	TUYAU	ROHR	TUBO
4	009414611	1	TUBO (VERDE)	PIPE	TUYAU	ROHR	TUBO
5	009414615	1	TUBO (BLU)	PIPE	TUYAU	ROHR	TUBO
6	009414610	1	TUBO (BLU)	PIPE	TUYAU	ROHR	TUBO
7	009414616	1	TUBO (BIANCO)	PIPE	TUYAU	ROHR	TUBO
8	009414609	1	TUBO (BIANCO)	PIPE	TUYAU	ROHR	TUBO
9	009414617	1	TUBO (NERO)	PIPE	TUYAU	ROHR	TUBO
10	004621574	5	VALVOLA DI NON RITORNO	VALVE	SOUPAPE	VENTIL	VALVULA
11	009414608	1	TUBO (NERO)	PIPE	TUYAU	ROHR	TUBO
12	009414601	1	TUBO (ROSSO)	PIPE	TUYAU	ROHR	TUBO
13	009414602	1	TUBO (VERDE)	PIPE	TUYAU	ROHR	TUBO
14	009414604	1	TUBO (BLU)	PIPE	TUYAU	ROHR	TUBO
15	009414603	1	TUBO (BIANCO)	PIPE	TUYAU	ROHR	TUBO
16	009414605	1	TUBO (NERO)	PIPE	TUYAU	ROHR	TUBO
17	004621565	1	TUBO DEL VUOTO A SEI USCITE	PIPE	TUYAU	ROHR	TUBO
18	004621570	1	PIASTRA	PLATE	PLAQUE	PLATTE	PLACA
19	008401008	1	RONDELLA	WASHER	RONDELLE	SCHEIBE	ARANDELA
20	009414606	1	TAPPO	PLUG	BOUCHON	STOPFEN	TAPON
21	009414628	1	PIASTRA	PLATE	PLAQUE	PLATTE	PLACA
22	009414620	1	TUBO	PIPE	TUYAU	ROHR	TUBO
23	007014169	1	RACCORDO A TRE VIE	CONNECTION	RACCORD	STUTZEN	RACOR ORIENTABLE
24	009414621	1	TUBO	PIPE	TUYAU	ROHR	TUBO
25	004627300	5	ELETTROVALVOLA	ELECTRO-VALVE	SOUPAPE ELECTRIQUE	STEUERVENTIL	ELECTROVALVULA
26	004526659	1	CENTRALINA IMPIANTO CLIMATIZZ.	ELECTRONIC CONTROL	DISPOSITIF DE COMAND	ELEKTRONENSTEUER.	CENTRALITA ELECTR.
27	006130618	1	CABLAGGIO	ELECT CABLE	CABLE	LEITUNG	CABLE

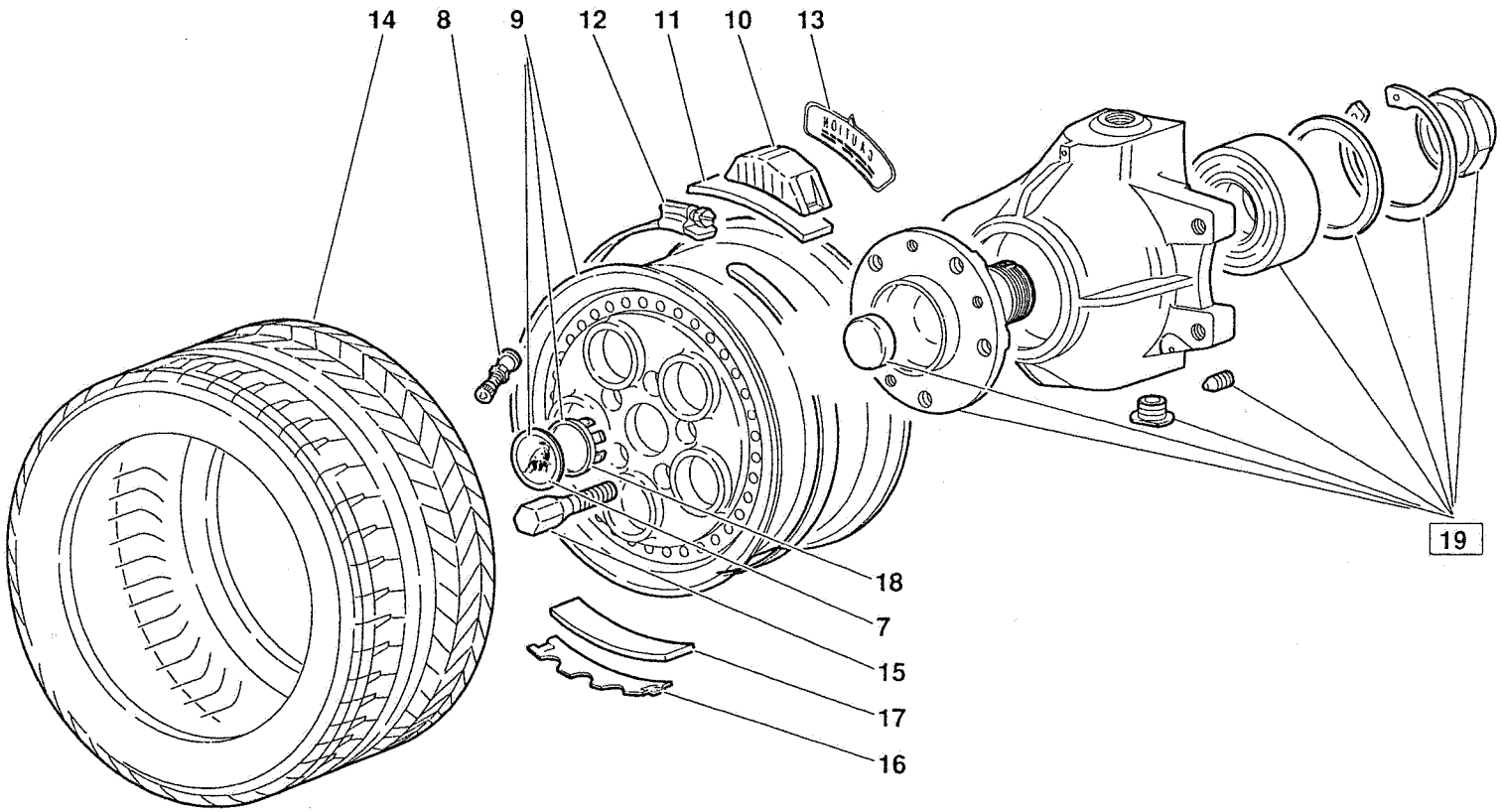

RUOTA E PORTAMOZZO ANTERIORE - FRONT WHEEL AND HUB CARRIER

Riferimento Reference Référence Bezug Referencia	Codice Part number Numero des pièces Teilnummer Codigo	Quantità Quantity Quantité Anzahl Candidad	DESCRIZIONE	DESCRIPTION	DESCRIPTION	BESCHREIBUNG	DESCRIPCION
7	005219588	2	FREGIO CON TORO	ORNAMENT	MOTIF	ZIERSTUECK	EMBELLECEDOR
8	005330906	2	VALVOLA	VALVE	SOUPAPE	VENTIL	VALVULA
9	005127258	2	CERCHIO RUOTA ANTERIORE	RIM	JANTE	FELGE	LLANTA
10	005131891	2	TRASMETTITORE PRESSIONE	SENDING UNIT	CONTACTEUR	KONTAKTGEBER	CONTACTOR
11	005131894	2	GUARNIZIONE	GASKET	GUARNITURE	DICHTUNG	GUARNIZIONE
12	005131893	2	FASCETTA	STRAP	COLLIER	HALTEBAND	ABRAZADERA
13	005132551	2	TARGHETTA POSIZIONE TRASMETTIT.	PLATE	PLAQUETTE	SCHILD	PLACA
14	005329986	2	PNEUMATICO ANTERIORE PIRELLI PZERO 245/40 ZR 17	TIRE / TYRE	PNEU	REIFEN	CUBIERTA
14	005332472	2	PNEUMATICO ANTERIORE BRIDGESTONE	TIRE / TYRE	PNEU	REIFEN	CUBIERTA
15	008101244	10	COLONNETTA	STUD	COLONNETTE	BOLZEN	ESPARRAGO
16	005131892	2	CONTRAPPESO PER TRASMETTITORE	BALANCE WEIGHT	MASSELOTTE	AUSGLEICHGEWICHT	CONTRAPESO
17	005131895	2	GUARNIZIONE	GASKET	GUARNITURE	DICHTUNG	GUARNIZIONE
18	005229261	2	COPERCHIO	COVER	COUVERCLE	DECKEL	TAPA
19	510132002	1	PORTAMOZZO SINISTRO COMPLETO	HUB HOUSING	CHAPEAU DE MOYEU	NABENDECKEL	TAPACUBO
19	510132001	1	PORTAMOZZO DESTRO COMPLETO	HUB HOUSING	CHAPEAU DE MOYEU	NABENDECKEL	TAPACUBO

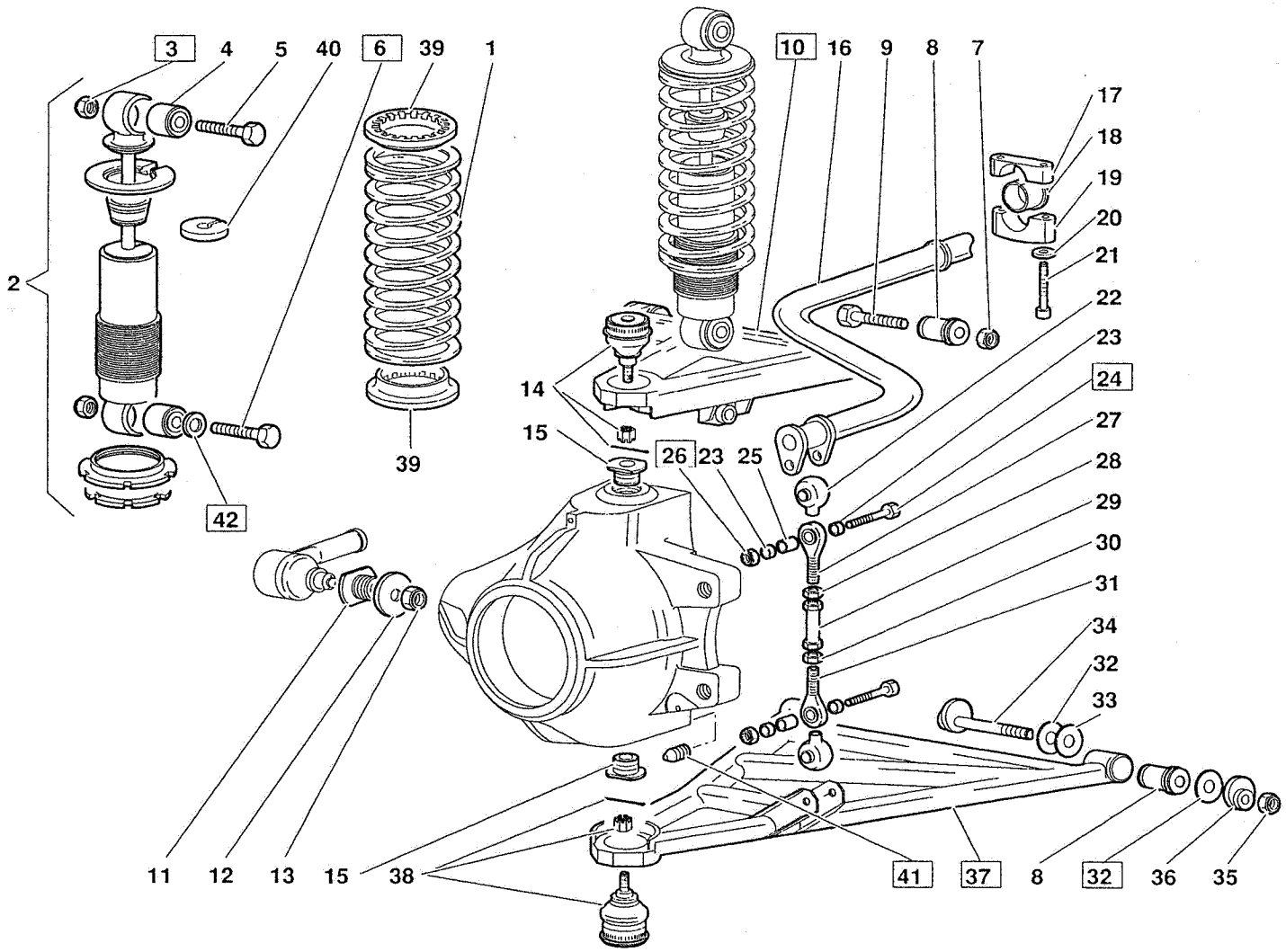

Diablo

GIUGNO - JUNE 1992

SOSPENSIONE ANTERIORE - FRONT SUSPENSION

TAV. CR 51.02.01

51

Riferimento Reference Référence Bezug Referencia	Codice Part number Numero des pièces Teilnummer Codigo	Quantità Quantity Quantité Anzahl Candidad	DESCRIZIONE	DESCRIPTION	DESCRIPTION	BESCHREIBUNG	DESCRIPCION
1	005126155	2	MOLLA AMMORTIZZATORE ANTERIORE	SPRING	RESSORT	FEDER	RESORTE
2	005129802	2	AMMORTIZZATORE ANTERIORE	SHOCK ABSORBER	AMORTISSEUR	STOSSDAEMPFER	AMORTIGUADOR
3	008201226	4	DADO (sostituisce il 008201206)	NUT	ECROU	MUTTER	TUERCA
4	005131666	4	BOCCOLA ELASTICA	RESILIENT BUSHING	BAGUE ELASTIQUE	ELASTISCHE BUECHSE	CASQUILLO ELASTICO
5	008101259	2	VITE	SCREW	VIS	SCHRAUBE	TORNILLO
6	005133229	2	VITE (sostotuisce il 008101268)	SCREW	VIS	SCHRAUBE	TORNILLO
7	008201226	4	DADO	NUT	ECROU	MUTTER	TUERCA
8	008921206	8	BOCCOLA ELASTICA	RESILIENT BUSHING	BAGUE ELASTIQUE	ELASTISCHE BUECHSE	CASQUILLO ELASTICO
9	008101269	4	VITE	SCREW	VIS	SCHRAUBE	TORNILLO
10	005129603	1	BRACCIO SUPERIORE SX (fino 12677)	ARM	BRAS	ARM	BRAZO
10	005133345	1	BRACCIO SUPERIORE SX (dalla 12678) (Particolare intercambiabile)	ARM	BRAS	ARM	BRAZO
10	005129602	1	BRACCIO SUPERIORE DX (fino 12677)	ARM	BRAS	ARM	BRAZO
10	005133344	1	BRACCIO SUPERIORE DX (dalla 12678) (Particolare intercambiabile)	ARM	BRAS	ARM	BRAZO
11	005129541	2	BOCCOLA FILETTATA	THREADED BUSHING	BAGUE FILETEE	GEWINDEBUECHSE	TUERCA
12	008401030	2	RONDELLA	WASHER	RONDELLE	SCHEIBE	ARANDELA
13	008201003	2	DADO	NUT	ECROU	MUTTER	TUERCA
14	005125861	2	TESTA A SNODO	COUPLING	JOINT A ROTULE	GELENKKOPF	ARTICULACION
15	005126008	4	BOCCOLA FILETTATA	THREADED BUSHING	BAGUE FILETEE	GEWINDEBUECHSE	TUERCA
16	005130255	1	BARRA STABILIZZATRICE	STABILIZER BAR	BARRE STABILISA-	STABILISATOR	BARRA ESTABILI-
17	005230256	2	CAVALLOTTO SUPERIORE	RETAINER	ARRETOIR	KLEMMSTUECK	SUJETADOR
18	005230804	4	BOCCOLA	BUSHING	DOUILLE	BUECHSE	CASQUILLO
19	005230257	2	CAVALLOTTO INFERIORE	RETAINER	ARRETOIR	KLEMMSTUECK	SUJETADOR
20	008410602	4	RONDELLA	WASHER	RONDELLE	SCHEIBE	ARANDELA
21	008700609	4	VITE	SCREW	VIS	SCHRAUBE	TORNILLO
22	005109714	4	CAPPUCCIO	BOOT	CAPUCHON	SCHUTZKAPPE	CAPUCHON
23	005227297	8	BOCCOLA	BUSHING	DOUILLE	BUECHSE	CASQUILLO
24	008100810	4	VITE (dalla 12609 sostituisce 008100807)	SCREW	VIS	SCHRAUBE	TORNILLO
25	005227298	4	BOCCOLA	BUSHING	DOUILLE	BUECHSE	CASQUILLO
26	008200804	4	DADO (dalla 12609 sostituisce 008200809)	NUT	ECROU	MUTTER	TUERCA
27	005227296	2	GIUNTO SFERICO	BALL JOINT	JOINT A ROTULE	KUGELGELENK	ARTICULACION
28	008201014	2	DADO	NUT	ECROU	MUTTER	TUERCA
29	005209770	2	TIRANTE	TIE ROD	TIRANT	STANGE	VARILLA
30	008201016	2	DADO	NUT	ECROU	MUTTER	TUERCA
31	005227295	2	GIUNTO SFERICO	BALL JOINT	JOINT A ROTULE	KUGELGELENK	ARTICULACION
32	005133170 (dalla 12678)		SPESSORE DI REGISTRO SP = 1 MM	SHIM	CALE D'EPAISSEUR	DISTANZSCHEIBE	SUPLEMENTO
32	005133488 (dalla 12678)		SPESSORE DI REGISTRO SP = 1,5 MM	SHIM	CALE D'EPAISSEUR	DISTANZSCHEIBE	SUPLEMENTO
32	005133489 (dalla 12678)		SPESSORE DI REGISTRO SP = 2 MM	SHIM	CALE D'EPAISSEUR	DISTANZSCHEIBE	SUPLEMENTO

Riferimento Reference Référence Bezug Referencia	Codice Part number Numero des pièces Teilnummer Codigo	Quantità Quantity Quantité Anzahl Candidad	DESCRIZIONE	DESCRIPTION	DESCRIPTION	BESCHREIBUNG	DESCRIPCION
32	005133490 (dalla 12678)		SPESSORE DI REGISTRO SP = 2,5 MM	SHIM	CALE D'EPAISSEUR	DISTANZSCHEIBE	SUPLEMENTO
32	005133169 (dalla 12678)		SPESSORE DI REGISTRO SP = 3 MM	SHIM	CALE D'EPAISSEUR	DISTANZSCHEIBE	SUPLEMENTO
34	005231923	4	PERNO CON ECCENTRICO	CAM PIN	CAME	EXZENTERBOLZEN	EJE CON LEVA
35	008201226	8	DADO	NUT	ECROU	MUTTER	TUERCA
36	005231925	4	ECCENTRICO	CAM	EXCENTRIQUE	EXZENTER	EXCENTRICA
37	005127024	1	BRACCIO INFERIORE SX (fino 12745)	ARM	BRAS	ARM	BRAZO
37	005133039	1	BRACCIO INFERIORE SX (dalla 12746) (Particolare intercambiabile se sostituito su entrambi i lati)	ARM	BRAS	ARM	BRAZO
37	005127023	1	BRACCIO INFERIORE DX (fino 12745)	ARM	BRAS	ARM	BRAZO
37	005133038	1	BRACCIO INFERIORE DX (dalla 12746) (Particolare intercambiabile se sostituito su entrambi i lati)	ARM	BRAS	ARM	BRAZO
38	005125860	1	TESTA A SNODO	COUPLING	JOINT A ROTULE	GELENKKOPF	ARTICULACION
39	005219380	4	ANELLO GOMMA	RUBBER RING	BAGUE CAOUTCHOUC	GUMMIRING	GUARNICION DE
40	005131484	2	DISTANZIALE	SPACER	ENTRETOISE	ABSTANDSTUECK	SEPARADOR
41	008700606	4	GRANO (dalla 12678)	DOWEL	ERGOT	PASSTIFT	PITON
42	008401234	6	RONDELLA	WASHER	RONDELLE	SCHEIBE	ARANDELA