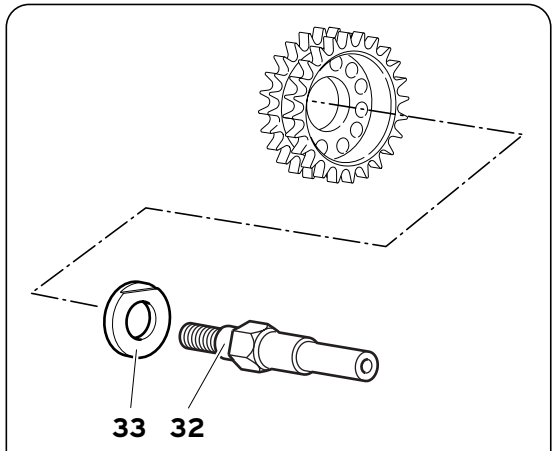

Dal motore:
From engine:
Du moteur:
Vom Motor:
Del motor:
2220

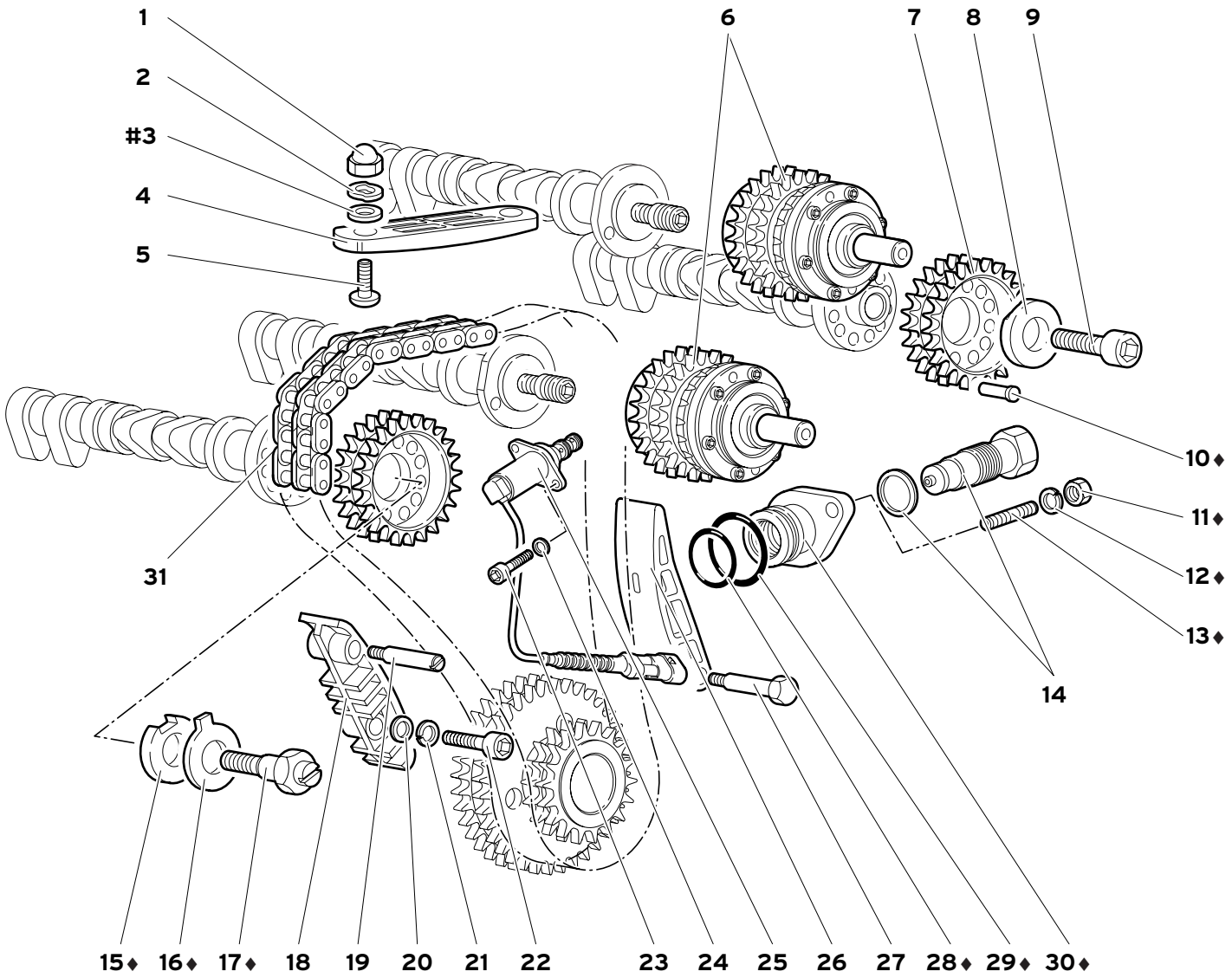

12	MY 99	DISTRIBUZIONE TIMING SYSTEM DISTRIBUTION STEUERUNG DISTRIBUCIÓN	12.01.00	Diablo Roadster 09/1999

Rif. Ref. Réf. Bez. Ref.	Codice Part number Numero des pièces Teilnummer Codigo	Q.tà Q.ty Q.té Stk. C.dad	Versione Version Version Version Versión	DESCRIZIONE	DESCRIPTION	DESCRIPTION	BESCHREIBUNG	DESCRIPCION
1	008200605	4		DADO	NUT	ECROU	MUTTER	TUERCA
2	008410602	4		RONDELLA	WASHER	RONDELLE	SCHEIBE	ARANDELA
#3	008400609	4		RONDELLA	WASHER	RONDELLE	SCHEIBE	ARANDELA
4	001131807	2		PATTINO	GUIDE	PATIN	GLEITSTEIN	PATIN
5	008700682	4		VITE	SCREW	VIS	SCHRAUBE	TORNILLO
6	0012001040	2		VARIATORE	VARIATOR	CORRECTEUR	KOMPENSATOR	VARIADOR
7	001232198	2		INGRANAGGIO	GEAR	PIGNON	ZAHRAD	PINON
8	001237892	1		RONDELLA	WASHER	RONDELLE	SCHEIBE	ARANDELA
9	008701031	1		VITE	SCREW	VIS	SCHRAUBE	TORNILLO
♦10	001201964	2		GRANO	DOWEL	ERGOT	PASSTIFT	PITON
♦11	008200604	4		DADO	NUT	ECROU	MUTTER	TUERCA
♦12	008410602	4		RONDELLA	WASHER	RONDELLE	SCHEIBE	ARANDELA
♦13	008300613	4		PRIGIONIERO	STUD	GOUJON	STIFTSCHRAUBE	ESPARRAGO
14	001232430	2		TENDICATENA	CHAIN STRETCHER	TENDEUR DE CHAINE	KETTENSPANNER	TENSOR DE CADENA
♦15	001219761	1		RONDELLA	WASHER	RONDELLE	SCHEIBE	ARANDELA
♦16	001219762	1		PIASTRINA SICUREZZA	LOCKPLATE	PLAQUETTE FREIN	SICHERUNGSBLECH	PLACA DE FRENO
♦17	001233315	1		VITE	SCREW	VIS	SCHRAUBE	TORNILLO
18	001232836	2		PATTINO	GUIDE	PATIN	GLEITSTEIN	PATIN
19	001232837	2		PERNO	PIN	AXE	BOLZEN	EJE
20	008400816	2		RONDELLA	WASHER	RONDELLE	SCHEIBE	ARANDELA
21	008410820	2		RONDELLA	WASHER	RONDELLE	SCHEIBE	ARANDELA
22	008700848	2		VITE	SCREW	VIS	SCHRAUBE	TORNILLO
23	008700605	4		VITE	SCREW	VIS	SCHRAUBE	TORNILLO
24	008410602	4		RONDELLA	WASHER	RONDELLE	SCHEIBE	ARANDELA
25	0012001214	2		ELETTROVALVOLA	ELECTRO-VALVE	SOUPAPE ELECTRIQUE	STEUERVENTIL	ELECTROVALVULA

♦_ _	SOPPRESSI DAL MOTORE Nº 2220	ELIMINATE AS FROM ENGINE Nº 2220	SUPPRIMES A PARTIR DU MOTEUR Nº 2220	ENTFERNT VOM MOTOR Nr. 2220	SUPRIMIDO DESTE EL MOTOR Nº 2220
#_ _	PRESENTE ANCHE NEL KIT GUARNIZIONI MOTORE E NEL KIT GUARNIZIONI COPERCHI	ALSO INCLUDED IN THE ENGINE GASKETS KIT AND COVER GASKETS KIT	EST EGALEMENT PRESENTE DANS LE KIT JOINTS DE MOTEUR ET DANS LE KIT JOINTS DE COUVERCLES	AUCH IM KIT MOTORDICHTUNGEN UND DECKELDICHTUNGEN	INCLUIDO TAMBIÉN EN EL KIT DE GUARN. DEL MOTOR Y EN EL KIT DE GUARN. PARA TAPAS

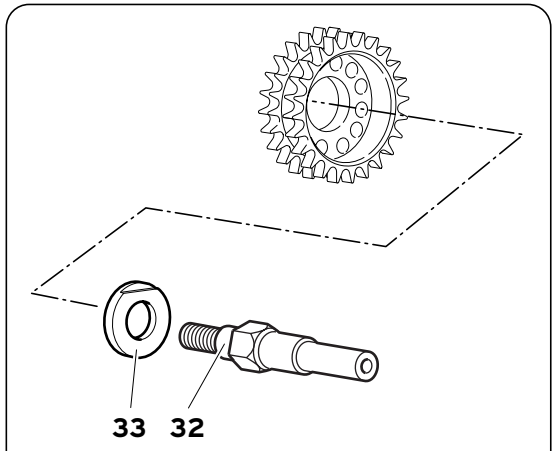

Dal motore:
From engine:
Du moteur:
Vom Motor:
Del motor:
2220

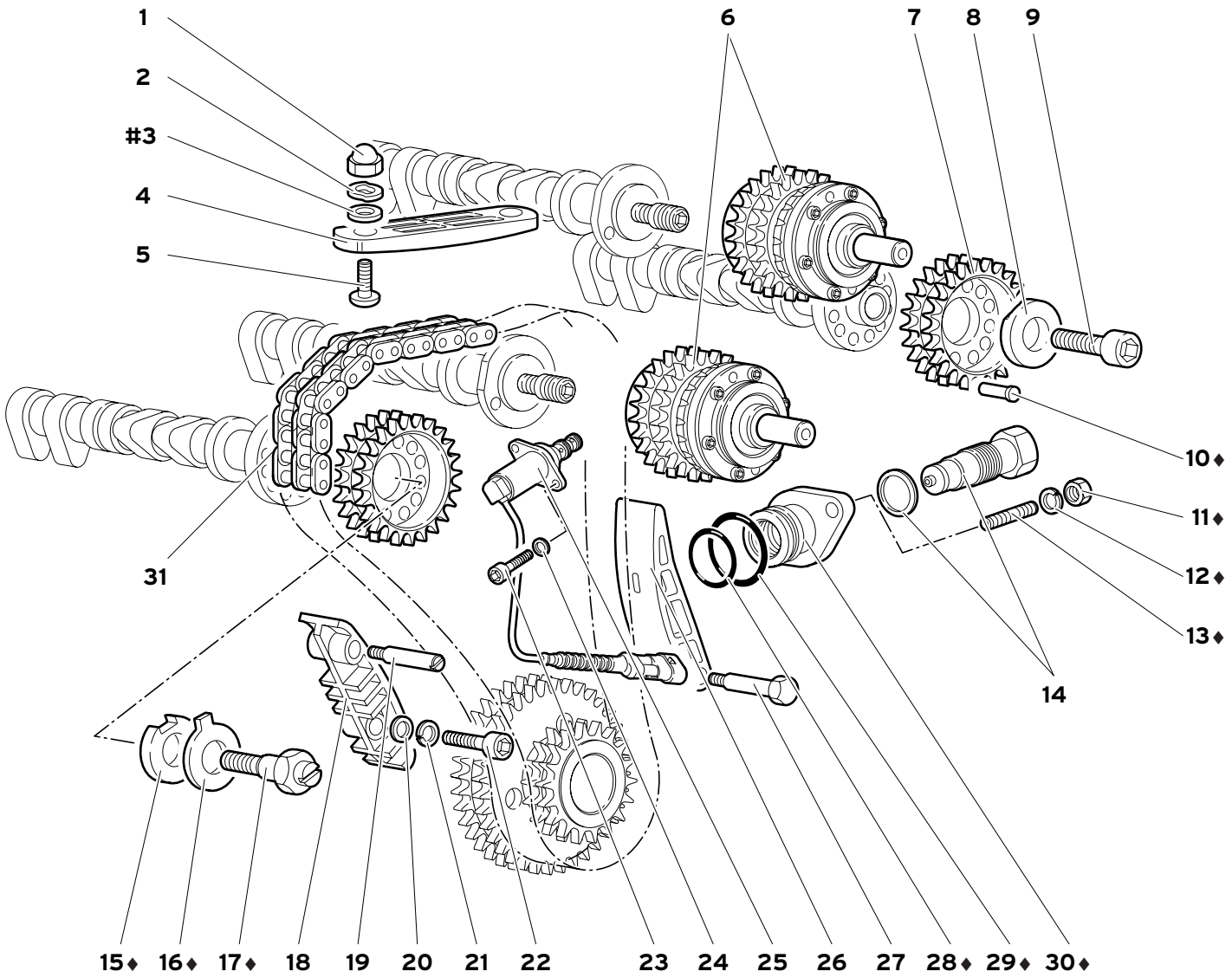

12	MY 99	DISTRIBUZIONE TIMING SYSTEM DISTRIBUTION STEUERUNG DISTRIBUCIÓN	12.01.00	Diablo Roadster 09/1999

Rif. Ref. Réf. Bez. Ref.	Codice Part number Numero des pièces Teilnummer Codigo	Q.tà Q.ty Q.té Stk. C.dad	Versione Version Version Version Versión	DESCRIZIONE	DESCRIPTION	DESCRIPTION	BESCHREIBUNG	DESCRIPCION
26	001234494	2		PATTINO	GUIDE	PATIN	GLEITSTEIN	PATIN
27	001232851	2		PERNO	PIN	AXE	BOLZEN	EJE
♦28	008602602	2		ANELLO TENUTA	SEAL	JOINT D'ETANCHEITE	DICHTRING	JUNTA HERMETICA
♦29	008603702	2		ANELLO TENUTA	SEAL	JOINT D'ETANCHEITE	DICHTRING	JUNTA HERMETICA
♦30	001132218	2		FLANGIA	FLANGE	BRIDE	FLANSCH	BRIDA
31	0012001138	2		CATENA SUPERIORE DISTRIBUZ.	TIMING CHAIN	CHAINE	KETTE	CADENA
32	0012003892	1		ALBERINO	SMALL SHAFT	ARBRE	WELLE	ARBOL
33	0012003956	1		RONDELLA	WASHER	RONDELLE	SCHEIBE	ARANDELA

♦_ _	SOPPRESSI DAL MOTORE Nº 2220	ELIMINATE AS FROM ENGINE Nº 2220	SUPPRIMES A PARTIR DU MOTEUR Nº 2220	ENTFERNT VOM MOTOR Nr. 2220	SUPRIMIDO DESTE EL MOTOR Nº 2220
#_ _	PRESENTE ANCHE NEL KIT GUARNIZIONI MOTORE E NEL KIT GUARNIZIONI COPERCHI	ALSO INCLUDED IN THE ENGINE GASKETS KIT AND COVER GASKETS KIT	EST EGALEMENT PRESENTE DANS LE KIT JOINTS DE MOTEUR ET DANS LE KIT JOINTS DE COUVERCLES	AUCH IM KIT MOTORDICHTUNGEN UND DECKELDICHTUNGEN	INCLUIDO TAMBIÉN EN EL KIT DE GUARN. DEL MOTOR Y EN EL KIT DE GUARN. PARA TAPAS

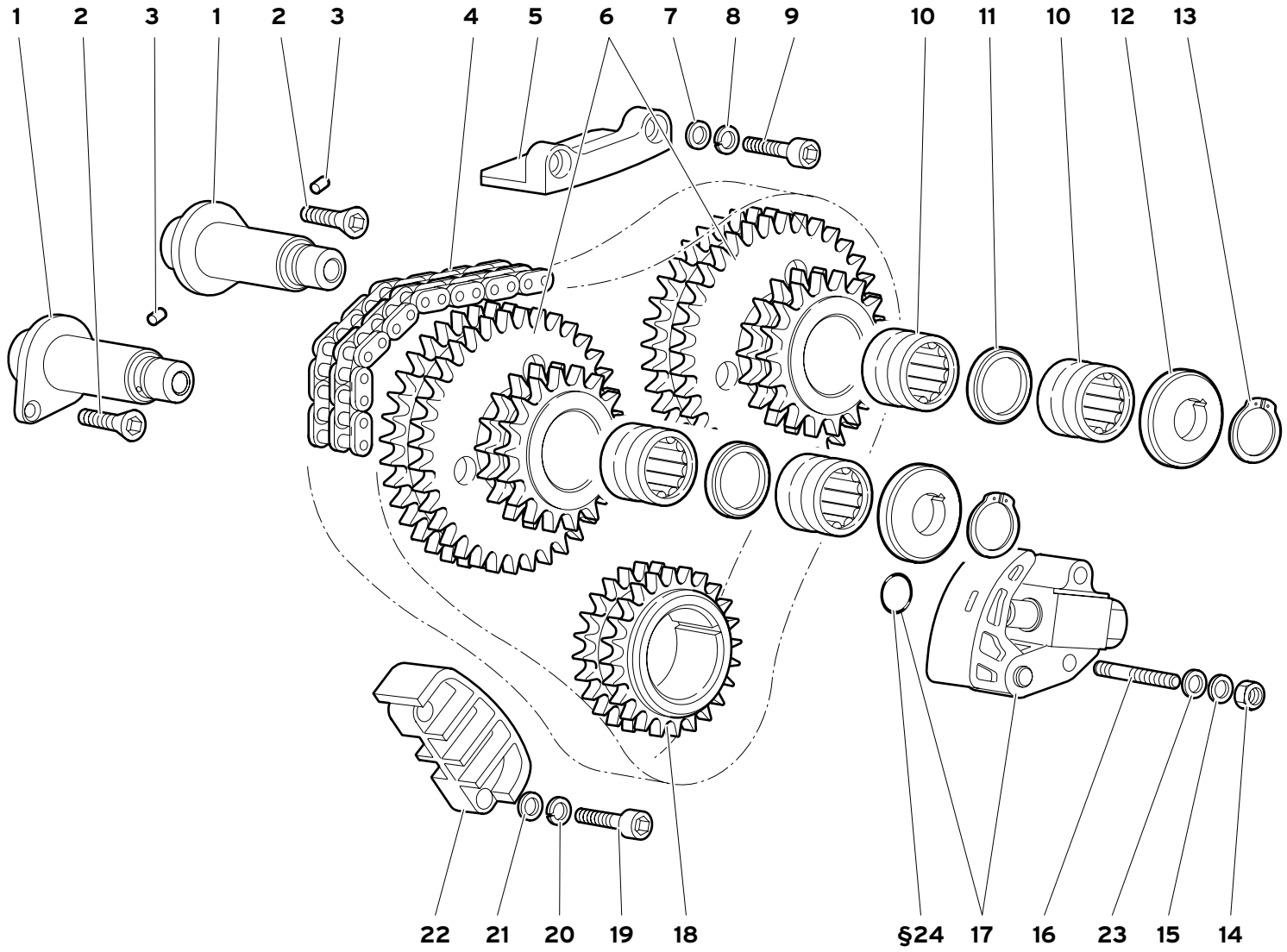
1
2
3
1
2
3
4
5
6
7
8
9
10
11
10
12
13
22
21
20
19
18
§24
17
16
23
15
14

Rif. Ref. Réf. Bez. Ref.	Codice Part number Numero des pièces Teilnummer Codigo	Q.tà Q.ty Q.té Stk. C.dad	Versione Version Version Version Versión	DESCRIZIONE	DESCRIPTION	DESCRIPTION	BESCHREIBUNG	DESCRIPCION
1	001232199	2		PERNO	PIN	AXE	BOLZEN	EJE
2	008700638	2		VITE	SCREW	VIS	SCHRAUBE	TORNILLO
3	008850302	2		SPINA	PIN	GOUPILLE	STIFT	PASADOR
4	0012001137	1		CATENA INFERIORE DISTR.	CHAIN	CHAINE	KETTE	CADENA
5	001232448	1		GUIDA	GUIDE	GLISSIERE	SCHIENE	GUIA
6	001232197	2		INGRANAGGIO	GEAR	PIGNON	ZAHRAD	PINON
7	001231040	2		RONDELLA	WASHER	RONDELLE	SCHEIBE	ARANDELA
8	008410820	2		RONDELLA	WASHER	RONDELLE	SCHEIBE	ARANDELA
9	008700850	2		VITE	SCREW	VIS	SCHRAUBE	TORNILLO
10	008522508	4		CUSCINETTO	BEARING	ROULEMENT	LAGER	RODAMIENTO
11	001232200	2		DISTANZIALE	SPACER	ENTRETOISE	ABSTANDSTUECK	SEPARADOR
12	0012004032	2		RONDELLA DI RITEGNO	WASHER	RONDELLE	SCHEIBE	ARANDELA
13	008581801	2		ANELLO RITEGNO	RETAINER RING	ARRETOIR	HALTERING	RETENEDOR
14	008200604	2		DADO	NUT	ECROU	MUTTER	TUERCA
15	008410602	2		RONDELLA	WASHER	RONDELLE	SCHEIBE	ARANDELA
16	008300660	2		PRIGIONIERO	STUD	GOUJON	STIFTSCHRAUBE	ESPARRAGO
17	001234495	1		TENDICATENA	CHAIN STRETCHER	TENDEUR DE CHAINE	KETTENSPANNER	TENSOR DE CADENA
18	001232196	1		INGRANAGGIO COMANDO DISTR.	GEAR	PIGNON	ZAHRAD	PINON
19	008700848	2		VITE	SCREW	VIS	SCHRAUBE	TORNILLO
20	008410820	2		RONDELLA	WASHER	RONDELLE	SCHEIBE	ARANDELA
21	008400806	2		RONDELLA	WASHER	RONDELLE	SCHEIBE	ARANDELA
22	001232447	1		GUIDA	GUIDE	GLISSIERE	SCHIENE	GUIA
23	008400606	2		RONDELLA	WASHER	RONDELLE	SCHEIBE	ARANDELA
§24	008601501	1		ANELLO DI TENUTA	SEAL	JOINT D'ETANCHEITE	DICHTRING	JUNTA HERMETICA

§_ _ PRESENTE ANCHE NEL KIT GUARNIZIONI MOTORE / ALSO INCLUDED IN THE ENGINE GASKETS KIT / EST EGALEMENT PRESENTE DANS LE KIT JOINTS DE MOTEUR / AUCH IM KIT MOTORDICHTUNGEN VORHANDEN / INCLUIDO TAMBIÉN EN EL KIT DE GUARNICIONES DEL MOTOR

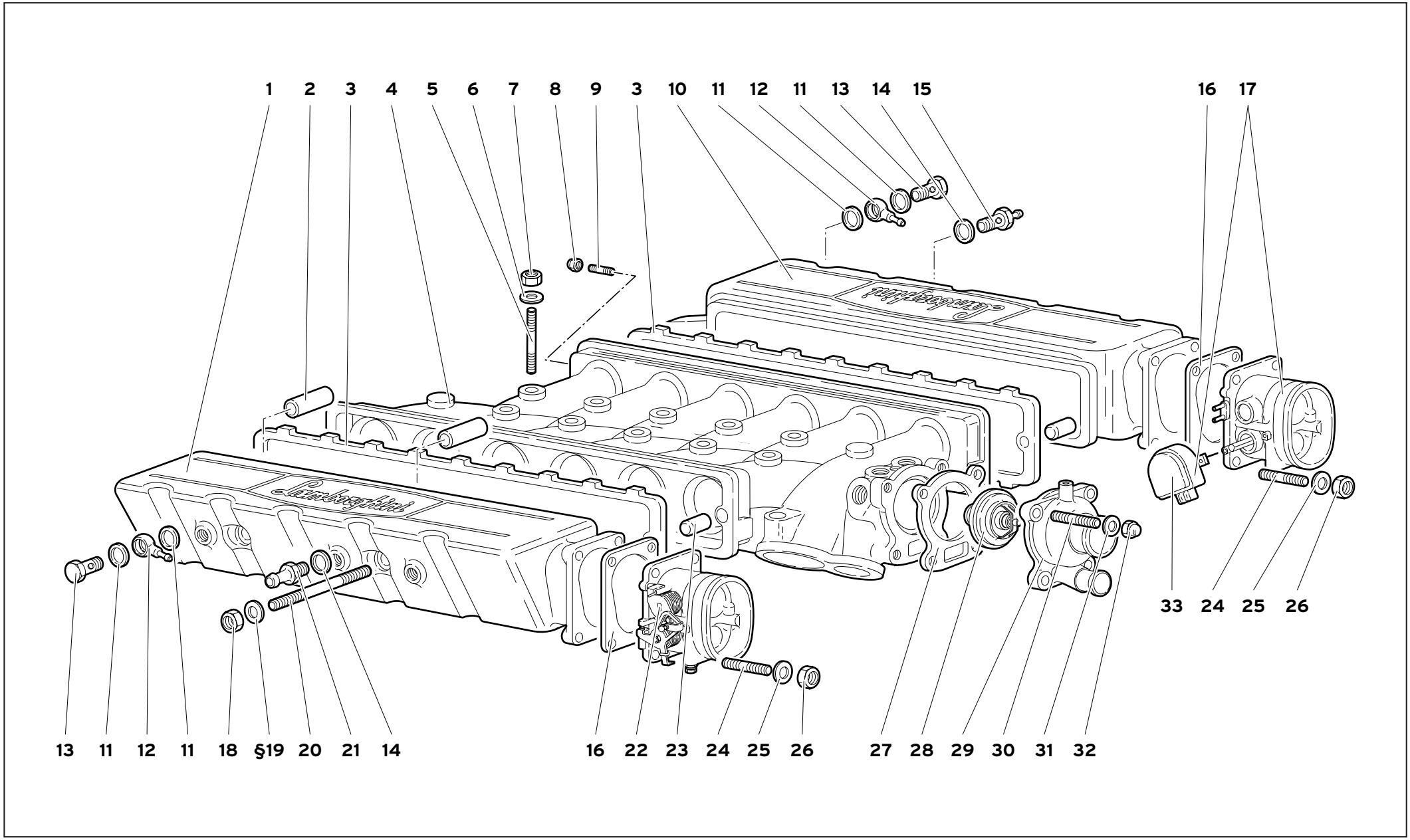

13	MY 99	COLLETTORE DI ASPIRAZIONE INTAKE MANIFOLD COLLECTEUR D'ADMISSION ANSAUGKRÜMMER TUBO DE ADMISIÓN	13.01.00	Diablo Roadster 09/1999

Rif. Ref. Réf. Bez. Ref.	Codice Part number Numero des pièces Teilnummer Codigo	Q.tà Q.ty Q.té Stk. C.dad	Versione Version Version Version Versión	DESCRIZIONE	DESCRIPTION	DESCRIPTION	BESCHREIBUNG	DESCRIPCION
1	0013001063	1		COPERCHIO DX	RIGHT COVER	COUVERCLE	DECKEL	TAPA
2	0013001226	4		DISTANZIALE	SPACER	ENTRETOISE	ABSTANDSTUECK	SEPARADOR
3	001323717	2		GUARNIZIONE	GASKET	GUARNITURE	DICHTUNG	GUARNIZIONE
4	490132008	1		COLLETTORE ASPIRAZIONE	INLET MANIFOLD	COLLECTEUR D'ADMIS.	ANSAUGKRUMMER	COLEC. DE ADMIS.
5	008300614	11		PRIGIONIERO	STUD	GOUJON	STIFTSCHRAUBE	ESPARRAGO
6	008400606	11		RONDELLA	WASHER	RONDELLE	SCHEIBE	ARANDELA
7	008200606	11		DADO	NUT	ECROU	MUTTER	TUERCA
8	008200605	1		DADO	NUT	ECROU	MUTTER	TUERCA
9	008300613	1		PRIGIONIERO	STUD	GOUJON	STIFTSCHRAUBE	ESPARRAGO
10	0013001062	1		COPERCHIO SX	LEFT COVER	COUVERCLE	DECKEL	TAPA
11	008401621	4		RONDELLA	WASHER	RONDELLE	SCHEIBE	ARANDELA
12	0013001440	2		RACCORDO	CONNECTION	RACCORD	STUTZEN	RACOR
13	0013001439	2		VITE	SCREW	VIS	SCHRAUBE	TORNILLO
14	008401621	2		RONDELLA	WASHER	RONDELLE	SCHEIBE	ARANDELA
15	001330455	1		RACCORDO	CONNECTION	RACCORD	STUTZEN	RACOR
16	001326311	2		GUARNIZIONE	GASKET	GUARNITURE	DICHTUNG	GUARNIZIONE
17	001326293	1		CORPO FARFALLATO SX	L. THROTTLE HOLDER	PORTE PAPILLON	VENTILFOE.KOERPER	CUERPO MARIPOSA
18	008201003	4		DADO	NUT	ECROU	MUTTER	TUERCA
§19	008401008	4		RONDELLA	WASHER	RONDELLE	SCHEIBE	ARANDELA
20	008301043	4		PRIGIONIERO	STUD	GOUJON	STIFTSCHRAUBE	ESPARRAGO
21	001330882	1		RACCORDO	CONNECTION	RACCORD	STUTZEN	RACOR
22	001326181	1		CORPO FARFALLATO DX	R. THROTTLE HOLDER	PORTE PAPILLON	VENTILFOE.KOERPER	CUERPO MARIPOSA
23	008850602	4		GRANO	DOWEL	ERGOT	PASSTIFT	PITON
24	008300809	8		PRIGIONIERO	STUD	GOUJON	STIFTSCHRAUBE	ESPARRAGO
25	008410810	8		RONDELLA	WASHER	RONDELLE	SCHEIBE	ARANDELA
26	008200808	8		DADO	NUT	ECROU	MUTTER	TUERCA
27	001732808	1		GUARNIZIONE	GASKET	GUARNITURE	DICHTUNG	GUARNIZIONE
28	0017006576	1		TERMOSTATO	THERMOSTAT	THERMOSTAT	THERMOSTAT	TERMOSTATO
29	001732806	1		COPERCHIO	COVER	COUVERCLE	DECKEL	TAPA
30	008300803	4		PRIGIONIERO	STUD	GOUJON	STIFTSCHRAUBE	ESPARRAGO
31	008410810	4		RONDELLA	WASHER	RONDELLE	SCHEIBE	ARANDELA
32	008200816	4		DADO	NUT	ECROU	MUTTER	TUERCA
33	001327641	1		POTENZIOMETRO	POTENTIOMETER	POTENTIOMETRE	POTENZIOMETER	POTENCIOMETRO

§_ _	PRESENTE ANCHE NEL KIT GUARNIZIONI MOTORE	ALSO INCLUDED IN THE ENGINE GASKETS KIT	EST EGALEMENT PRESENTE DANS LE KIT JOINTS DE MOTEUR	AUCH IM KIT MOTORDICHTUNGEN VORHANDEN	INCLUIDO TAMBIÉN EN EL KIT DE GUARNICIONES DEL MOTOR

COLLETTORE DI ASPIRAZIONE

INTAKE MANIFOLD
COLLECTEUR D'ADMISSION
ANSAUGKRÜMMER
TUBO DE ADMISIÓN

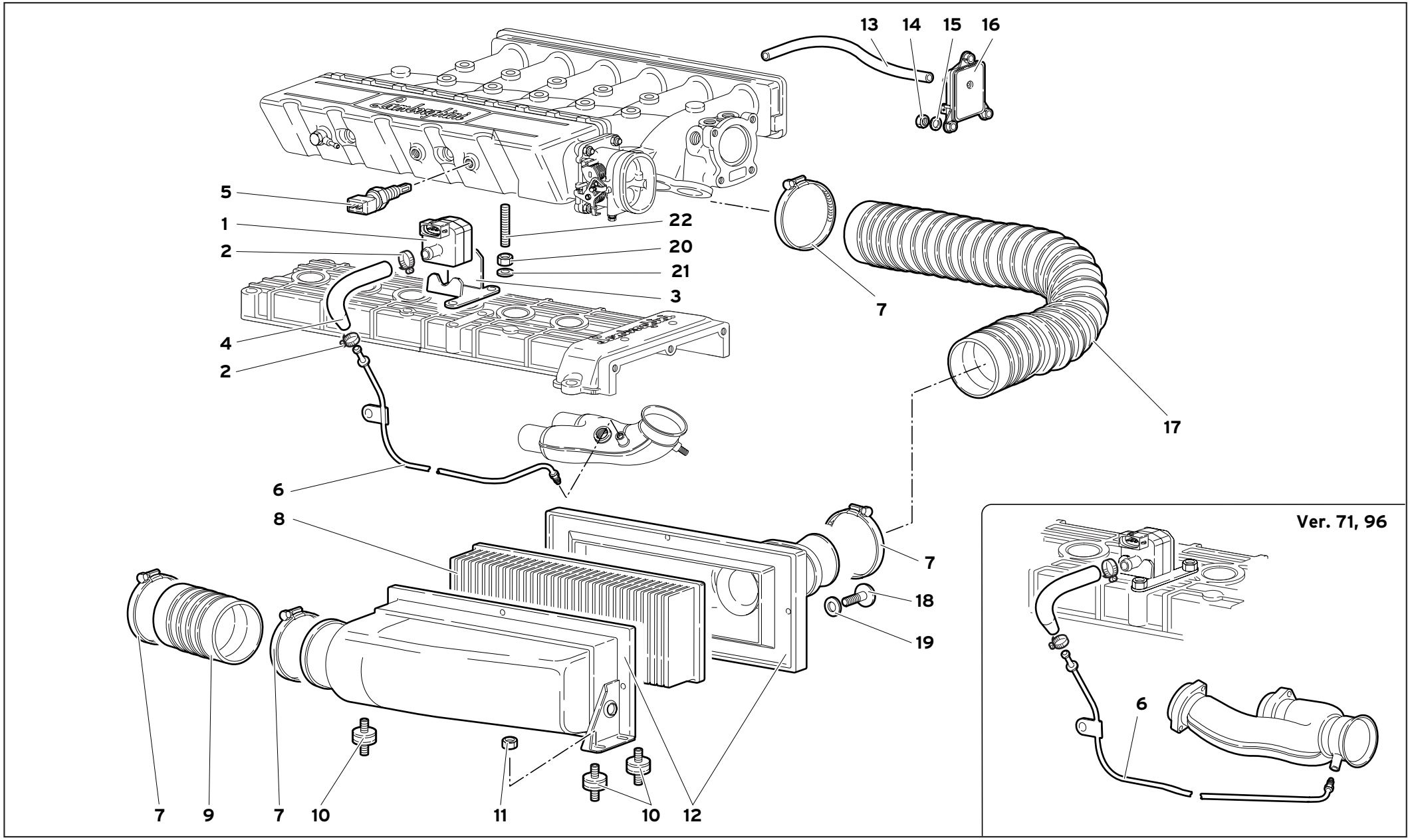

13	MY 99	FILTRI ARIA AIR FILTERS FILTRES A AIR LUFTFILTER FILTROS DE AIRE	13.02.00	Diablo Roadster 09/1999

Rif. Ref. Réf. Bez. Ref.	Codice Part number Numero des pièces Teilnummer Codigo	Q.tà Q.ty Q.té Stk. C.dad	Versione Version Version Version Versión	DESCRIZIONE	DESCRIPTION	DESCRIPTION	BESCHREIBUNG	DESCRIPCION
1	0020001200	2		SENSORE	SENSOR	SENSEUR	GEBER	SENSOR
2	008830131	4		FASCETTA	STRAP	COLLIER	HALTEBAND	ABRAZADERA
3	0020001197	1		SUPPORTO SX	LEFT SUPPORT	SUPPORT	LAGER	SOPORTE
3	0020001196	1		SUPPORTO DX	RIGHT SUPPORT	SUPPORT	LAGER	SOPORTE
4	0020001201	2		TUBO	PIPE	TUYAU	ROHR	TUBO
5	002024395	2		SENSORE TEMP. ARIA	TEMPERA. SENSOR	SENSEUR	TEMP.-GEBER	SENSOR TEMPERAT.
6	0020001199	1		TUBO SX	LEFT PIPE	TUYAU	ROHR	TUBO
6	0020001299	1	71	TUBO SX	LEFT PIPE	TUYAU	ROHR	TUBO
6	0020001299	1	96	TUBO SX	LEFT PIPE	TUYAU	ROHR	TUBO
6	0020001198	1		TUBO DX	RIGHT PIPE	TUYAU	ROHR	TUBO
6	0020001298	1	71	TUBO DX	RIGHT PIPE	TUYAU	ROHR	TUBO
6	0020001298	1	96	TUBO DX	RIGHT PIPE	TUYAU	ROHR	TUBO
7	008838701	8		FASCETTA	STRAP	COLLIER	HALTEBAND	ABRAZADERA
8	001321435	2		ELEMENTO FILTRANTE	FILTERING ELEMENT	ELEMENT FILTRANT	FILTEREINSATZ	FILTRO
9	001330523	2		TUBO	PIPE	TUYAU	ROHR	TUBO
10	009411508	6		SUPPORTO ELASTICO	ELASTIC SUPPORT	SUPPORT ELASTIQUE	FEDERTRAEGER	APOYO ELASTICO
11	008200614	6		DADO	NUT	ECROU	MUTTER	TUERCA
12	0013001300	1		SCATOLA FILTRO ARIA DX	RIGHT CASE	CARTER	GEHAUSE	CAJA
12	0013001301	1		SCATOLA FILTRO ARIA SX	LEFT CASE	CARTER	GEHAUSE	CAJA
13	001330454	2		TUBO	PIPE	TUYAU	ROHR	TUBO
14	008200606	6		DADO	NUT	ECROU	MUTTER	TUERCA
15	008400607	6		RONDELLA	WASHER	RONDELLE	SCHEIBE	ARANDELA
16	002024399	2		SENSORE PRESSIONE	PRESS. SENSOR	SENSEUR	GEBER	SENSOR
17	001333774	1		TUBO SX	LEFT PIPE	TUYAU	ROHR	TUBO
17	001331286	1		TUBO DX	RIGHT PIPE	TUYAU	ROHR	TUBO
18	008700691	8		VITE	SCREW	VIS	SCHRAUBE	TORNILLO
19	008400623	8		RONDELLA	WASHER	RONDELLE	SCHEIBE	ARANDELA
20	008200606	4		DADO	NUT	ECROU	MUTTER	TUERCA
21	008400606	4		RONDELLA	WASHER	RONDELLE	SCHEIBE	ARANDELA
22	008300613	4		PRIGIONIERO	STUD	GOUJON	STIFTSCHRAUBE	ESPARRAGO

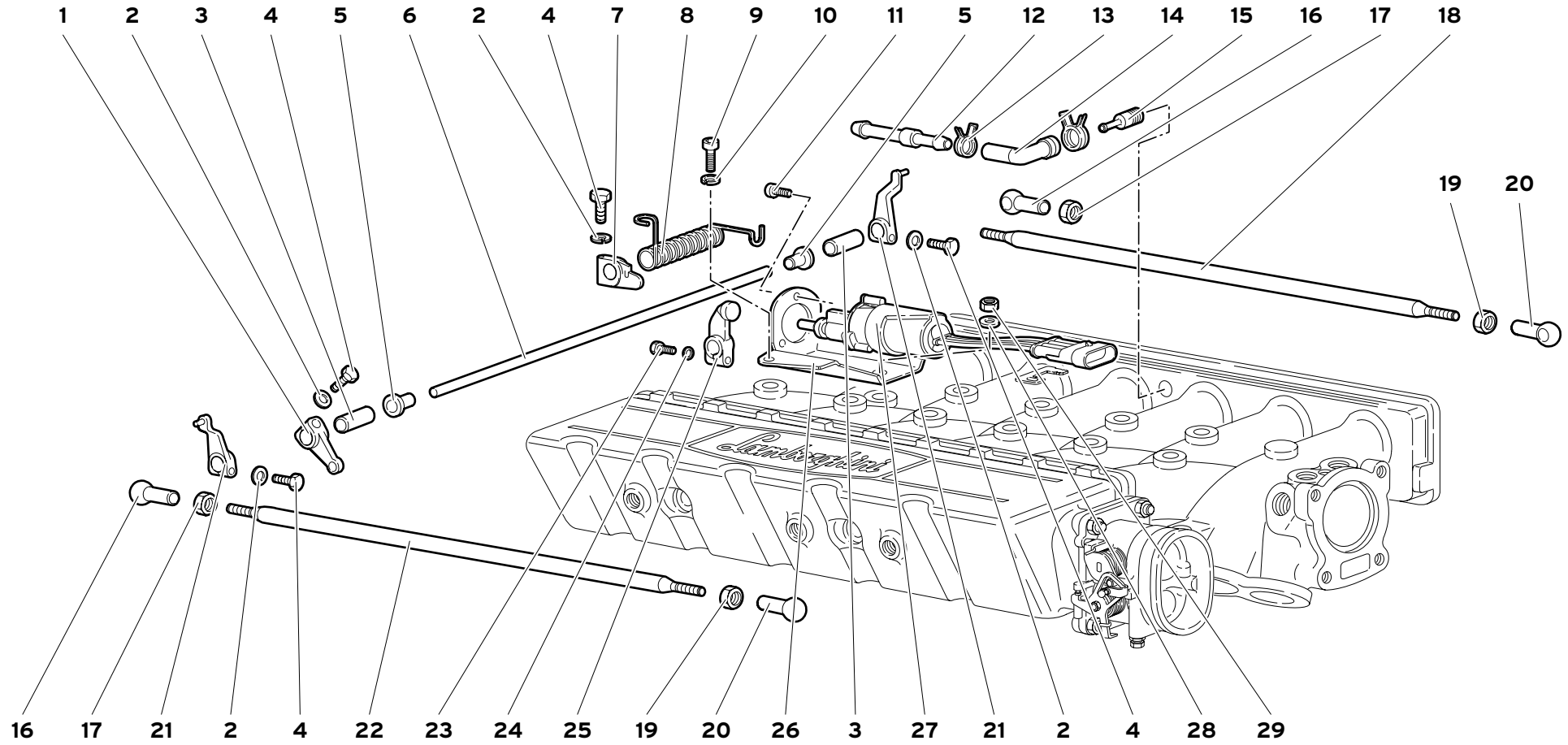

13	MY 99	TIRANTERIA ACCELERATORE ACCELERATOR CABLES TIRANTS ACCELERATEUR GASPEDAL-GESTÄNGE VARILLAJE DEL ACELERADOR	13.03.00	Diablo Roadster 09/1999

Rif. Ref. Réf. Bez. Ref.	Codice Part number Numero des pièces Teilnummer Codigo	Q.tà Q.ty Q.té Stk. C.dad	Versione Version Version Version Versión	DESCRIZIONE	DESCRIPTION	DESCRIPTION	BESCHREIBUNG	DESCRIPCION
1	001301093	1		LEVA	LEVER	LEVIER	HEBEL	PALANCA
2	008410602	4		RONDELLA	WASHER	RONDELLE	SCHEIBE	ARANDELA
3	001323136	2		DISTANZIALE	SPACER	ENTRETOISE	ABSTANDSTUECK	SEPARADOR
4	008100601	4		VITE	SCREW	VIS	SCHRAUBE	TORNILLO
5	008801204	2		BOCCOLA	BUSHING	DOUILLE	BUECHSE	CASQUILLO
6	001323135	1		ALBERINO	SMALL SHAFT	ARBRE	WELLE	ARBOL
7	001331005	1		LEVA	LEVER	LEVIER	HEBEL	PALANCA
8	001335958	1		MOLLA	SPRING	RESSORT	FEDER	RESORTE
9	008700646	1		VITE	SCREW	VIS	SCHRAUBE	TORNILLO
10	008410602	1		RONDELLA	WASHER	RONDELLE	SCHEIBE	ARANDELA
11	008700465	3		VITE	SCREW	VIS	SCHRAUBE	TORNILLO
12	001329319	1		RACCORDO	CONNECTION	RACCORD	STUTZEN	RACOR
13	008830122	2		FASCETTA	STRAP	COLLIER	HALTEBAND	ABRAZADERA
14	001329321	2		RACCORDO	CONNECTION	RACCORD	STUTZEN	RACOR
15	001328721	2		RACCORDO	CONNECTION	RACCORD	STUTZEN	RACOR ORIENTABLE
16	001300804	2		TESTA GIUNTO SFERICO	COUPLING HEAD	JOINT A ROTULE	KUGELPFANNE	ARTICULACION
17	008200501	2		DADO	NUT	ECROU	MUTTER	TUERCA
18	001328014	1		TIRANTE SX	LEFT TIE ROD	TIRANT	STANGE	VARILLA
19	008200504	2		DADO	NUT	ECROU	MUTTER	TUERCA
20	001308539	2		TESTA GIUNTO SFERICO	COUPLING HEAD	JOINT A ROTULE	KUGELPFANNE	ARTICULACION
21	0013001358	2		LEVA	LEVER	LEVIER	HEBEL	PALANCA
22	001328016	1		TIRANTE DX	RIGHT TIE ROD	TIRANT	STANGE	VARILLA
23	008100601	1		VITE	SCREW	VIS	SCHRAUBE	TORNILLO
24	008410602	1		RONDELLA	WASHER	RONDELLE	SCHEIBE	ARANDELA
25	001337826	1		LEVA	LEVER	LEVIER	HEBEL	PALANCA
26	001337818	1		SUPPORTO	SUPPORT	SUPPORT	LAGER	SOPORTE
27	006137792	1		COMANDO	CONTROL	COMMANDE	BETAETIGUNGS.	MANDO
28	008400606	1		RONDELLA	WASHER	RONDELLE	SCHEIBE	ARANDELA
29	008200606	1		DADO	NUT	ECROU	MUTTER	TUERCA

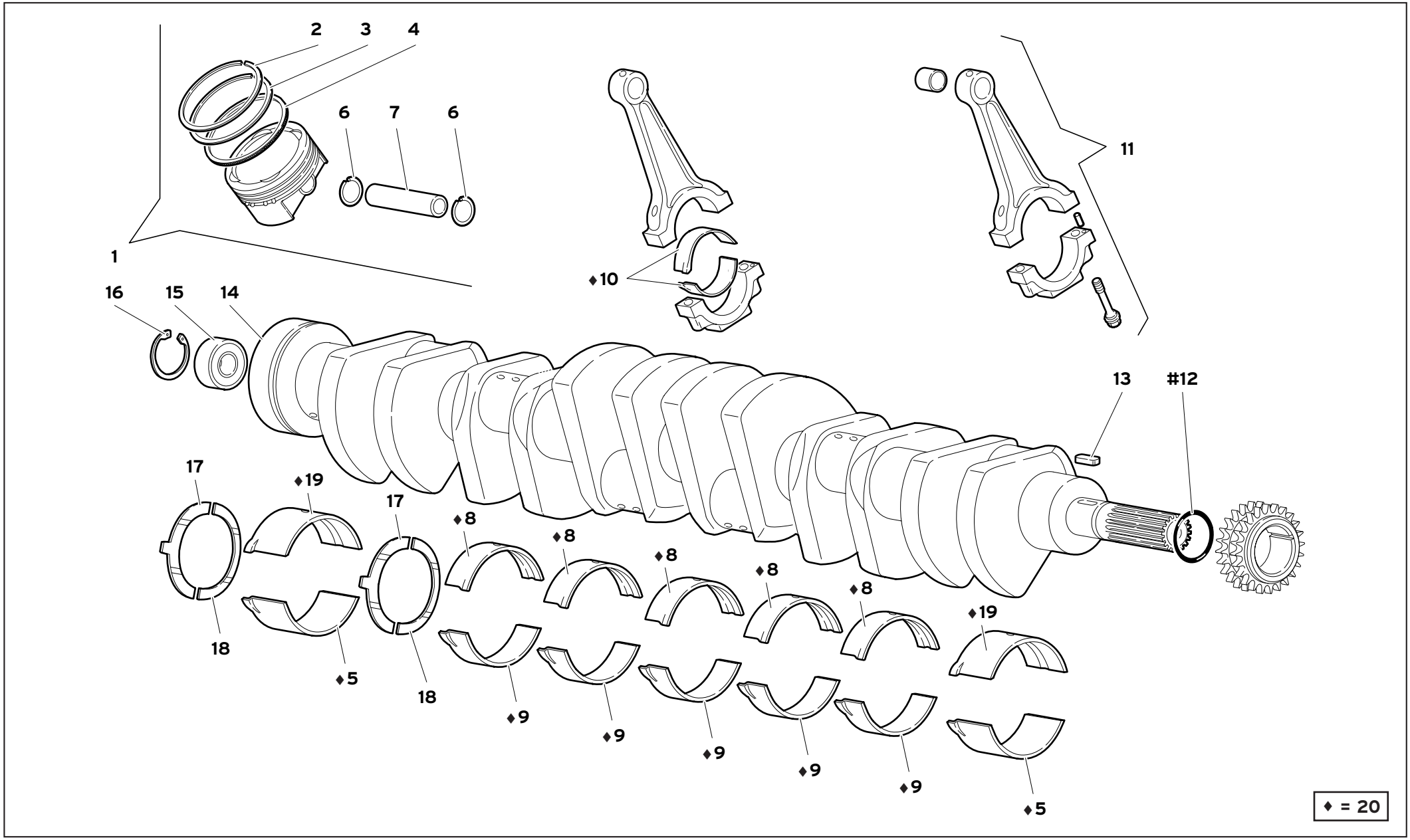

14	MY 99	MANOVELLISMI CRANKGEARS MECANIQUES A MANIVELLE KURBELGETRIEBE MECANISMOS DE LEVA	14.01.00	Diablo Roadster 09/1999

Rif. Ref. Réf. Bez. Ref.	Codice Part number Numero des pièces Teilnummer Codigo	Q.tà Q.ty Q.té Stk. C.dad	Versione Version Version Version Versión	DESCRIZIONE	DESCRIPTION	DESCRIPTION	BESCHREIBUNG	DESCRIPCION
1	001434827	12		PISTONE COMPLETO	PISTON	PISTON	KOLBEN	PISTON
2	001431826	12		SEGMENTO	PISTON RING	SEGMENT	KOLBENRING	ARO DE EMBOLO
3	001433747	12		SEGMENTO	PISTON RING	SEGMENT	KOLBENRING	ARO DE EMBOLO
4	001430432	12		SEGMENTO	PISTON RING	SEGMENT	KOLBENRING	ARO DE EMBOLO
5	001427231	2		SEMICUSCINETTO	HALF-BEARING	DEMI-COUSSINET	SCHALENHAELFTE	SEMICOJINETE
6	001430537	24		ANELLO RITEGNO	RETAINER RING	ARRETOIR	HALTERING	RETENEDOR
7	001430536	12		SPINOTTO	PISTON PIN	AXE DE PISTON	KOLBENBOLZEN	BULON DEL EMBOLO
8	001427240	5		SEMICUSCINETTO	HALF-BEARING	DEMI-COUSSINET	SCHALENHAELFTE	SEMICOJINETE
9	001420926	5		SEMICUSCINETTO	HALF-BEARING	DEMI-COUSSINET	SCHALENHAELFTE	SEMICOJINETE
10	001434892	24		BRONZINA	HALF-BEARING	DEMI-COUSSINET	SCHALENHAELFTE	SEMICOJINETE
11	001429577	12		BIELLA COMPLETA	LINK	BIELLE	LASCHE	BIELA
#12	008602803	1		ANELLO TENUTA	SEAL	JOINT D'ETANCHEITE	DICHTRING	JUNTA HERMETICA
13	008860506	1		CHIAVETTA	KEY	LINGUET	SCHEIBENFEDER	CHAVETA
14	423400400	1		ALBERO MOTORE LAVORATO	CRANKSHAFT	VILEBREQUIN	KURBELWELLE	CIGUENAL
15	008501501	1		CUSCINETTO	BEARING	ROULEMENT	LAGER	RODAMIENTO
16	008573501	1		ANELLO RITEGNO	RETAINER RING	ARRETOIR	HALTERING	RETENEDOR
17	001434369	2		SEMICUSCINETTO ASSIALE	HALF-BEARING	DEMI-COUSSINET	SCHALENHAELFTE	SEMICOJINETE
18	001434370	2		SEMICUSCINETTO ASSIALE	HALF-BEARING	DEMI-COUSSINET	SCHALENHAELFTE	SEMICOJINETE
19	001427228	2		SEMICUSCINETTO	HALF-BEARING	DEMI-COUSSINET	SCHALENHAELFTE	SEMICOJINETE
20	001434599	1		SERIE BRONZINE 2° MINORAZIONE	SET OF BUSHES	JEU DE COUSSINET	BRONZELAGER	SERIE COJINETES

#_ _ PRESENTE ANCHE NEL KIT GUARNIZIONI MOTORE E NEL KIT GUARNIZIONI COPERCHI

ALSO INCLUDED IN THE ENGINE GASKETS KIT AND COVER GASKETS KIT

EST EGALEMENT PRESENTE DANS LE KIT JOINTS DE MOTEUR ET DANS LE KIT JOINTS DE COUVERCLES

AUCH IM KIT MOTORDICHTUNGEN UND DECKELDICHTUNGEN

INCLUIDO TAMBIÉN EN EL KIT DE GUARN. DEL MOTOR Y EN EL KIT DE GUARN. PARA TAPAS

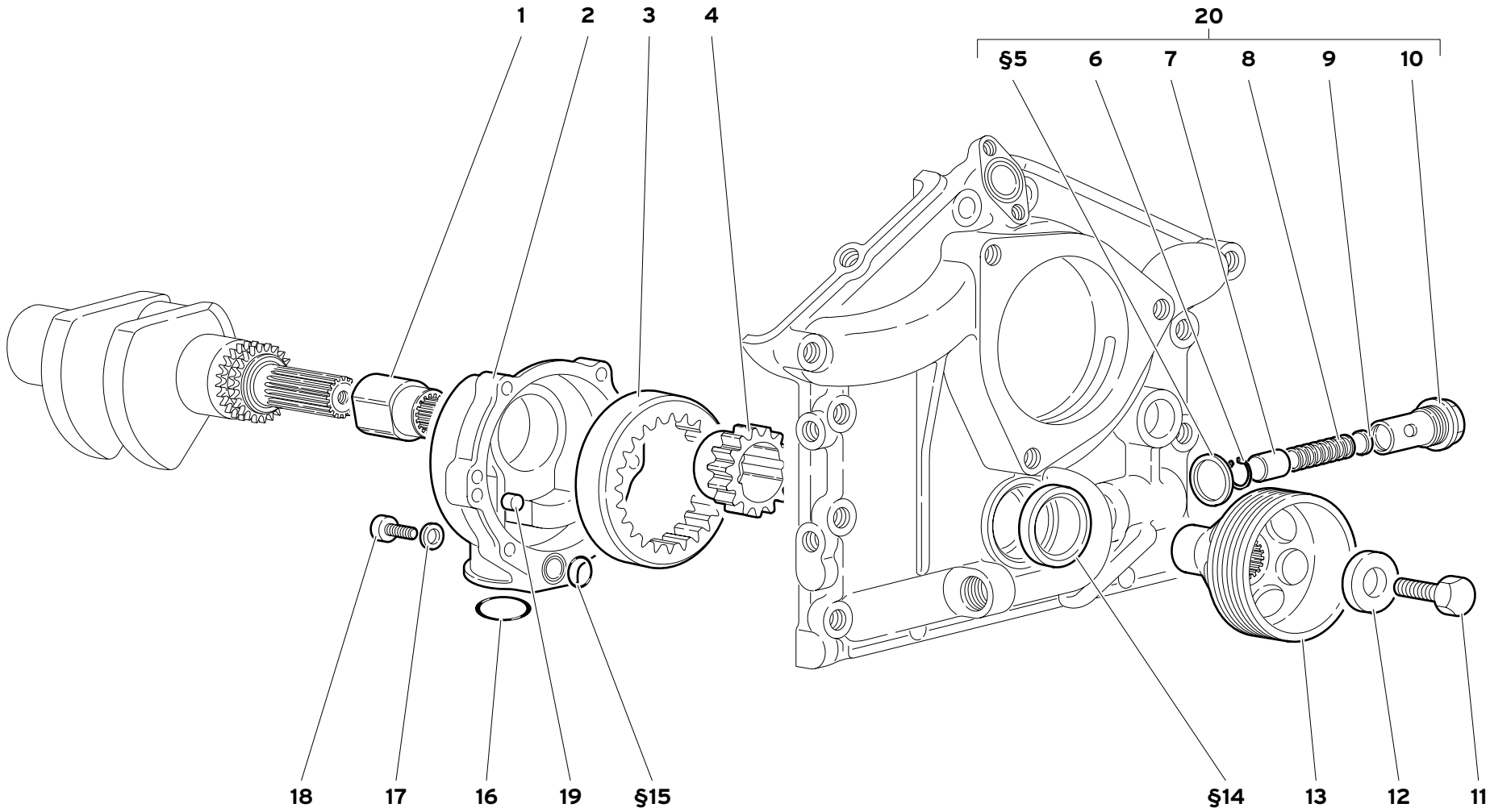

15	MY 99	POMPA OLIO MOTORE ENGINE OIL PUMP POMPE A HUILE MOTEUR MOTORÖLPUMPE BOMBA ACEITE MOTOR	15.01.00	Diablo Roadster 09/1999

Rif. Ref. Réf. Bez. Ref.	Codice Part number Numero des pièces Teilnummer Codigo	Q.tà Q.ty Q.té Stk. C.dad	Versione Version Version Version Versión	DESCRIZIONE	DESCRIPTION	DESCRIPTION	BESCHREIBUNG	DESCRIPCION
1	001532187	1		GIUNTO	COUPLING	ACCOUPLEMENT	KUPPLUNG	ARRASTRE
2	001532874	1		COPERCHIO	COVER	COUVERCLE	DECKEL	TAPA
3	001528526	1		INGRANAGGIO CONDOTTO	DRIVEN GEAR	PIGNON CONDUIT	ANGETRIEBENES	PINON CONDUCIDO
4	001528525	1		INGRANAGGIO CONDUTTORE	GEAR	PIGNON	ZAHRAD	PINON
§5	008403007	1		RONDELLA	WASHER	RONDELLE	SCHEIBE	ARANDELA
6	008571901	1		ANELLO RITEGNO	RETAINER RING	ARRETOIR	HALTERING	RETENEDOR
7	001232216	1		PISTONCINO	PLUNGER	PISTON	STOESSEL	EMBOLO
8	001519888	1		MOLLA	SPRING	RESSORT	FEDER	RESORTE
9	001232217	5		DISTANZIALE	SPACER	ENTRETOISE	ABSTANDSTUECK	SEPARADOR
10	001232215	1		CORPO VALV. REGOL. PRESS.	BODY	CORPS	GEHAUSE	CUERPO
11	008101641	1		VITE	SCREW	VIS	SCHRAUBE	TORNILLO
12	001433466	1		RONDELLA	WASHER	RONDELLE	SCHEIBE	ARANDELA
13	001432192	1		PULEGGIA	PULLEY	POULIE	RIEMENSCHEIBE	POLEA
§14	008613702	1		ANELLO TENUTA	SEAL	JOINT D'ETANCHEITE	DICHTRING	JUNTA HERMETICA
§15	008601705	1		ANELLO TENUTA	SEAL	JOINT D'ETANCHEITE	DICHTRING	JUNTA HERMETICA
16	008603503	1		ANELLO TENUTA	SEAL	JOINT D'ETANCHEITE	DICHTRING	JUNTA HERMETICA
17	008410602	6		RONDELLA	WASHER	RONDELLE	SCHEIBE	ARANDELA
18	008700627	6		VITE	SCREW	VIS	SCHRAUBE	TORNILLO
19	008850602	2		GRANO	DOWEL	ERGOT	PASSTIFT	PITON
20	0015004602	1		ASSIEME VALVOLA	VALVE ASSEMBLY	ENSEMBLE SOUPAPE	VENTILZUSAMMENBAU	GRUPO VÁLVULAS

§_ _ PRESENTE ANCHE NEL KIT GUARNIZIONI MOTORE / ALSO INCLUDED IN THE ENGINE GASKETS KIT / EST EGALEMENT PRESENTE DANS LE KIT JOINTS DE MOTEUR / AUCH IM KIT MOTORDICHTUNGEN VORHANDEN / INCLUIDO TAMBIÉN EN EL KIT DE GUARNICIONES DEL MOTOR

POMPA OLIO MOTORE

ENGINE OIL PUMP
POMPE A HUILE MOTEUR
MOTORÖLPUMPE
BOMBA ACEITE MOTOR

15.01.00

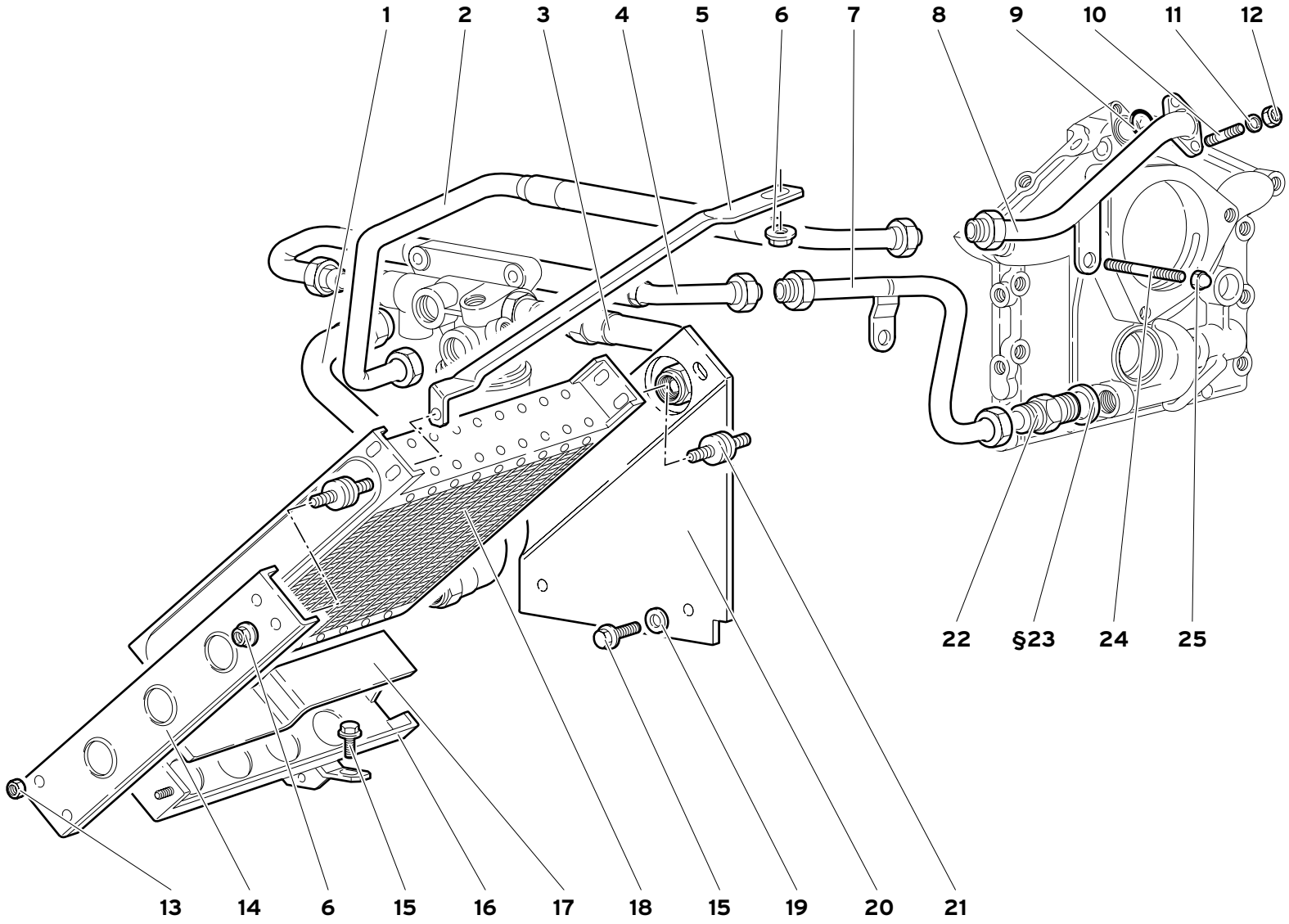

15	MY 99	CIRCUITO OLIO MOTORE ENGINE OIL SYSTEM CIRCUIT HUILE MOTEUR MOTORÖLKREISLAUF CIRCUITO ACEITE MOTOR	15.02.00	Diablo Roadster 09/1999

Rif. Ref. Réf. Bez. Ref.	Codice Part number Numero des pièces Teilnummer Codigo	Q.tà Q.ty Q.té Stk. C.dad	Versione Version Version Version Versión	DESCRIZIONE	DESCRIPTION	DESCRIPTION	BESCHREIBUNG	DESCRIPCION
1	0015001970	1		TUBO FLESSIBILE	FLEX. HOSE	TUYAU FLEXIBLE	SCHLAUCH	MANGA FLEXIBLE
2	001535966	1		TUBO	PIPE	TUYAU	ROHR	TUBO
3	0015001970	1		TUBO FLESSIBILE	FLEX. HOSE	TUYAU FLEXIBLE	SCHLAUCH	MANGA FLEXIBLE
4	001535965	1		TUBO	PIPE	TUYAU	ROHR	TUBO
5	004138028	1		TIRANTE	TIE ROD	TIRANT	STANGE	VARILLA
6	008200614	5		DADO	NUT	ECROU	MUTTER	TUERCA
7	001537292	1		TUBO	PIPE	TUYAU	ROHR	TUBO
8	001535967	1		TUBO	PIPE	TUYAU	ROHR	TUBO
9	008602803	1		ANELLO TENUTA	SEAL	JOINT D'ETANCHEITE	DICHTRING	JUNTA HERMETICA
10	008300828	2		PRIGIONIERO	STUD	GOUJON	STIFTSCHRAUBE	ESPARRAGO
11	008410820	2		RONDELLA	WASHER	RONDELLE	SCHEIBE	ARANDELA
12	008200801	2		DADO	NUT	ECROU	MUTTER	TUERCA
13	008200606	2		DADO	NUT	ECROU	MUTTER	TUERCA
14	004138030	1		STAFFA	BRACKET	ETRIER	HALTER	SOPORTE
15	008700663	5		VITE	SCREW	VIS	SCHRAUBE	TORNILLO
16	004138033	1		SUPPORTO	SUPPORT	SUPPORT	LAGER	SOPORTE
17	001533325	1		PROFILATO GOMMA	RUBBER WEATHER-	PROFILE CAOUTCHO.	PROFILGUMMI	PERFIL DE GOMA
18	001533283	1		RADIATORE OLIO	OIL RADIATOR	RADIATEUR	KUEHLER	RADIADOR
19	008400607	2		RONDELLA	WASHER	RONDELLE	SCHEIBE	ARANDELA
20	004138040	1		SUPPORTO	SUPPORT	SUPPORT	LAGER	SOPORTE
21	008920602	2		SUPPORTO ELASTICO	ELASTIC SUPPORT	SUPPORT ELASTIQUE	FEDERTRAEGER	APOYO ELASTICO
22	001529610	1		RACCORDO	CONNECTION	RACCORD	STUTZEN	RACOR
§23	008403007	1		RONDELLA	WASHER	RONDELLE	SCHEIBE	ARANDELA
24	008300905	1		PRIGIONIERO	STUD	GOUJON	STIFTSCHRAUBE	ESPARRAGO
25	008200816	1		DADO	NUT	ECROU	MUTTER	TUERCA

§_ _ PRESENTE ANCHE NEL KIT GUARNIZIONI MOTORE | ALSO INCLUDED IN THE ENGINE GASKETS KIT | EST EGALEMENT PRESENTE DANS LE KIT JOINTS DE MOTEUR | AUCH IM KIT MOTORDICHTUNGEN VORHANDEN | INCLUIDO TAMBIÉN EN EL KIT DE GUARNICIONES DEL MOTOR

CIRCUITO OLIO MOTORE

ENGINE OIL SYSTEM
CIRCUIT HUILE MOTEUR
MOTORÖLKREISLAUF
CIRCUITO ACEITE MOTOR

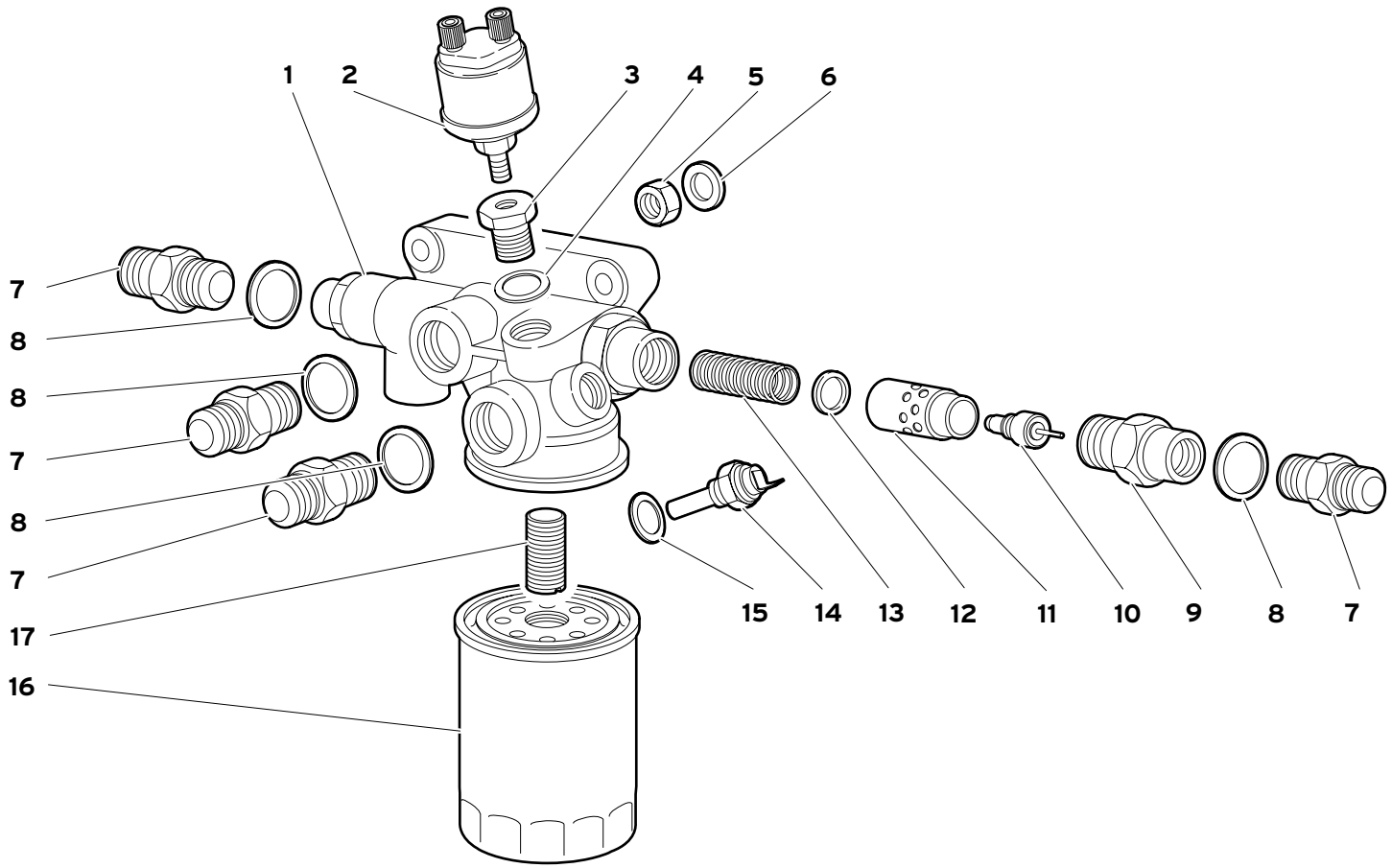

15	MY 99	FILTRO OLIO MOTORE ENGINE OIL FILTER FILTRE A HUILE MOTEUR MOTORÖLFILTER FILTRO ACEITE MOTOR	15.03.00	Diablo Roadster 09/1999

Rif. Ref. Réf. Bez. Ref.	Codice Part number Numero des pièces Teilnummer Codigo	Q.tà Q.ty Q.té Stk. C.dad	Versione Version Version Version Versión	DESCRIZIONE	DESCRIPTION	DESCRIPTION	BESCHREIBUNG	DESCRIPCION
1	001529644	1		CORPO VALVOLA TERMOSTATICA	VALVE HOUSING	CORPS	GEHAUSE	CUERPO
2	001530303	1		SENSORE PRESSIONE OLIO	OIL PRESSURE SENS.	SENSEUR	GEBER	SENSOR
3	001530309	1		RIDUZIONE	CONNECTION	RACCORD	STUTZEN	RACOR
4	008402202	1		RONDELLA	WASHER	RONDELLE	SCHEIBE	ARANDELA
5	008200804	3		DADO	NUT	ECROU	MUTTER	TUERCA
6	008400801	3		RONDELLA	WASHER	RONDELLE	SCHEIBE	ARANDELA
7	001529610	4		RACCORDO	CONNECTION	RACCORD	STUTZEN	RACOR
8	008403006	4		RONDELLA	WASHER	RONDELLE	SCHEIBE	ARANDELA
9	001530040	1		RACCORDO	CONNECTION	RACCORD	STUTZEN	RACOR ORIENTABLE
10	001536755	1		SENSORE TEMPERATURA	TEMPERATURE SENS.	SENSEUR	TEMP.-GEBER	SENSOR TEMPERAT.
11	001530037	1		VALVOLA TERMOSTATICA	THERMOSTATIC VALVE	SOUPAPE	VENTIL	VALVULA
12	001530761	1		RONDELLA	WASHER	RONDELLE	SCHEIBE	ARANDELA
13	001530038	1		MOLLA VALVOLA TERMOSTATICA	SPRING	RESSORT	FEDER	RESORTE
14	001530301	1		SENSORE TEMPERATURA OLIO	TEMPERATURE SENS.	SENSEUR	TEMP.-GEBER	SENSOR TEMPERAT.
15	008401425	1		RONDELLA	WASHER	RONDELLE	SCHEIBE	ARANDELA
16	001505914	1		FILTRO OLIO	OIL FILTER	FILTRE A HUILE	OELFILTER	FILTRO DE ACEITE
17	001523587	1		BOCCOLA FILETTATA	THREADED BUSHING	BAGUE FILETEE	GEWINDEBUECHSE	TUERCA

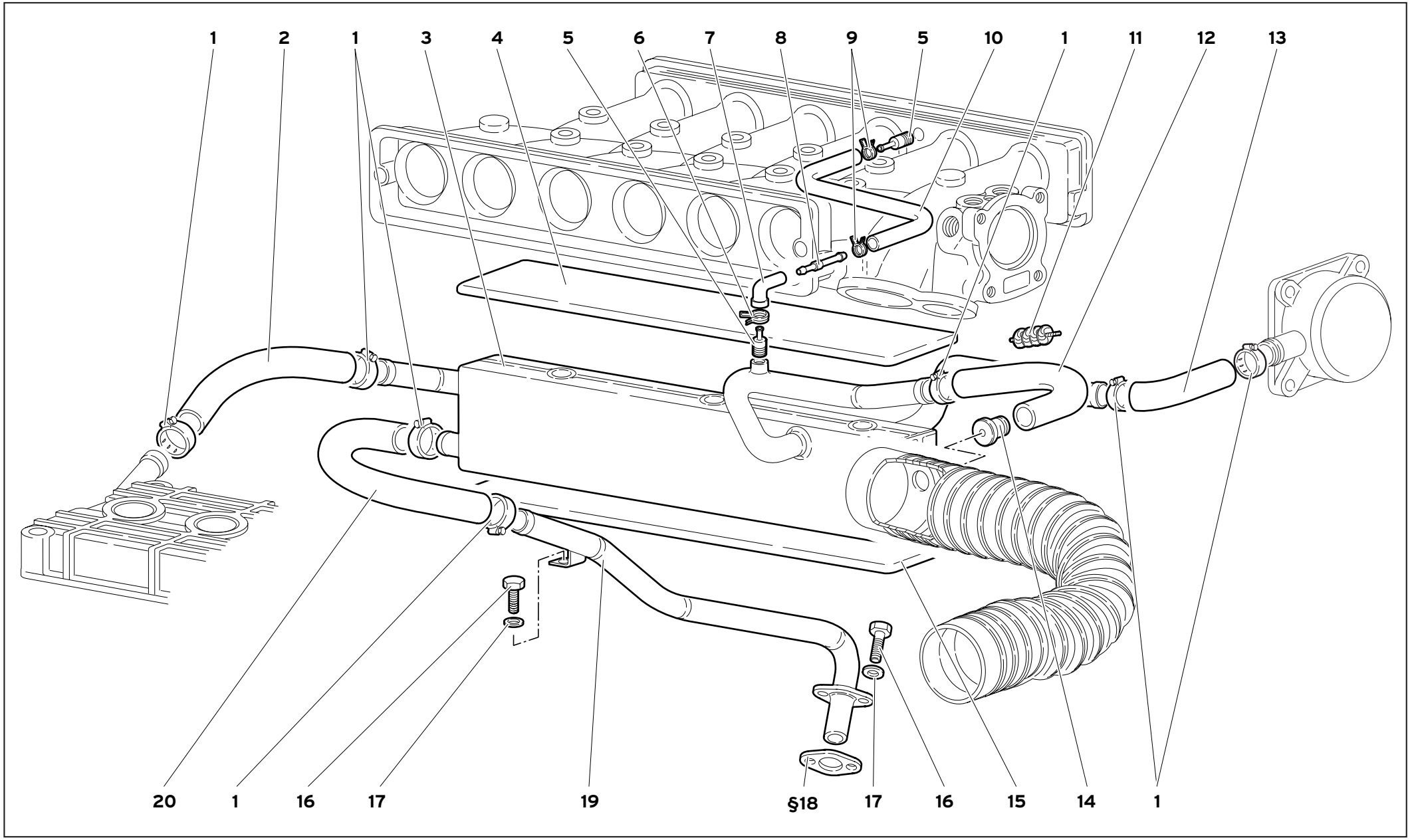

15	MY 99	CIRCUITO SFIATO OLIO MOTORE ENGINE OIL BREATHING SYSTEM CIRCUIT EVENT HUILE MOTEUR ÖLENTLÜFTERKREISLAUF CIRCUITO VENTILACIÓN ACEITE DEL MOTOR	15.04.00	Diablo Roadster 09/1999

Rif. Ref. Réf. Bez. Ref.	Codice Part number Numero des pièces Teilnummer Codigo	Q.tà Q.ty Q.té Stk. C.dad	Versione Version Version Version Versión	DESCRIZIONE	DESCRIPTION	DESCRIPTION	BESCHREIBUNG	DESCRIPCION
1	008832003	7		FASCETTA	STRAP	COLLIER	HALTEBAND	ABRAZADERA
2	001533391	1		TUBO	PIPE	TUYAU	ROHR	TUBO
3	001533385	1		SERBATOIO	RESERVOIR	RESERVOIR	BEHAELTER	DEPOSITO
4	001533448	1		ISOLANTE	INSULATOR	ISOLANT	ISOLIERUNG	AISLADOR
5	001328721	2		RACCORDO	CONNECTION	RACCORD	STUTZEN	RACOR
6	008830122	1		FASCETTA	STRAP	COLLIER	HALTEBAND	ABRAZADERA
7	001329321	1		RACCORDO 90°	CONNECTION	RACCORD	STUTZEN	RACOR
8	001329319	1		RACCORDO	CONNECTION	RACCORD	STUTZEN	RACOR
9	008830128	2		FASCETTA	STRAP	COLLIER	HALTEBAND	ABRAZADERA
10	001333445	1		TUBO	PIPE	TUYAU	ROHR	TUBO
11	001532768	1		SPEGNIFIAMMA	FLAME TRAP	COUPE-FLAMME	FLAMMENLOESCHER	APAGALLAMAS
12	001533775	1		TUBO	PIPE	TUYAU	ROHR	TUBO
13	0015001026	1		TUBO	PIPE	TUYAU	ROHR	TUBO
14	001333773	1		RACCORDO	CONNECTION	RACCORD	STUTZEN	RACOR ORIENTABLE
15	001533447	1		ISOLANTE	INSULATOR	ISOLANT	ISOLIERUNG	AISLADOR
16	008100601	3		VITE	SCREW	VIS	SCHRAUBE	TORNILLO
17	008410602	3		RONDELLA	WASHER	RONDELLE	SCHEIBE	ARANDELA
§18	001831058	1		GUARNIZIONE	GASKET	GUARNITURE	DICHTUNG	GUARNIZIONE
19	001532643	1		TUBO	PIPE	TUYAU	ROHR	TUBO
20	001532654	1		TUBO	PIPE	TUYAU	ROHR	TUBO

§_ _ PRESENTE ANCHE NEL KIT GUARNIZIONI MOTORE | ALSO INCLUDED IN THE ENGINE GASKETS KIT | EST EGALEMENT PRESENTE DANS LE KIT JOINTS DE MOTEUR | AUCH IM KIT MOTORDICHTUNGEN VORHANDEN | INCLUIDO TAMBIÉN EN EL KIT DE GUARNICIONES DEL MOTOR

CIRCUITO SFIATO OLIO MOTORE

ENGINE OIL BREATHING SYSTEM
CIRCUIT EVENT HUILE MOTEUR
ÖLENTLÜFTERKREISLAUF
CIRCUITO VENTILACIÓN ACEITE DEL MOTOR

Fino al motore:
Up to engine:
Jusqu' au moteur:
Bis zum Motor:
Hasta el motor:
2219

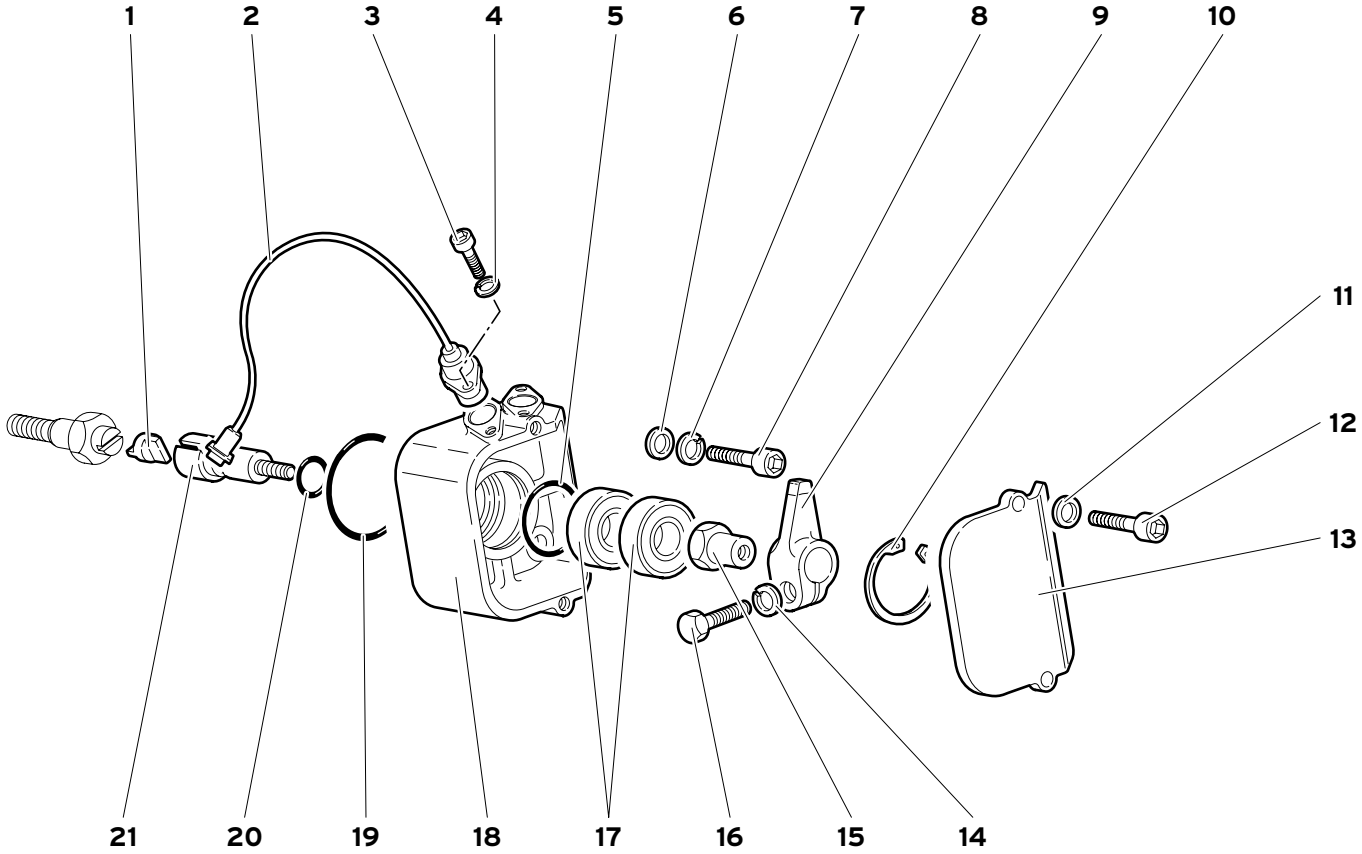

Rif. Ref. Réf. Bez. Ref.	Codice Part number Numero des pièces Teilnummer Codigo	Q.tà Q.ty Q.té Stk. C.dad	Versione Version Version Version Versión	DESCRIZIONE	DESCRIPTION	DESCRIPTION	BESCHREIBUNG	DESCRIPCION
1	001634052	1		GIUNTO A CROCE	COUPLING	ACCOUPLEMENT	KUPPLUNG	ARRASTRE
2	001625411	2		SENSORE DI FASE	TIMING SENSOR	SENSEUR	GEBER	SENSOR
3	008700512	4		VITE	SCREW	VIS	SCHRAUBE	TORNILLO
4	008410503	4		RONDELLA	WASHER	RONDELLE	SCHEIBE	ARANDELA
5	008603503	1		ANELLO TENUTA	SEAL	JOINT D'ETANCHEITE	DICHTRING	JUNTA HERMETICA
6	008400606	4		RONDELLA	WASHER	RONDELLE	SCHEIBE	ARANDELA
7	008410602	4		RONDELLA	WASHER	RONDELLE	SCHEIBE	ARANDELA
8	008700627	4		VITE	SCREW	VIS	SCHRAUBE	TORNILLO
9	001632292	1		GENERATORE DI IMPULSI	PULSE GENERATOR	BROSSE	STAHLBUERSTE	ESCOBILLA
10	008573501	1		ANELLO RITEGNO	RETAINER RING	ARRETOIR	HALTERING	RETENEDOR
11	008410503	2		RONDELLA	WASHER	RONDELLE	SCHEIBE	ARANDELA
12	008700512	2		VITE	SCREW	VIS	SCHRAUBE	TORNILLO
13	0016001286	1		COPERCHIO	COVER	COUVERCLE	DECKEL	TAPA
14	008410602	1		RONDELLA	WASHER	RONDELLE	SCHEIBE	ARANDELA
15	001632291	1		DADO	NUT	ECROU	MUTTER	TUERCA
16	008700670	1		VITE	SCREW	VIS	SCHRAUBE	TORNILLO
17	008501501	2		CUSCINETTO	BEARING	ROULEMENT	LAGER	RODAMIENTO
18	0016001285	1		SCATOLA	CASE	CARTER	GEHAUSE	CAJA
19	008605001	1		ANELLO TENUTA	SEAL	JOINT D'ETANCHEITE	DICHTRING	JUNTA HERMETICA
20	008600906	1		ANELLO TENUTA	SEAL	JOINT D'ETANCHEITE	DICHTRING	JUNTA HERMETICA
21	001632289	1		ALBERINO	SMALL SHAFT	ARBRE	WELLE	ARBOL

Dal motore:
From engine:
Du moteur:
Vom Motor:
Del motor:
2220

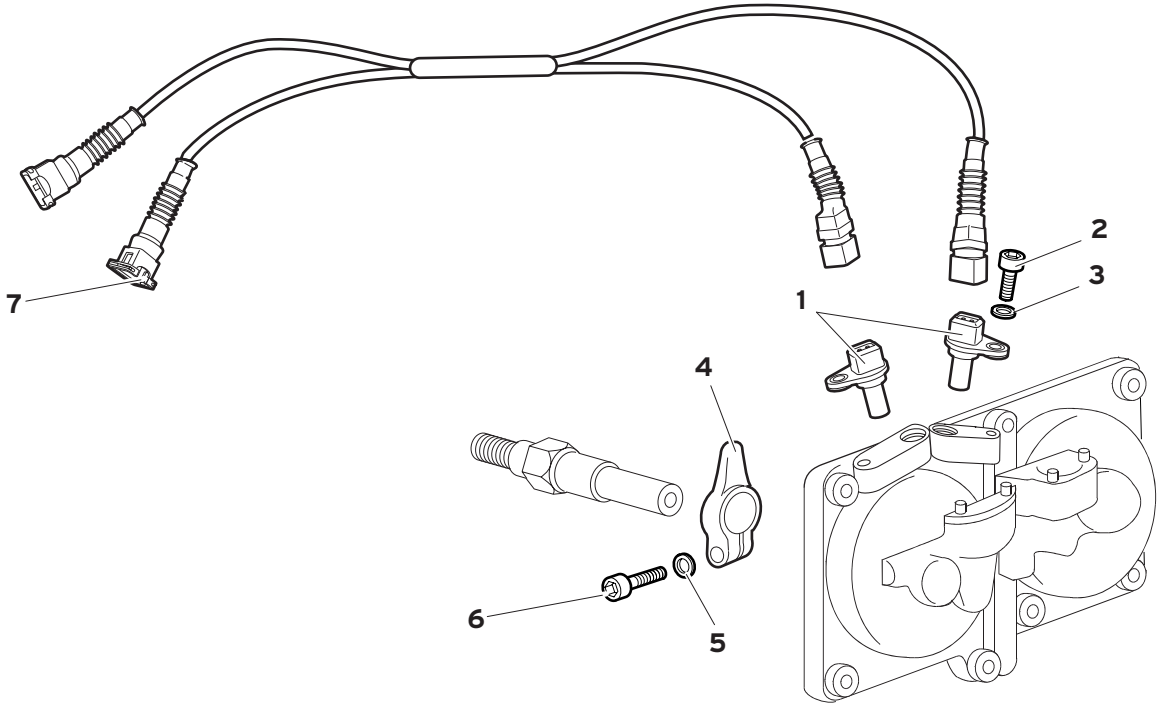

Rif. Ref. Réf. Bez. Ref.	Codice Part number Numero des pièces Teilnummer Codigo	Q.tà Q.ty Q.té Stk. C.dad	Versione Version Version Version Versión	DESCRIZIONE	DESCRIPTION	DESCRIPTION	BESCHREIBUNG	DESCRIPCION
1	002436999	2		SENSORE DI FASE	TIMING SENSOR	SENSEUR	GEBER	SENSOR
2	008700670	2		VITE	SCREW	VIS	SCHRAUBE	TORNILLO
3	008410602	2		RONDELLA	WASHER	RONDELLE	SCHEIBE	ARANDELA
4	0016003891	1		GENERATORE DI IMPULSI	PULSE GENERATOR	BROSSE	STAHLBUERSTE	ESCOBILLA
5	008410602	1		RONDELLA	WASHER	RONDELLE	SCHEIBE	ARANDELA
6	008700670	1		VITE	SCREW	VIS	SCHRAUBE	TORNILLO
7	0061003980	1		PROLUNGA PER SENSORI	SENSOR EXTENSION	RALLONGE POUR CAPTEURS	VERLANGERUNG SENSOREN	EXTENSION PARA SENSORES

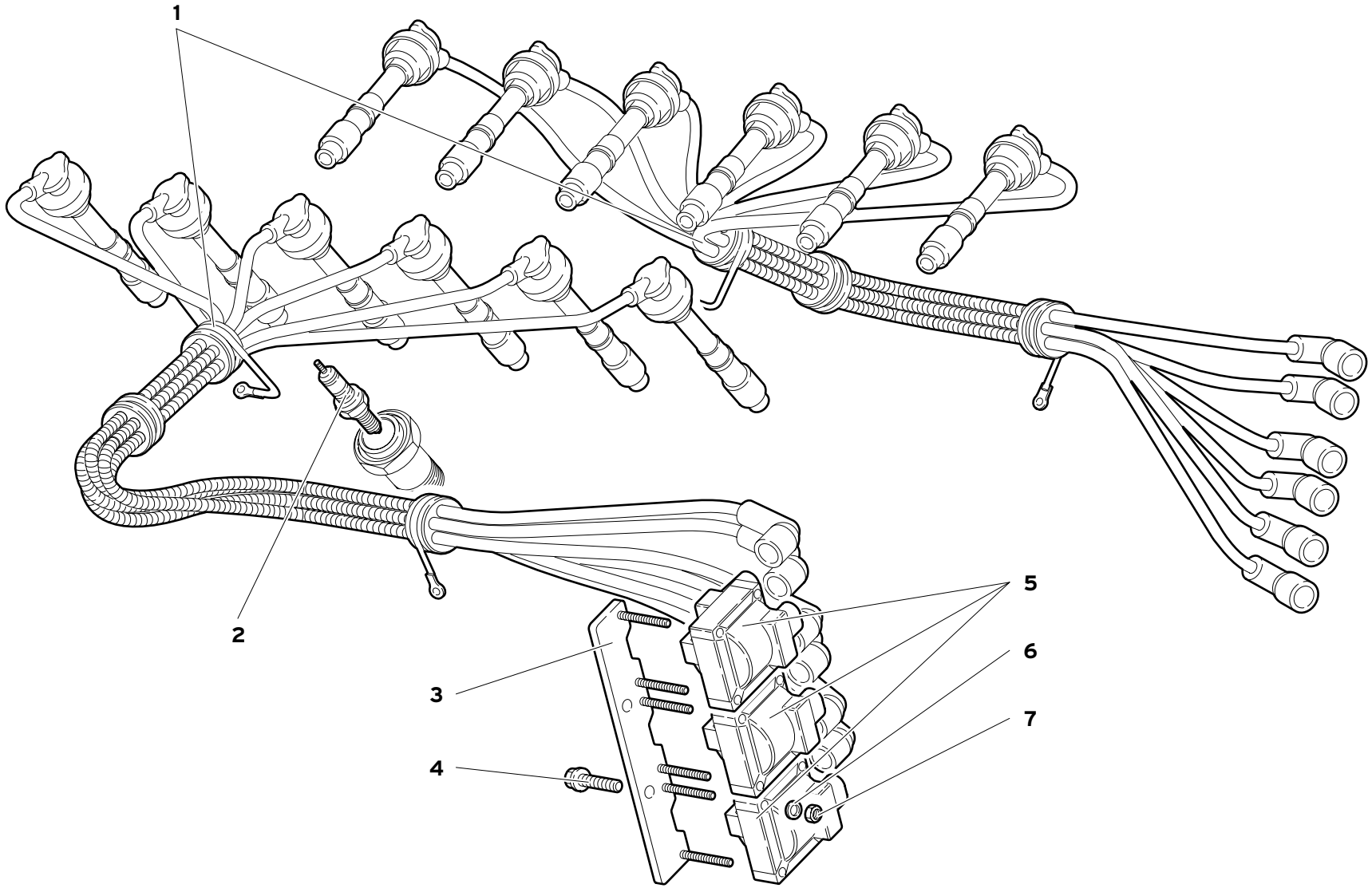

COMPONENTI ELETTRICI

ELECTRICAL COMPONENTS
COMPOSANTS ELECTRIQUES
ELEKTRO-BAUTEILE
COMPONENTES ELÈCTRICOS

Rif. Ref. Réf. Bez. Ref.	Codice Part number Numero des pièces Teilnummer Codigo	Q.tà Q.ty Q.té Stk. C.dad	Versione Version Version Version Versión	DESCRIZIONE	DESCRIPTION	DESCRIPTION	BESCHREIBUNG	DESCRIPCION
1	006137110	1		CAVI CANDELE	SPARK PLUG CABLE	CABLE DE BOUGIES	KERZENLEITUNG	CABLE DE BUJIAS
2	001630289	12		CANDELA CHAMPION A 59 GC	SPARK PLUG	BOUGIE	KERZE	BUJIA
3	0016004525	2		SUPPORTO	SUPPORT	SUPPORT	LAGER	SOPORTE
4	008700660	4		VITE	SCREW	VIS	SCHRAUBE	TORNILLO
5	0016004528	6		BOBINA	COIL	BOBINE	ZUENDSPULE	BOBINA
6	008400401	12		RONDELLA	WASHER	RONDELLE	SCHEIBE	ARANDELA
7	008200406	12		DADO	NUT	ECROU	MUTTER	TUERCA

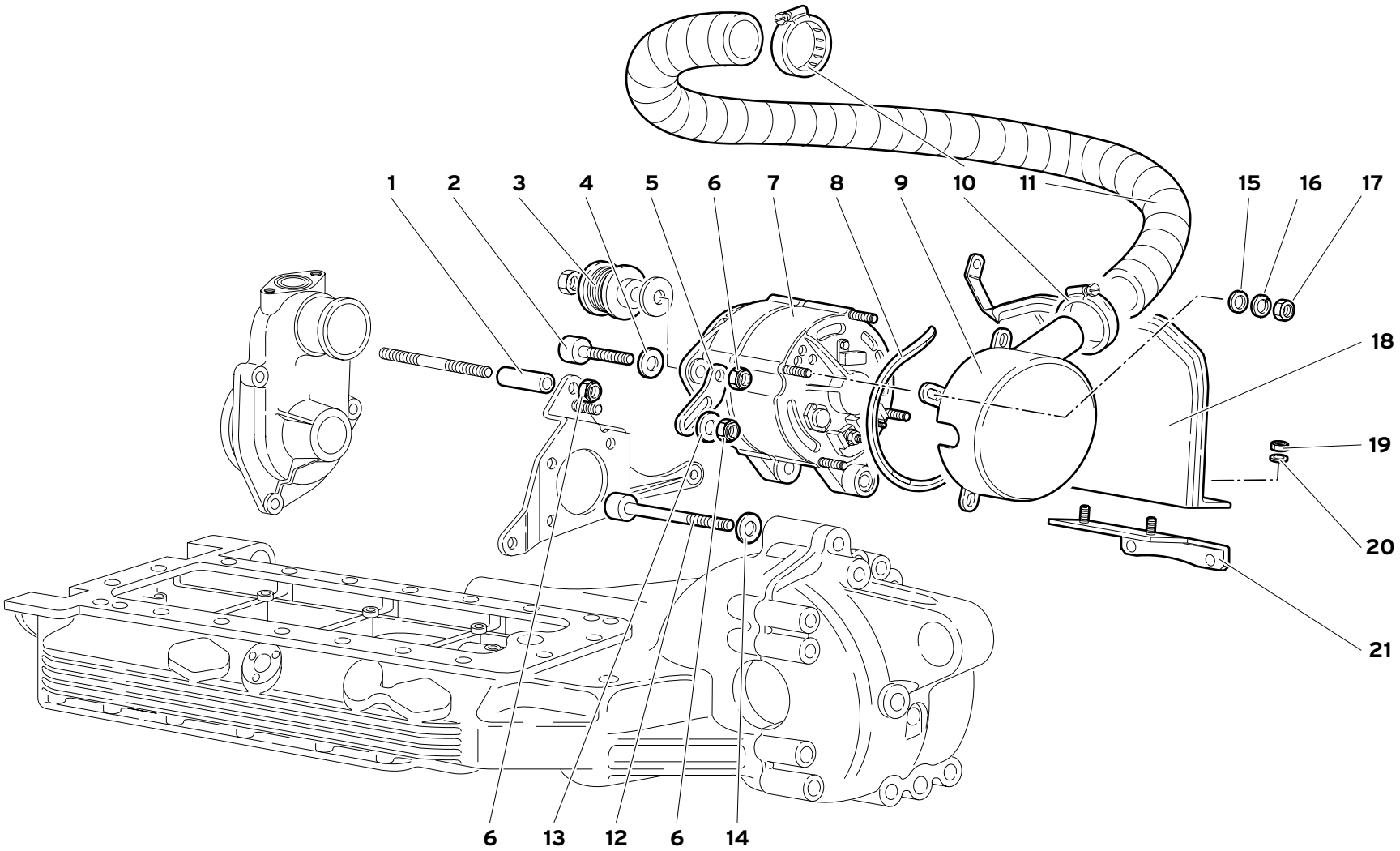

16	MY 99	ALTERNATORE ALTERNATOR ALTERNATEUR DREHSTROMGENERATOR ALTERNADOR	16.03.00	Diablo Roadster 09/1999

Rif. Ref. Réf. Bez. Ref.	Codice Part number Numero des pièces Teilnummer Codigo	Q.tà Q.ty Q.té Stk. C.dad	Versione Version Version Version Versión	DESCRIZIONE	DESCRIPTION	DESCRIPTION	BESCHREIBUNG	DESCRIPCION
1	004031496	1		DISTANZIALE	SPACER	ENTRETOISE	ABSTANDSTUECK	SEPARADOR
2	008701017	1		VITE	SCREW	VIS	SCHRAUBE	TORNILLO
3	001636515	1		PULEGGIA	PULLEY	POULIE	RIEMENSCHEIBE	POLEA
4	008401006	1		RONDELLA	WASHER	RONDELLE	SCHEIBE	ARANDEL
5	0016002730	1		STAFFA	BRACKET	ETRIER	HALTER	SOPORTE
6	008201008	3		DADO	NUT	ECROU	MUTTER	TUERCA
7	001625271	1		ALTERNATORE	ALTERNATOR	ALTERNATEUR	DREHSTROMLICHT-	ALTERNADOR
8	001625920	1		GUARNIZIONE	GASKET	GUARNITURE	DICHTUNG	GUARNIZIONE
9	001635962	1		CONVOGLIATORE	CONVEYOR	CONVOYEUR	LEITBLECH	CANALIZADOR
10	008833802	2		FASCETTA	STRAP	COLLIER	HALTEBAND	ABRAZADERA
11	001635963	1		TUBO	PIPE	TUYAU	ROHR	TUBO
12	008701022	1		VITE	SCREW	VIS	SCHRAUBE	TORNILLO
13	008401006	1		RONDELLA	WASHER	RONDELLE	SCHEIBE	ARANDELA
14	008411002	1		RONDELLA	WASHER	RONDELLE	SCHEIBE	ARANDELA
15	008400506	4		RONDELLA	WASHER	RONDELLE	SCHEIBE	ARANDELA
16	008410502	4		RONDELLA	WASHER	RONDELLE	SCHEIBE	ARANDELA
17	008200501	4		DADO	NUT	ECROU	MUTTER	TUERCA
18	001635960	1	71	PARATIA	PLATE	TOLE	SCHLUSS	FLEJE
18	001635960	1	96	PARATIA	PLATE	TOLE	SCHLUSS	FLEJE
♦18	0016004654	1	71	PARATIA	PLATE	TOLE	SCHLUSS	FLEJE
♦18	0016004654	1	96	PARATIA	PLATE	TOLE	SCHLUSS	FLEJE
19	008200614	2	71	DADO	NUT	ECROU	MUTTER	TUERCA
19	008200614	2	96	DADO	NUT	ECROU	MUTTER	TUERCA
20	008400607	2	71	RONDELLA	WASHER	RONDELLE	SCHEIBE	ARANDEL
20	008400607	2	96	RONDELLA	WASHER	RONDELLE	SCHEIBE	ARANDEL
21	001635961	1	71	STAFFA	BRACKET	ETRIER	HALTER	SOPORTE
21	001635961	1	96	STAFFA	BRACKET	ETRIER	HALTER	SOPORTE

♦_ _	DAL MOTORE N° 2220	FROM ENGINE N° 2220	DU MOTEUR N° 2220	VON MOTOR Nr. 2220	EL MOTOR N° 2220

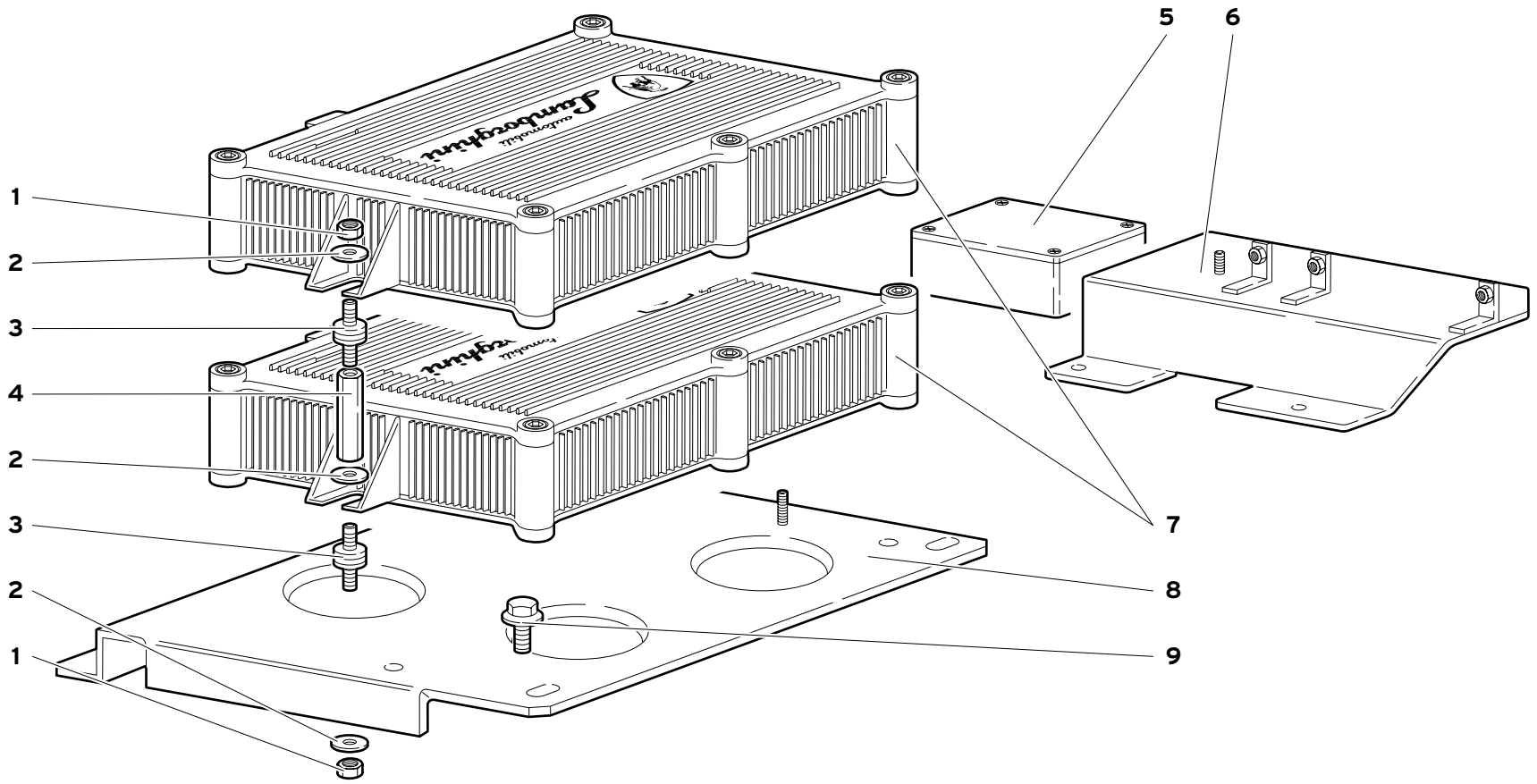

CENTRALINE ELETTRONICHE INIEZIONE

ELECTRONIC INJECTION UNITS

ELEKTRONISCHE EINSPRITZSTEUERUNGEN

CENTRALES ELECTRONIQUES D'INJECTION

CENTRALITAS ELECTRÓNICAS DE INYECCIÓN

Rif. Ref. Réf. Bez. Ref.	Codice Part number Numero des pièces Teilnummer Codigo	Q.tà Q.ty Q.té Stk. C.dad	Versione Version Version Version Versión	DESCRIZIONE	DESCRIPTION	DESCRIPTION	BESCHREIBUNG	DESCRIPCION
1	008200606	6		DADO	NUT	ECROU	MUTTER	TUERCA
2	008400607	12		RONDELLA	WASHER	RONDELLE	SCHEIBE	ARANDELA
3	008920603	6		SUPPORTO ELASTICO	ELASTIC SUPPORT	SUPPORT ELASTIQUE	FEDERTRAEGER	APOYO ELASTICO
4	002032381	3		COLONNETTA	STUD	COLONNETTE	BOLZEN	ESPARRAGO
5	001637825	1		CENTRAL. CARTER DRIVER	ELECT. CONTROL UNIT	DISPOSITIF DE COM.	ELEKTRONENSTEUER.	CENTRALITA ELEC.
6	0016001375	1		SUPPORTO	SUPPORT	SUPPORT	LAGER	SOPORTE
7	0020002677	2		CENTRALINA ELETTRONICA	ELECT. CONTROL UNIT	DISPOSITIF DE COM.	ELEKTRONENSTEUER.	CENTRALITA ELEC.
7	0020002679	2	71	CENTRALINA ELETTRONICA	ELECT. CONTROL UNIT	DISPOSITIF DE COM.	ELEKTRONENSTEUER.	CENTRALITA ELEC.
7	0020002679	2	96	CENTRALINA ELETTRONICA	ELECT. CONTROL UNIT	DISPOSITIF DE COM.	ELEKTRONENSTEUER.	CENTRALITA ELEC.
7	0020002678	2	80	CENTRALINA ELETTRONICA	ELECT. CONTROL UNIT	DISPOSITIF DE COM.	ELEKTRONENSTEUER.	CENTRALITA ELEC.
7	0020002678	2	88	CENTRALINA ELETTRONICA	ELECT. CONTROL UNIT	DISPOSITIF DE COM.	ELEKTRONENSTEUER.	CENTRALITA ELEC.
7	0020002678	2	89	CENTRALINA ELETTRONICA	ELECT. CONTROL UNIT	DISPOSITIF DE COM.	ELEKTRONENSTEUER.	CENTRALITA ELEC.
8	002036180	1		PIASTRA	PLATE	PLAQUE	PLATTE	PLACA
9	008700663	3		VITE	SCREW	VIS	SCHRAUBE	TORNILLO

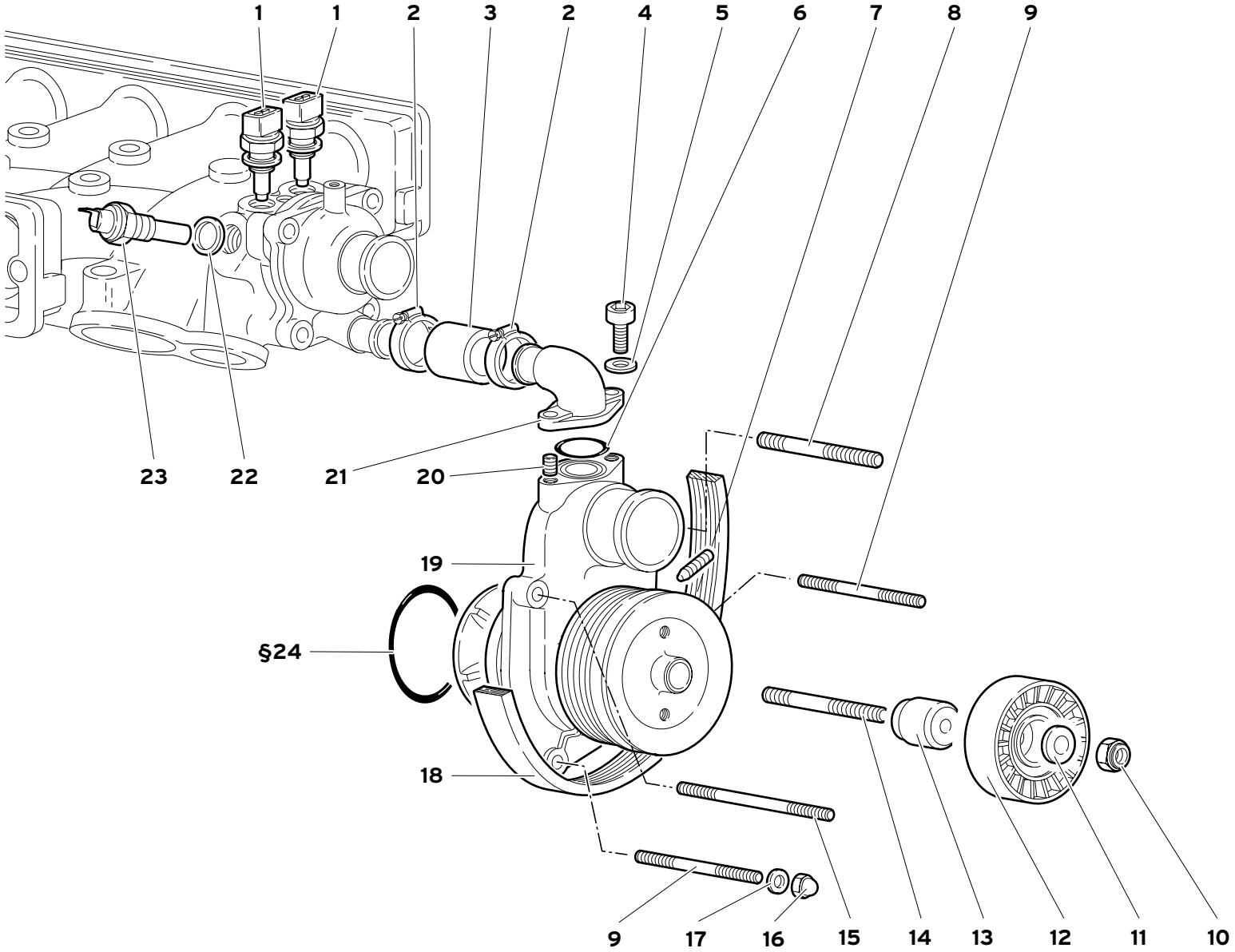

17	MY 99	POMPA ACQUA WATER PUMP POMPE A EAU WASSERPUMPE BOMBA DEL AGUA	17.01.00	Diablo Roadster 09/1999

Rif. Ref. Réf. Bez. Ref.	Codice Part number Numero des pièces Teilnummer Codigo	Q.tà Q.ty Q.té Stk. C.dad	Versione Version Version Version Versión	DESCRIZIONE	DESCRIPTION	DESCRIPTION	BESCHREIBUNG	DESCRIPCION
1	002024394	2		SENSORE TEMP. ACQUA	TEMPERAT. SENSOR	SENSEUR	TEMP.-GEBER	SENSOR TEMPER.
2	008832604	2		FASCETTA	STRAP	COLLIER	HALTEBAND	ABRAZADERA
3	001732811	1		TUBO	PIPE	TUYAU	ROHR	TUBO
4	008700617	2		VITE	SCREW	VIS	SCHRAUBE	TORNILLO
5	008410602	2		RONDELLA	WASHER	RONDELLE	SCHEIBE	ARANDELA
6	008602803	1		ANELLO TENUTA	SEAL	JOINT D'ETANCHEITE	DICHTRING	JUNTA HERMETICA
7	008700650	1		VITE	SCREW	VIS	SCHRAUBE	TORNILLO
8	008301034	1		PRIGIONIERO	STUD	GOUJON	STIFTSCHRAUBE	ESPARRAGO
9	008300809	2		PRIGIONIERO	STUD	GOUJON	STIFTSCHRAUBE	ESPARRAGO
10	008201008	1		DADO	NUT	ECROU	MUTTER	TUERCA
11	008400806	1		RONDELLA	WASHER	RONDELLE	SCHEIBE	ARANDELA
12	001237084	1		PULEGGIA	PULLEY	POULIE	RIEMENSCHEIBE	POLEA
13	001237082	1		BUSSOLA	BUSHING	DOUILLE	GEWINDEBUECHSE	CASQUILLO
14	008301034	1		PRIGIONIERO	STUD	GOUJON	STIFTSCHRAUBE	ESPARRAGO
15	008300833	1		PRIGIONIERO	STUD	GOUJON	STIFTSCHRAUBE	ESPARRAGO
16	008200809	3		DADO	NUT	ECROU	MUTTER	TUERCA
17	008400806	3		RONDELLA	WASHER	RONDELLE	SCHEIBE	ARANDELA
18	001736516	1		CINGHIA POMPA ACQUA E ALTERN.	TRANS BELT	COURROIE	RIEMEN	CORREA
19	0017001862	1		POMPA ACQUA	WATER PUMP	POMPE A EAU	WASSERPUMPE	BOMBA DE AGUA
20	008840601	2		HELI-COIL	HELI-COIL	HELI-COIL	HELI-COIL	HELI-COIL
21	001732803	1		RACCORDO	CONNECTION	RACCORD	STUTZEN	RACOR ORIENTABLE
22	008401408	1		RONDELLA	WASHER	RONDELLE	SCHEIBE	ARANDELA
23	001724221	1		TERMOCOPPIA	THERMOCOUPLE	THERMOCOUPLE	THERMOELEMENT	PAR TERMICO
§24	008609901	1		ANELLO DI TENUTA	SEAL	JOINT D'ETANCHEITE	DICHTRING	JUNTA HERMETICA

§_ _ PRESENTE ANCHE NEL KIT GUARNIZIONI MOTORE / ALSO INCLUDED IN THE ENGINE GASKETS KIT / EST ÉGALEMENT PRÉSENTE DANS LE KIT JOINTS DE MOTEUR / AUCH IM KIT MOTORDICHTUNGEN VORHANDEN / INCLUIDO TAMBIÉN EN EL KIT DE GUARNICIONES DEL MOTOR

POMPA ACQUA

WATER PUMP
POMPE A EAU

WASSERPUMPE
BOMBA DEL AGUA

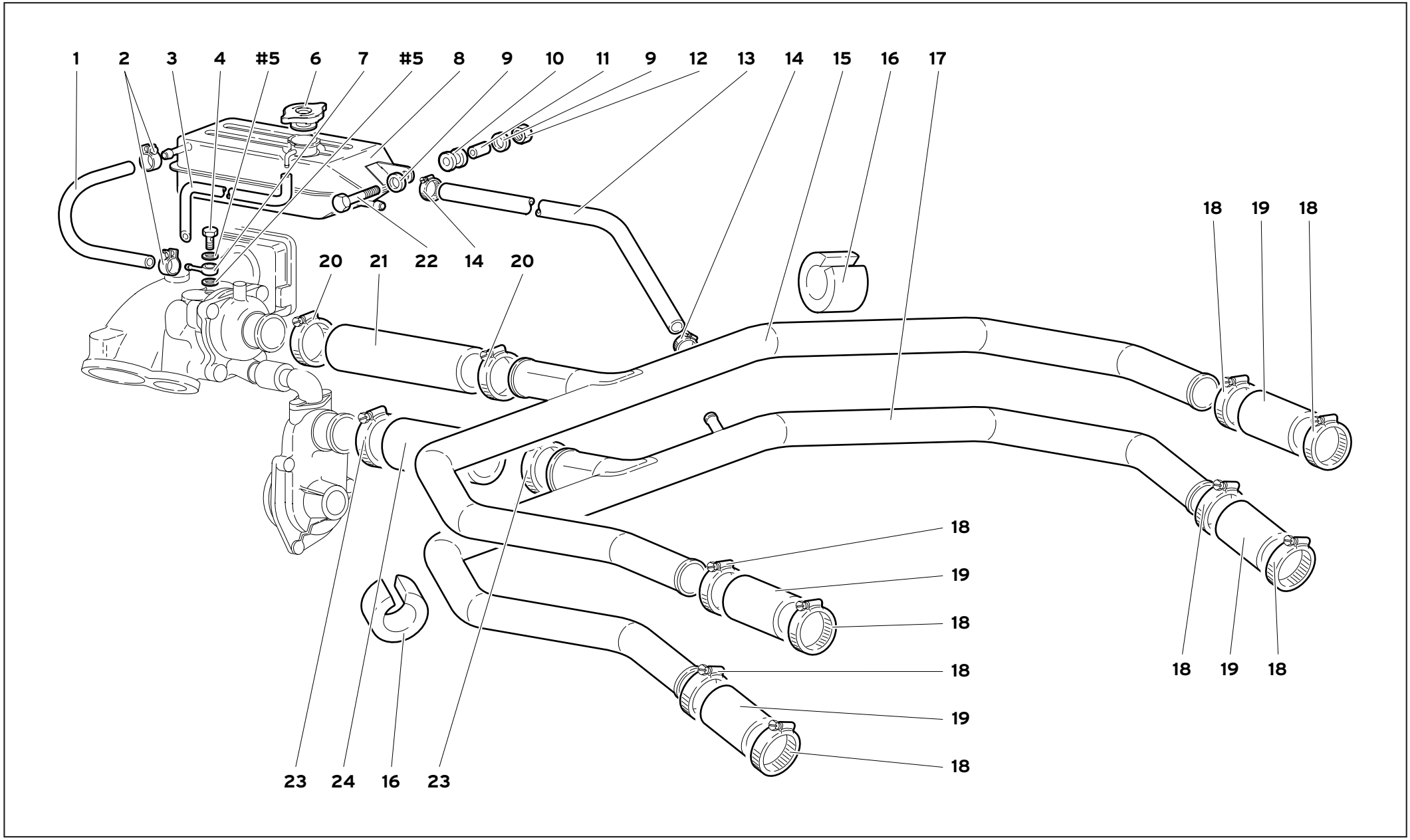

17	MY 99	CIRCUITO RAFFREDDAMENTO ACQUA WATER COOLING SYSTEM CIRCUIT DE REFROIDISSEMENT EAU WASSER-KÜHLKREISLAUF CIRCUITO DE REFRIGERACIÓN DE AGUA	17.02.01	Diablo Roadster 02/2000

Rif. Ref. Réf. Bez. Ref.	Codice Part number Numero des pièces Teilnummer Codigo	Q.tà Q.ty Q.té Stk. C.dad	Versione Version Version Version Versión	DESCRIZIONE	DESCRIPTION	DESCRIPTION	BESCHREIBUNG	DESCRIPCION
1	001733713	1		TUBO	PIPE	TUYAU	ROHR	TUBO
2	008830817	2		FASCETTA	STRAP	COLLIER	HALTEBAND	ABRAZADERA
3	001731993	1		TUBO	PIPE	TUYAU	ROHR	TUBO
4	001733423	1		VITE DI SFIATO	VENT SCREW	VIS D'EVENT	ENTLUEFTUNGS-	TORNILLO DE RESPI.
#5	008400818	2		RONDELLA	WASHER	RONDELLE	SCHEIBE	ARANDELA
6	001734185	1		TAPPO SERBATOIO	TANK CAP	BOUCHON	SCHRAUBDECKEL	TAPON
7	001733714	1		RACCORDO	CONNECTION	RACCORD	STUTZEN	RACOR
8	001733712	1		SERBATOIO	W/W RESERVOIR	RESERVOIR	BEHAELTER	DEPOSITO
9	008400607	2		RONDELLA	WASHER	RONDELLE	SCHEIBE	ARANDELA
10	008610903	1		BOCCOLA GOMMA	RUBBER BUSHING	BAGUE CAOUTCHOUC	GUMMIBUECHSE	COJINETE DE CAUC.
11	008800602	1		BOCCOLA	BUSHING	DOUILLE	BUECHSE	CASQUILLO
12	008200606	1		DADO	NUT	ECROU	MUTTER	TUERCA
13	001737088	1		TUBO	PIPE	TUYAU	ROHR	TUBO
14	008831524	2		FASCETTA	STRAP	COLLIER	HALTEBAND	ABRAZADERA
15	001735106	1		TUBO	PIPE	TUYAU	ROHR	TUBO
16	001732057	4		PROTEZIONE	SHIELD	PROTECTION	ABDECKUNG	DEFENSA
17	0017001314	1		TUBO	PIPE	TUYAU	ROHR	TUBO
18	008833001	8		FASCETTA	STRAP	COLLIER	HALTEBAND	ABRAZADERA
19	001730574	4		TUBO	PIPE	TUYAU	ROHR	TUBO
20	008833802	2		FASCETTA	STRAP	COLLIER	HALTEBAND	ABRAZADERA
21	001732812	1		TUBO	PIPE	TUYAU	ROHR	TUBO
22	008100623	1		VITE	SCREW	VIS	SCHRAUBE	TORNILLO
23	008834501	2		FASCETTA	STRAP	COLLIER	HALTEBAND	ABRAZADERA
24	001730572	1		TUBO	PIPE	TUYAU	ROHR	TUBO
#_ _				PRESENTE ANCHE NEL KIT GUARNIZIONI MOTORE E NEL KIT GUARNIZIONI COPERCHI	ALSO INCLUDED IN THE ENGINE GASKETS KIT AND COVER GASKETS KIT	EST EGALEMENT PRESENTE DANS LE KIT JOINTS DE MOTEUR ET DANS LE KIT JOINTS DE COUVERCLES	AUCH IM KIT MOTORDICHTUNGEN UND DECKELDICHTUNGEN	INCLUIDO TAMBIÉN EN EL KIT DE GUARN. DEL MOTOR Y EN EL KIT DE GUARN. PARA TAPAS

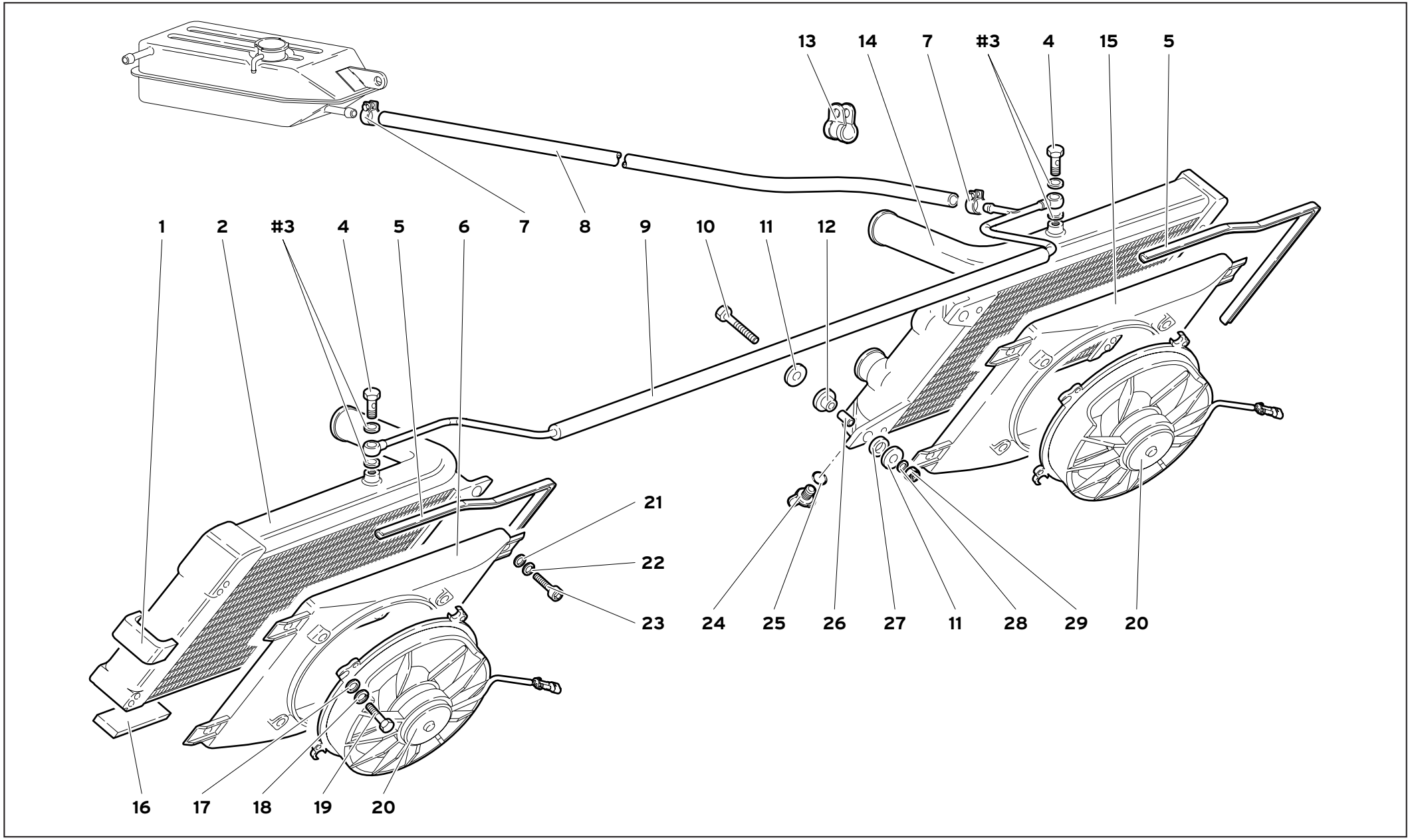

17	MY 99	RADIATORI ED ELETTROVENTILATORI RADIATORS AND ELECTRO-FANS RADIATEURS ET ELECTROVENTILATEURS KÜHLER UND ELEKTRO-VENTILATOREN RADIADORES Y ELECTROVENTILADORES	17.03.00	Diablo Roadster 09/1999

Rif. Ref. Réf. Bez. Ref.	Codice Part number Numero des pièces Teilnummer Codigo	Q.tà Q.ty Q.té Stk. C.dad	Versione Version Version Version Versión	DESCRIZIONE	DESCRIPTION	DESCRIPTION	BESCHREIBUNG	DESCRIPCION
1	001733004	4		PROTEZIONE	SHIELD	PROTECTION	ABDECKUNG	DEFENSA
2	001737087	1		RADIATORE SX	LEFT RADIATOR	RADIATEUR	KUEHLER	RADIADOR
#3	008400818	4		RONDELLA	WASHER	RONDELLE	SCHEIBE	ARANDELA
4	001733423	2		VITE DI SFIATO	VENT SCREW	VIS D'EVENT	ENTLUEFTUNGS.	TORNILLO DE RESPI.
5	001731660	2		GUARNIZIONE	GASKET	GUARNITURE	DICHTUNG	GUARNIZIONE
6	001730744	1		CONVOGLIATORE SX	LEFT CONVEYOR	CONVOYEUR	LEITBLECH	CANALIZADOR
7	008830817	2		FASCETTA	STRAP	COLLIER	HALTEBAND	ABRAZADERA
8	001737090	1		TUBO	PIPE	TUYAU	ROHR	TUBO
9	001737089	1		TUBO DI SFIATO	VENT PIPE	TUBE D'EVENT	ENTLUEFTUNGSLEI.	TUBO DE VENTILA.
10	008100824	4		VITE	SCREW	VIS	SCHRAUBE	TORNILLO
11	008400804	8		RONDELLA	WASHER	RONDELLE	SCHEIBE	ARANDELA
12	001733266	4		BOCCOLA GOMMA	RUBBER BUSHING	BAGUE CAOUTCHOUC	GUMMIBUECHSE	COJINETE DE CAUC.
13	008831515	1		FASCETTA	STRAP	COLLIER	HALTEBAND	ABRAZADERA
14	001737086	1		RADIATORE DX	RIGHT RADIATOR	RADIATEUR	KUEHLER	RADIADOR
15	001730743	1		CONVOGLIATORE DX	RIGHT CONVEYOR	CONVOYEUR	LEITBLECH	CANALIZADOR
16	001731451	2		PROTEZIONE	SHIELD	PROTECTION	ABDECKUNG	DEFENSA
17	008400506	8		RONDELLA	WASHER	RONDELLE	SCHEIBE	ARANDELA
18	008410502	8		RONDELLA	WASHER	RONDELLE	SCHEIBE	ARANDELA
19	008100502	8		VITE	SCREW	VIS	SCHRAUBE	TORNILLO
20	001737219	2		ELETTROVENTILATORE	ELECTROFAN	VENTILATEUR ELEC.	ELEKTR.LUEFTER	ELECTROVENTILA.
21	008400607	8		RONDELLA	WASHER	RONDELLE	SCHEIBE	ARANDELA
22	008410611	8		RONDELLA	WASHER	RONDELLE	SCHEIBE	ARANDELA
23	008700614	8		VITE	SCREW	VIS	SCHRAUBE	TORNILLO
24	001731655	2		TAPPO	PLUG	BOUCHON	STOPFEN	TAPON
25	008600906	2		ANELLO TENUTA	SEAL	JOINT D'ETANCHEITE	DICHTRING	JUNTA HERMETICA
26	001733267	4		BOCCOLA	BUSHING	DOUILLE	BUECHSE	CASQUILLO
27	001707163	4		ANELLO GOMMA	RUBBER RING	BAGUE CAOUTCHOUC	GUMMIRING	GUARNICION DE
28	008400801	4		RONDELLA	WASHER	RONDELLE	SCHEIBE	ARANDELA
29	008200804	4		DADO	NUT	ECROU	MUTTER	TUERCA

#_ _	PRESENTE ANCHE NEL KIT GUARNIZIONI MOTORE E NEL KIT GUARNIZIONI COPERCHI	ALSO INCLUDED IN THE ENGINE GASKETS KIT AND COVER GASKETS KIT	EST EGALEMENT PRESENTE DANS LE KIT JOINTS DE MOTEUR ET DANS LE KIT JOINTS DE COUVERCLES	AUCH IM KIT MOTORDICHTUNGEN UND DECKELDICHTUNGEN	INCLUIDO TAMBIÉN EN EL KIT DE GUARN. DEL MOTOR Y EN EL KIT DE GUARN. PARA TAPAS

RADIATORI ED ELETTROVENTILATORI

RADIATORS AND ELECTRO-FANS
KÜHLER UND ELEKTRO-VENTILATOREN
RADIATEURS ET ELECTROVENTILATEURS
RADIADORES Y ELECTROVENTILADORES