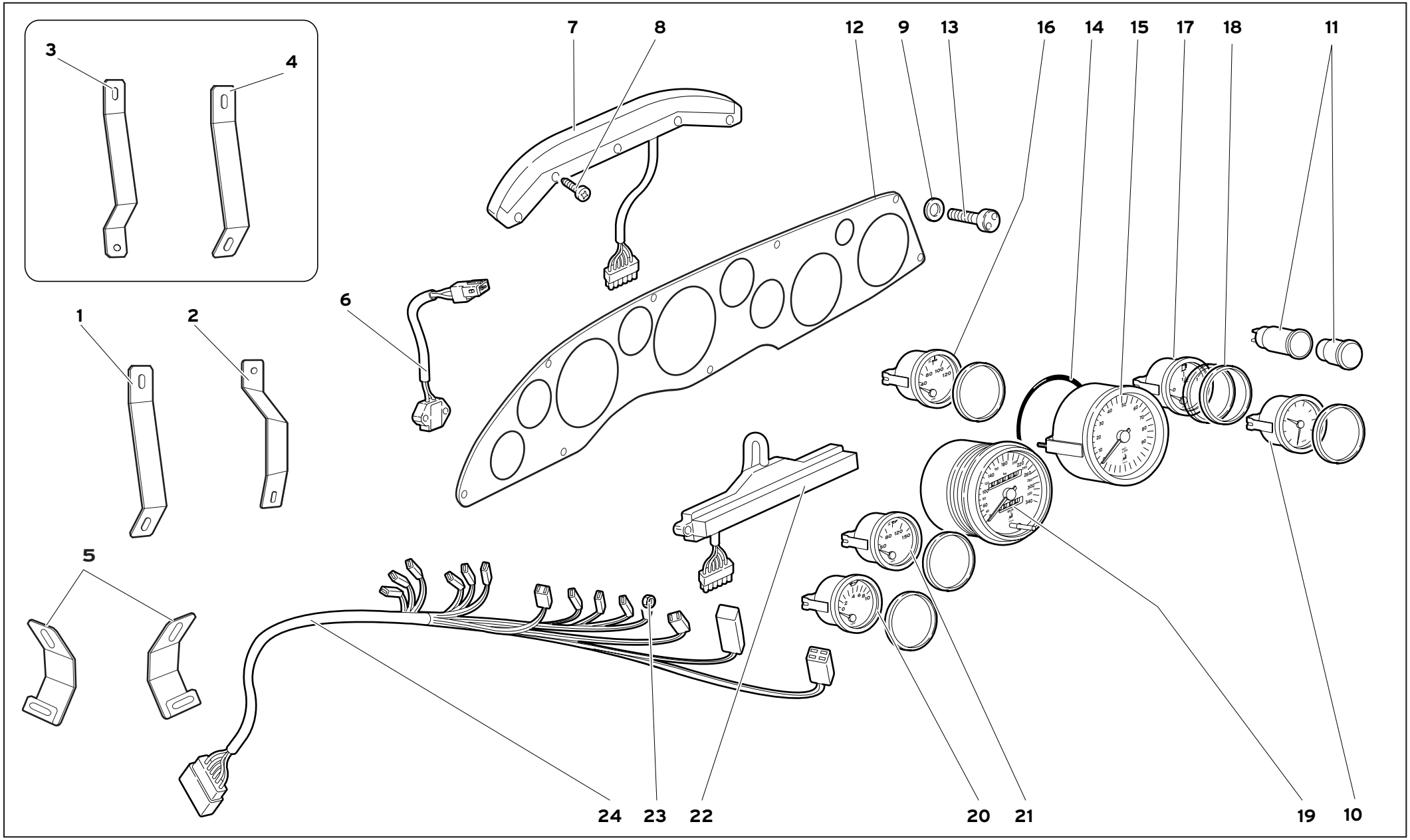

60	MY 99	STRUMENTAZIONE CRUSCOTTO DASHBOARD INSTRUMENTS INSTRUMENTS SUR TABLEAU DE BORD	STIRNWAND-INSTRUMENTE INSTRUMENTACIÓN DEL SALPICADERO	60.01.01	Diablo IV 02/2000

Rif. Ref. Réf. Bez. Ref.	Codice Part number Numero des pièces Teilnummer Codigo	Q.tà Q.ty Q.té Stk. C.dad	Versione Version Version Version Versión	DESCRIZIONE	DESCRIPTION	DESCRIPTION	BESCHREIBUNG	DESCRIPCION
1	0069003051	1		STAFFA SX	LEFT BRACKET	ETRIER	HALTER	SOPOR
2	0069003050	1		STAFFA DX	RIGHT BRACKET	ETRIER	HALTER	SOPORTE
3	0069004102	1	74	STAFFA SX	LEFT BRACKET	ETRIER	HALTER	SOPOR
3	0069004102	1	76	STAFFA SX	LEFT BRACKET	ETRIER	HALTER	SOPOR
4	0069003051	1	74	STAFFA DX	RIGHT BRACKET	ETRIER	HALTER	SOPORTE
4	0069003051	1	76	STAFFA DX	RIGHT BRACKET	ETRIER	HALTER	SOPORTE
5	0069003505	2		STAFFA	BRACKET	ETRIER	HALTER	SOPOR
6	004526662	1		SENSORE TEMPERATURA ESTERNA	TEMPERATURE SENS.	SENSEUR	TEMP.-GEBER	SENSOR TEMPERAT.
7	0060002492	1		GRUPPO SPIE	WARNING LIGHTS	LAMPES TEMOIN	WARNLICHTER	GRUPO DE INDICAD.
8	008700449	5		VITE	SCREW	VIS	SCHRAUBE	TORNILLO
9	008220306	9		MOLLA	SPRING	RESSORT	FEDER	RESORTE
10	0060002603	1		OROLOGIO	CLOCK	HOROLOGE	UHR	RELOJ
11	005933188	1		ACCENDISIGARI	CIGAR LIGHTER	ALLUME-CIGARE	ZIGARRENANZUEN.	ENCENDEDOR
12	0060002596	1		PLANCIA PORTASTRUMENTI	INSTRUMENT PANEL	PLANCHE DE BORD	INSTRUMENTENBRET.	TABLERO DE INST.
12	0060002617	1	74	PLANCIA PORTASTRUMENTI	INSTRUMENT PANEL	PLANCHE DE BORD	INSTRUMENTENBRET.	TABLERO DE INST.
12	0060002617	1	76	PLANCIA PORTASTRUMENTI	INSTRUMENT PANEL	PLANCHE DE BORD	INSTRUMENTENBRET.	TABLERO DE INST.
13	008700347	9		VITE	SCREW	VIS	SCHRAUBE	TORNILLO
14	008609802	1		ANELLO GOMMA	RUBBER RING	BAGUE CAOUTCHOUC	GUMMIRING	GUARNICION DE
15	0060002598	1		CONTAGIRI	REVOLUTION COUNT.	COMPTE-TOURS	DREHZAHLMESSER	CUENTARR.
16	0060002601	1		INDICATORE TEMPERATURA ACQUA	WATER TEMP. GAUGE	INDICATE. TEMP. EAU	WARNLICHT	INDICADOR
17	0060002602	1		INDICATORE LIVELLO CARBURANTE	FUEL LEVEL GAUGE	INDICATE. NIVEAU ES.	KRAFTSTOFF. ANZ.	INDICADOR
18	006030886	5		DISTANZIALE	SPACER	ENTRETOISE	ABSTANDSTUECK	SEPARADOR
19	0060002597	1		CONTACHILOMETRI	SPEEDOMETER - KM	COMPTEUR KILOMET.	KILOMETERZAEHLER	CUENTAKILOME.
19	0060002604	1	71	CONTAMIGLIA	SPEEDOMETER-MILES	COMPTEUR DE MILLES	MEILENZAEHLER	CUENTAMILLAS
29	0060002604	1	74	CONTAMIGLIA	SPEEDOMETER-MILES	COMPTEUR DE MILLES	MEILENZAEHLER	CUENTAMILLAS
22	0060002599	1		INDICATORE PRESSIONE OLIO	OIL PRESSURE GAUGE	INDICAT. PRES. HUILE	OELDRUCKANZ.	INDICADOR
21	0060002600	1		INDICATORE TEMPERATURA OLIO	OIL TEMPERA. GAUGE	INDICAT. TEMP. HUILE	OELTEMP-ANZ.	INDICADOR
22	0060002493	1		GRUPPO SPIE	WARNING LIGHTS	LAMPES TEMOIN	WARNLICHTER	GRUPO DE INDI.
23	008200406	2		DADO	NUT	ECROU	MUTTER	TUERCA
24	0061002126	1		CABLAGGIO CRUSCOTTO	ELECT CABLE	CABLE	LEITUNG	CABLE

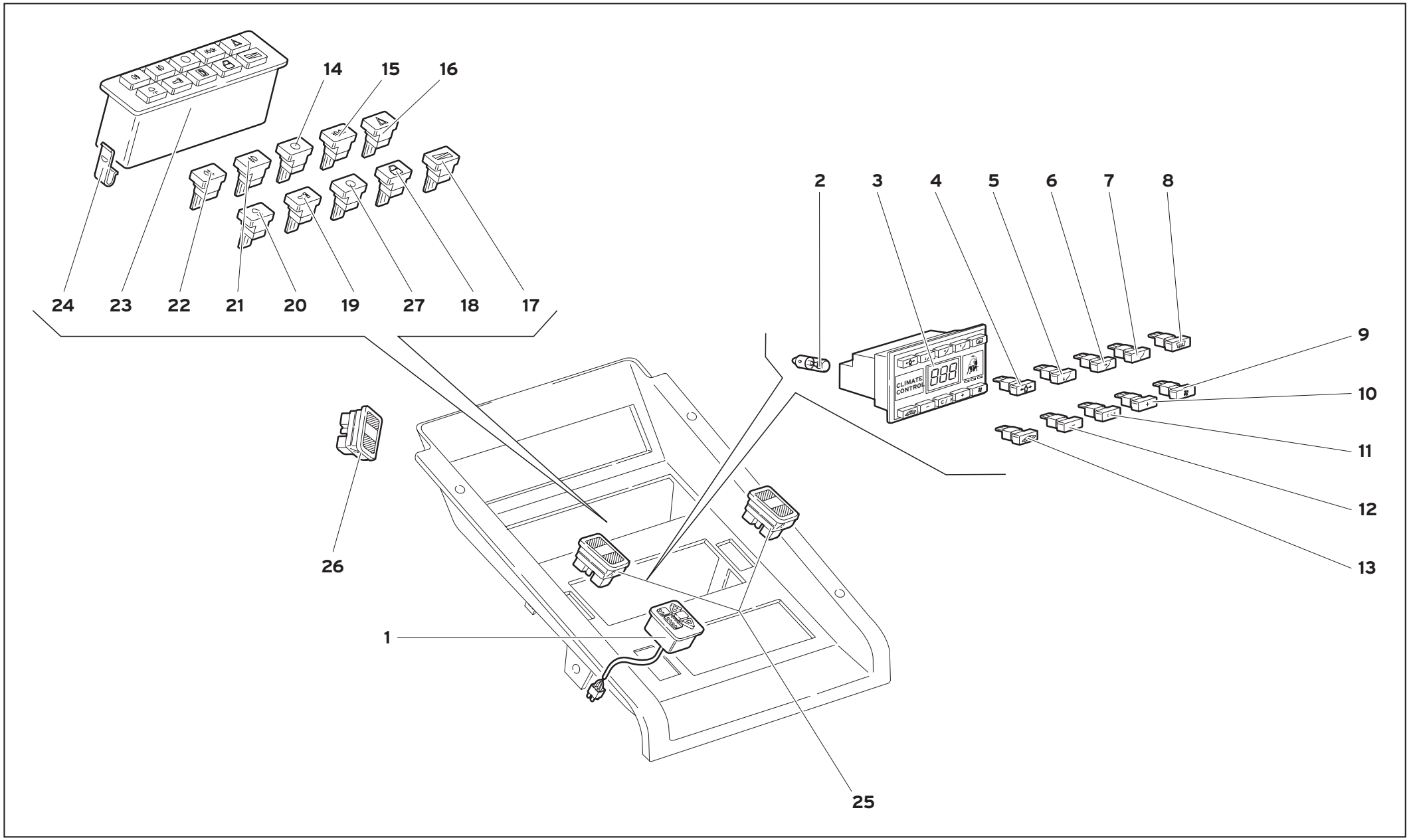

60	MY 99	STRUMENTAZIONE SU TUNNEL TUNNEL PANEL INSTRUMENTS INSTRUMENTS SUR TUNNEL INSTRUMENTE AN TUNNEL PANEL DE INSTRUMENTOS EN EL TÚNEL	60.02.00	Diablo IV 07/1999

Rif. Ref. Réf. Bez. Ref.	Codice Part number Numero des pièces Teilnummer Codigo	Q.tà Q.ty Q.té Stk. C.dad	Versione Version Version Version Versión	DESCRIZIONE	DESCRIPTION	DESCRIPTION	BESCHREIBUNG	DESCRIPCION
1	005137465	1		PULSANTIERA (KONI)	SWITCH PANEL	CLAVIER	SCHALTTAFEL	DECLADO
1	005134573	1	95	PULSANTIERA (KONI)	SWITCH PANEL	CLAVIER	SCHALTTAFEL	DECLADO
2	006327459	1		LAMPADA	BULB	LAMPE	LAMPE	BOMBILLA
3	006029692	1		PLANCIA CLIMATIZZATORE	CLIMATE CONTR. PAN.	PLANCHE	WAND	TABLERO
4	006027080	1		INTERRUT. MANDA. ARIA LATERALE	SWITCH	INTERRUPTEUR	SCHALTER	INTERRUPTOR
5	006026633	1		INTERRUT. MANDA. ARIA INFERIORE	SWITCH	INTERRUPTEUR	SCHALTER	INTERRUPTOR
6	006029741	1		INTERRUT. MANDA. ARIA FRONTALE	SWITCH	INTERRUPTEUR	SCHALTER	INTERRUPTOR
7	006026632	1		INTERRUT. MANDATA ARIA SUPER.	SWITCH	INTERRUPTEUR	SCHALTER	INTERRUPTOR
8	006026634	1		INTERRUT. DEFROSTER	SWITCH	INTERRUPTEUR	SCHALTER	INTERRUPTOR
9	006027085	1		INTERRUT. COMANDO VENTOLA	SWITCH	INTERRUPTEUR	SCHALTER	INTERRUPTOR
10	006027084	1		INTERRUT. CON "+"	SWITCH	INTERRUPTEUR	SCHALTER	INTERRUPTOR
11	006027083	1		INTERRUT. CON "C°/F°"	SWITCH	INTERRUPTEUR	SCHALTER	INTERRUPTOR
12	006027082	1		INTERRUT. CON "-"	SWITCH	INTERRUPTEUR	SCHALTER	INTERRUPTOR
13	006027081	1		INTERRUT. RICIRCOLO ARIA	SWITCH	INTERRUPTEUR	SCHALTER	INTERRUPTOR
14	006035295	1		INTERRUTTORE BLOCCATO	LOCKED SWITCH	INTERRUPTEUR	SCHALTER	INTERRUPTOR
15	006029662	1		INTERRUT. LUCI POSIZIONE	SWITCH	INTERRUPTEUR	SCHALTER	INTERRUPTOR
16	006029664	1		INTERRUT. "HAZARD"	SWITCH	INTERRUPTEUR	SCHALTER	INTERRUPTOR
17	006031357	1		INTERRUT. REGOLAZ. LUCI	SWITCH	INTERRUPTEUR	SCHALTER	INTERRUPTOR
18	006029668	1		INTERRUT. SBLOCCA PORTE	SWITCH	INTERRUPTEUR	SCHALTER	INTERRUPTOR
19	006029667	1		INTERRUT. BLOCCA PORTE	SWITCH	INTERRUPTEUR	SCHALTER	INTERRUPTOR
20	006030484	1		INTERRUT. PLAFONIERA	SWITCH	INTERRUPTEUR	SCHALTER	INTERRUPTOR
21	006029665	1		INTERRUT. FENDINEBBIA ANT.	SWITCH	INTERRUPTEUR	SCHALTER	INTERRUPTOR
22	006029666	1		INTERRUT. RETRONEBBIA	SWITCH	INTERRUPTEUR	SCHALTER	INTERRUPTOR
23	006038266	1		PULSANTIERA	SWITCH PANEL	CLAVIER	SCHALTTAFEL	DECLADO
24	006032439	2		MOLLETTA	CLIP	AGRAFE	KLEMMSTUECK	SUJETADOR
25	006029671	2		INTERRUT. ALZACR.	SWITCH	INTERRUPTEUR	SCHALTER	INTERRUPTOR
26	006035498	1		INTERRUT. LIFTING SYSTEM	SWITCH LIFTING SYSTEM	INTERR. LIFTING SYSTEM	SCH. LIFTING SYSTEM	INT. LIFTING SYSTEM
27	006035295	1		INTERRUTTORE BLOCCATO	SWITCH	INTERRUPTEUR	SCHALTER	INTERRUPTOR
27	006029669	1	71	INTERRUTTORE PORT. CARBURANTE	SWITCH	INTERRUPTEUR	SCHALTER	INTERRUPTOR
27	006029669	1	96	INTERRUTTORE PORT. CARBURANTE	SWITCH	INTERRUPTEUR	SCHALTER	INTERRUPTOR

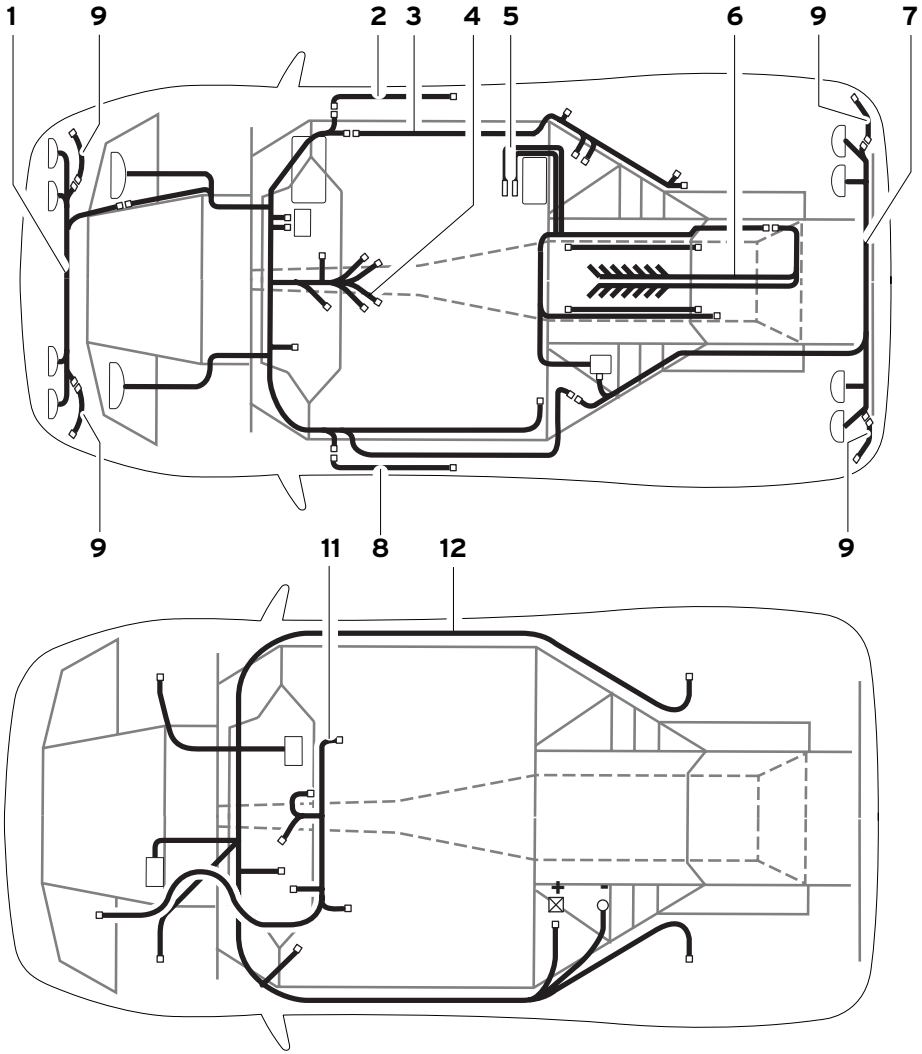
1
9
2
3
4
5
6
9
7
9
11
8
12
9
+
-

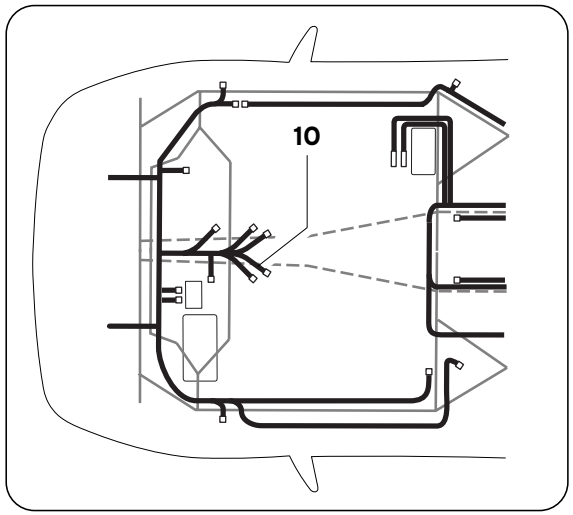
10

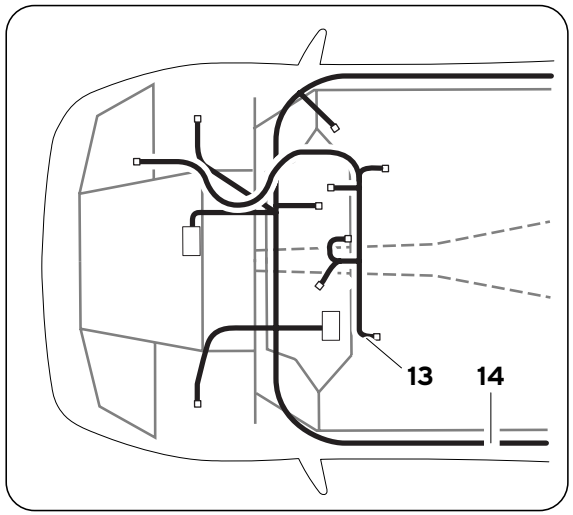
13
14

Rif. Ref. Réf. Bez. Ref.	Codice Part number Numero des pièces Teilnummer Codigo	Q.tà Q.ty Q.té Stk. C.dad	Versione Version Version Version Versión	DESCRIZIONE	DESCRIPTION	DESCRIPTION	BESCHREIBUNG	DESCRIPCION
1	006138167	1		CABLAGGIO ANT.	CABLE	CABLAGE	LEITUNG	CABLEADO
2	006137046	1		CABLAGGIO PORTA PASSEGGERO	CABLE	CABLAGE	LEITUNG	CABLEADO
3	006138163	1		CABLAGGIO POST. DX	CABLE	CABLAGE	LEITUNG	CABLEADO
4	0061002125	1		CABLAGGIO CENTRALE	CABLE	CABLAGE	LEITUNG	CABLEADO
5	0061002726	1		CABLAGGIO INIEZIONE	CABLE	CABLAGE	LEITUNG	CABLEADO
6	006138160	1		CABLAGGIO MOTORE	CABLE	CABLAGE	LEITUNG	CABLEADO
7	006138164	1		CABLAGGIO POST. PILOTA	CABLE	CABLAGE	LEITUNG	CABLEADO
8	006137047	1		CABLAGGIO PORTA SX	CABLE	CABLAGE	LEITUNG	CABLEADO
9	006138210	4	71	CABLAGGIO SIDE MARKER	CABLE	CABLAGE	LEITUNG	CABLEADO
9	006138210	4	96	CABLAGGIO SIDE MARKER	CABLE	CABLAGE	LEITUNG	CABLEADO
10	0061002136	1	74	CABLAGGIO CENTRALE	CABLE	CABLAGE	LEITUNG	CABLEADO
10	0061002136	1	76	CABLAGGIO CENTRALE	CABLE	CABLAGE	LEITUNG	CABLEADO
11	006137795	1		CABLAGGIO AIR BAG	CABLE	CABLAGE	LEITUNG	CABLEADO
12	006138218	1		CABLAGGIO ABS	CABLE	CABLAGE	LEITUNG	CABLEADO
13	006137795	1		CABLAGGIO AIR BAG	CABLE	CABLAGE	LEITUNG	CABLEADO
13	006137795	1	76	CABLAGGIO AIR BAG	CABLE	CABLAGE	LEITUNG	CABLEADO
14	006138219	1	74	CABLAGGIO ABS	CABLE	CABLAGE	LEITUNG	CABLEADO
14	006138219	1	76	CABLAGGIO ABS	CABLE	CABLAGE	LEITUNG	CABLEADO

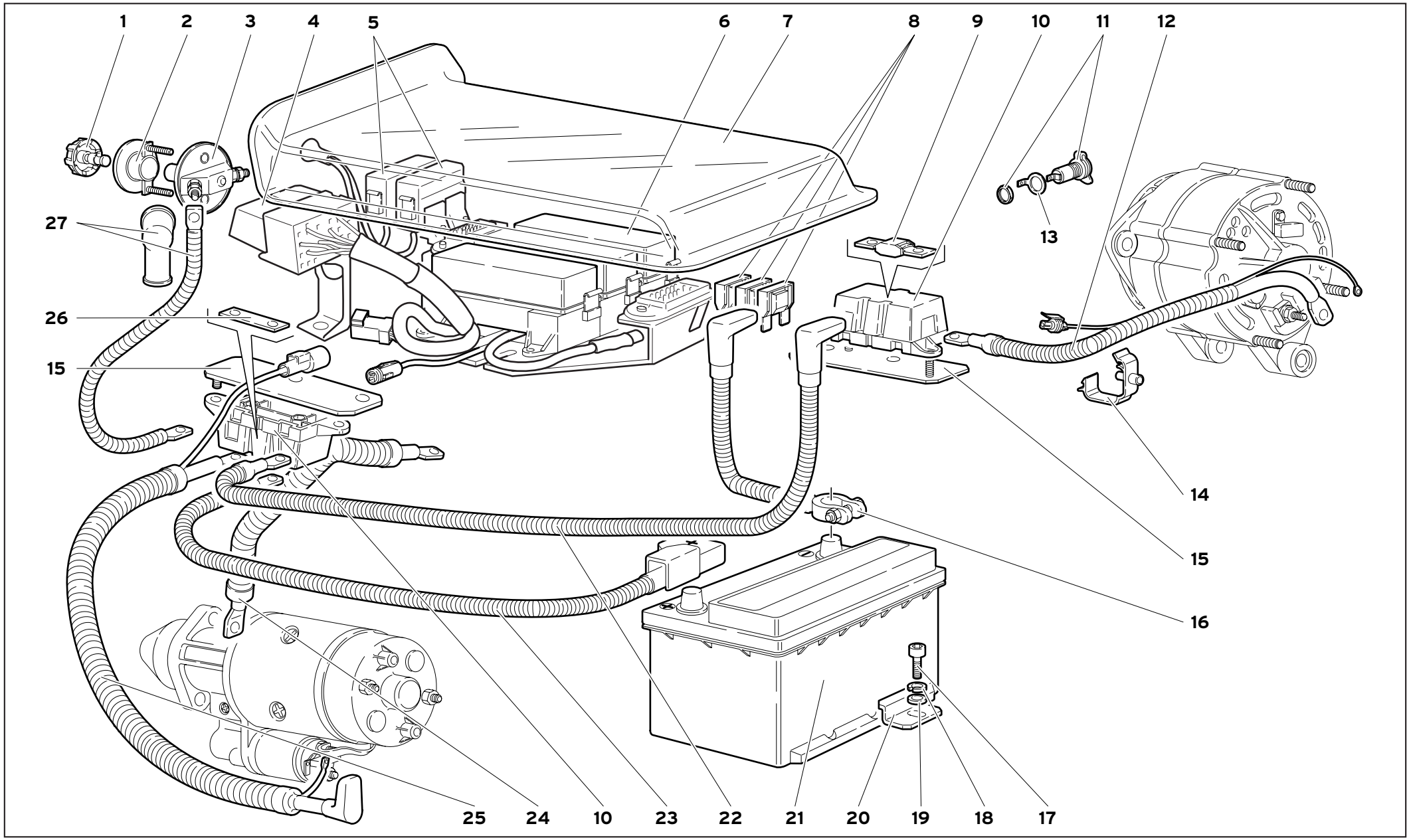

61	MY 99	IMPIANTO ELETTRICO ELECTRICAL SYSTEM EQUIPEMENT ELECTRIQUE ELEKTRISCHE ANLAGE INSTALACIÓN ELÉCTRICA	61.02.01	Diablo IV 02/2000

Rif. Ref. Réf. Bez. Ref.	Codice Part number Numero des pièces Teilnummer Codigo	Q.tà Q.ty Q.té Stk. C.dad	Versione Version Version Version Versión	DESCRIZIONE	DESCRIPTION	DESCRIPTION	BESCHREIBUNG	DESCRIPCION
1	005931167	1		POMELLO	KNOB	BOUTON	KNEBELGRIFF	BOTON
2	005931299	1		FLANGIA	FLANGE	BRIDE	FLANSCH	BRIDA
3	005931163	1		STACCABATTERIA	CONNECTION	CONNEXION	LEITUNG	CABLE
4	005937770	2		RELÈ	RELAY	TELERUPTEUR	FERNSCHALTER	TELERRUPTOR
5	006138332	2		FUSIBILE DA 60A	MEGA FUSE	FUSIBLE	SICHERUNG	FUSIBLE
6	0061002728	1		SCATOLA RELÈ/FUSE	CASE	CARTER	GEHAUSE	CAJA
7	005937289	1		PROTEZIONE	SHIELD	PROTECTION	ABDECKUNG	DEFENSA
8	006138009	1		FUSIBILE DA 50 A	MEGAFUSE	FUSIBLE	SICHERUNG	FUSIBLE
8	006138010	2		FUSIBILE DA 80 A	MEGAFUSE	FUSIBLE	SICHERUNG	FUSIBLE
9	006137479	1		FUSIBILE	FUSE	FUSIBLE	SICHERUNG	FUSIBLE
10	006137478	2		SCATOLA	CASE	CARTER	GEHAUSE	CAJA
11	005936741	1		PRESA PER CARICA BATTERIA	TAP BATTERY CHARG.	CONNEXION	LEITUNG	CABLE
12	006137477	1		CAVO ELETTRICO	ELECT CABLE	CABLE	LEITUNG	CABLE
13	005937868	1		LINGUETTA PER PR. CARICA BATT.	GROUND CONNEC.	CONNEXION	LEITUNG	CONTACTO
14	008832006	3		FASCETTA	STRAP	COLLIER	HALTEBAND	ABRAZADERA
15	005937655	2		SUPPORTO	SUPPORT	SUPPORT	LAGER	SOPORTE
16	006136784	1		CAVO MASSA	GROUND CABLE	FIL DE MASSEMASSEK	ABEL	CABLE DE MASA
17	008700815	1		VITE	SCREW	VIS	SCHRAUBE	TORNILLO
18	008400816	1		RONDELLA	WASHER	RONDELLE	SCHEIBE	ARANDELA
19	008410820	1		RONDELLA	WASHER	RONDELLE	SCHEIBE	ARANDELA
20	004130608	1		STAFFA	BRACKET	ETRIER	HALTER	SOPORTE
21	0059004598	1		BATTERIA	BATTERY	BATTERIE	BATTERIE	BATERIA
22	006137474	1		CAVO ELETTRICO	ELECT CABLE	CABLE	LEITUNG	CABLE
23	006137475	1		CAVO ELETTRICO	ELECT CABLE	CABLE	LEITUNG	CABLE
24	006135923	1		CAVO MASSA	GROUND CABLE	FIL DE MASSEMASSEK	ABEL	CABLE DE MASA
25	006137473	1		CAVO ELETTRICO	ELECT CABLE	CABLE	LEITUNG	CABLE
26	006137471	1		CONNESSIONE	CONNECTION	CONNEXION	LEITUNG	CABLE
27	006137476	1		CAVO ELETTRICO	ELECT CABLE	CABLE	LEITUNG	CABLE

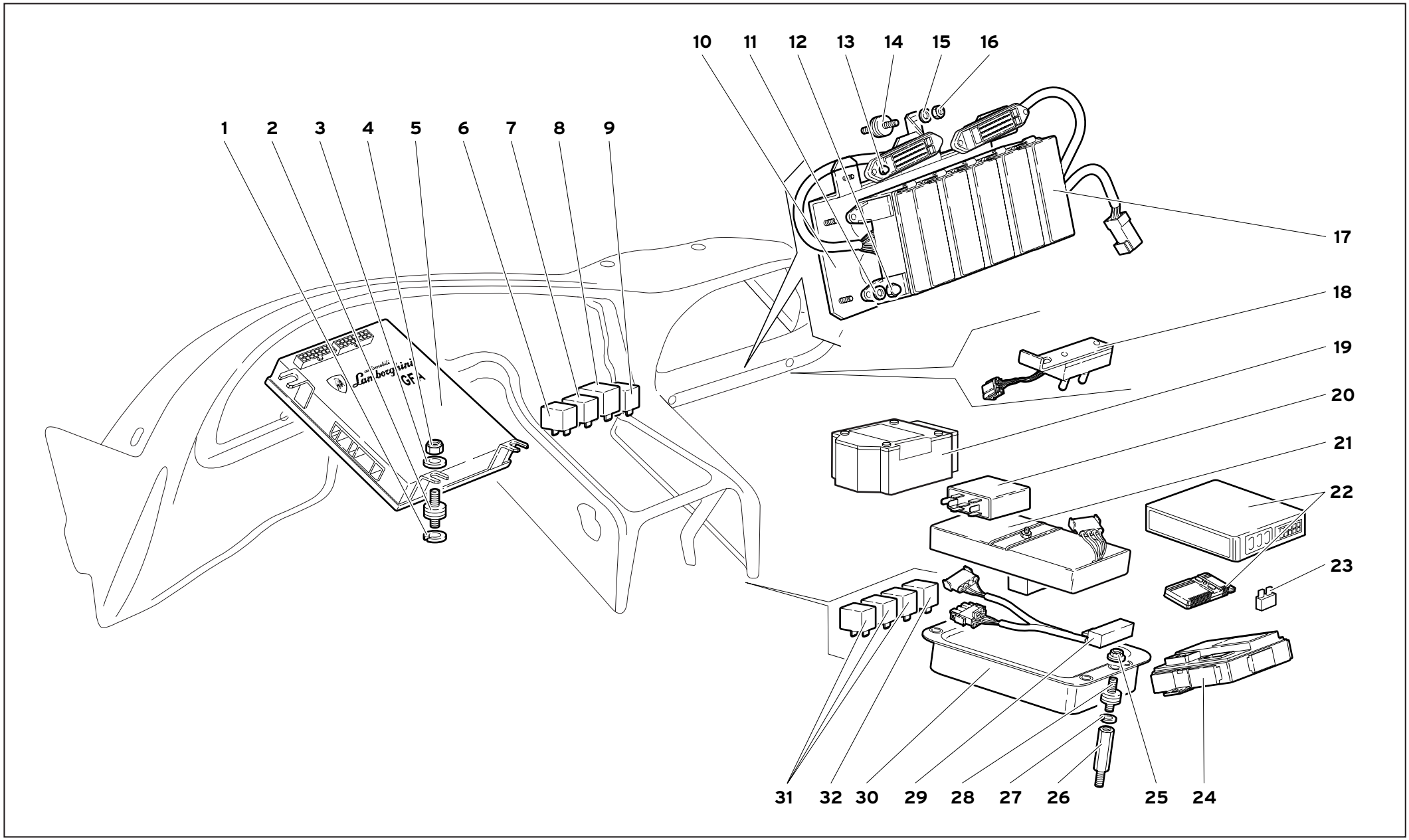

61	MY 99	IMPIANTO ELETTRICO ELECTRICAL SYSTEM EQUIPEMENT ELECTRIQUE ELEKTRISCHE ANLAGE INSTALACIÓN ELÉCTRICA	61.03.00	Diablo JV 07/1999

Rif. Ref. Réf. Bez. Ref.	Codice Part number Numero des pièces Teilnummer Codigo	Q.tà Q.ty Q.té Stk. C.dad	Versione Version Version Version Versión	DESCRIZIONE	DESCRIPTION	DESCRIPTION	BESCHREIBUNG	DESCRIPCION
1	008410611	3		RONDELLA	WASHER	RONDELLE	SCHEIBE	ARANDELA
2	008920602	3		SUPPORTO ELASTICO	ELASTIC SUPPORT	SUPPORT ELASTIQUE	FEDERTRAEGER	APOYO ELASTICO
3	008400607	3		RONDELLA	WASHER	RONDELLE	SCHEIBE	ARANDELA
4	008200606	3		DADO	NUT	ECROU	MUTTER	TUERCA
5	0020002640	1		CENTRALINA GFA	E.C.U. GFA	DISPOSITIF DE COM.	ELEKTRONENSTEUER.	CENTRALITA ELEC.
5	0020002642	1	71	CENTRALINA GFA	E.C.U. GFA	DISPOSITIF DE COM.	ELEKTRONENSTEUER.	CENTRALITA ELEC.
5	0020002642	1	96	CENTRALINA GFA	E.C.U. GFA	DISPOSITIF DE COM.	ELEKTRONENSTEUER.	CENTRALITA ELEC.
5	0020002641	1	80	CENTRALINA GFA	E.C.U. GFA	DISPOSITIF DE COM.	ELEKTRONENSTEUER.	CENTRALITA ELEC.
5	0020002641	1	89	CENTRALINA GFA	E.C.U. GFA	DISPOSITIF DE COM.	ELEKTRONENSTEUER.	CENTRALITA ELEC.
6	006311155	1		RELÈ ALIMENT. HAZARD	RELAY	TELERUPTEUR	FERNSCHALTER	TELERRUPTOR
7	006036297	1		RELÈ ALIMENT. +15/30 HAZARD	RELAY	TELERUPTEUR	FERNSCHALTER	TELERRUPTOR
8	006030676	1		RELÈ INTERMITTENZA	RELAY	TELERUPTEUR	FERNSCHALTER	TELERRUPTOR
9	006036296	1		RELÈ CLACSON	RELAY	TELERUPTEUR	FERNSCHALTER	TELERRUPTOR
10	0061003075	1		SUPPORTO	SUPPORT	SUPPORT	LAGER	SOPORTE
11	008400620	4		RONDELLA	WASHER	RONDELLE	SCHEIBE	ARANDELA
12	008200605	4		DADO	NUT	ECROU	MUTTER	TUERCA
13	008200406	4		DADO	NUT	ECROU	MUTTER	TUERCA
14	008920603	1		SUPPORTO ELASTICO	ELASTIC SUPPORT	SUPPORT ELASTIQUE	FEDERTRAEGER	APOYO ELASTICO
15	008400607	1		RONDELLA	WASHER	RONDELLE	SCHEIBE	ARANDELA
16	008200606	1		DADO	NUT	ECROU	MUTTER	TUERCA
17	006137052	1		SCATOLA RELÈ/FUSIBILI	CASE	CARTER	GEHAUSE	CAJA
17	006137443	1	74	SCATOLA RELÈ/FUSIBILI	CASE	CARTER	GEHAUSE	CAJA
17	006137443	1	76	SCATOLA RELÈ/FUSIBILI	CASE	CARTER	GEHAUSE	CAJA
17	006138342	1	71	SCATOLA RELÈ/FUSIBILI	CASE	CARTER	GEHAUSE	CAJA
17	006138342	1	96	SCATOLA RELÈ/FUSIBILI	CASE	CARTER	GEHAUSE	CAJA
18	006136981	1		INTERRUTTORE - KONI	KONI - SWITCH	INTERRUPTEUR	SCHALTER	INTERRUPTOR
19	006037932	1		CENTRALINA AIR BAG	E.C.U. AIR BAG	DISPOSITIF DE COM	ELEKTRONENSTEUER.	CENTRALITA ELEC.
20	005938137	1		CENTR. CHIUSURA CENTR.	LOCKING E.C.U.	DISPOSITIF DE COM.	ELEKTRONENSTEUER.	CENTRALITA ELEC.
21	006036175	1		CENTRALINA LOW TIRE	LOW TIRE E.C.U.	DISPOSITIF DE COM.	ELEKTRONENSTEUER.	CENTRALITA ELEC.
22	0061001923	1		CENTRALINA ANTIFURTO E TELECOMANDO				
23	001629258	1		FUSIBILE 20 A	FUSE	FUSIBLE	SICHERUNG	FUSIBLE
24	0060002330	1		CENTRALINA ALZAVETRO	WINDOW LIFT E.C.U.	DISPOSITIF DE COM-	ELEKTRONENSTEUER.	CENTRALITA ELEC.
25	008200614	2		DADO	NUT	ECROU	MUTTER	TUERCA
26	001128397	2		COLONNETTA	STUD	COLONNETTE	BOLZEN	ESPARRAGO
27	008410611	2		RONDELLA	WASHER	RONDELLE	SCHEIBE	ARANDELA
28	008920602	2		SUPPORTO ELASTICO	ELASTIC SUPPORT	SUPPORT ELASTIQUE	FEDERTRAEGER	APOYO ELASTICO
29	006137314	1		INTERFACCIA - LOW TIRE	LOW TIRE E. DEVICE	ELECTRONIC ADAPT.	ELEKTRONIK ADAPT.	DISPOSITIVO ELETR.
30	005134572	1		CENTRALINA KONI	KONI E.C.U.	DISPOSITIF DE COM.	ELEKTRONENSTEUER.	CENTRALITA ELEC.
31	006038007	3		RELÈ	RELAY	TELERUPTEUR	FERNSCHALTER	TELERRUPTOR
32	006311155	1		RELÈ	RELAY	TELERUPTEUR	FERNSCHALTER	TELERRUPTOR

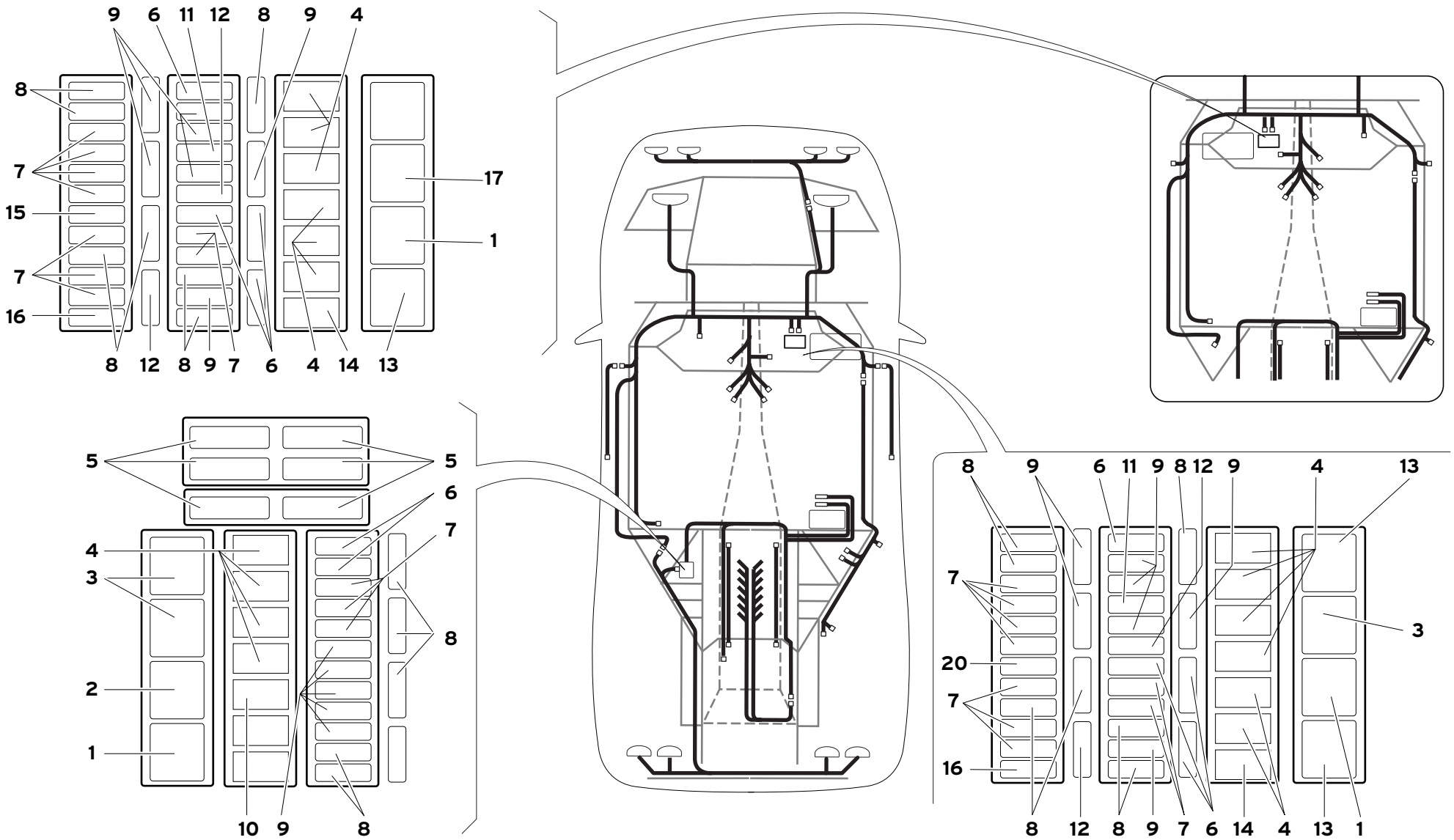

61	MY 99	IMPIANTO ELETTRICO ELECTRICAL SYSTEM EQUIPEMENT ELECTRIQUE ELEKTRISCHE ANLAGE INSTALACIÓN ELÉCTRICA	61.04.01	Diablo IV 02/2000

Rif. Ref. Réf. Bez. Ref.	Codice Part number Numero des pièces Teilnummer Codigo	Q.tà Q.ty Q.té Stk. C.dad	Versione Version Version Version Versión	DESCRIZIONE	DESCRIPTION	DESCRIPTION	BESCHREIBUNG	DESCRIPCION
1	006311154	2		RELÈ BOSCH 332019151	RELAY	TELERUPTEUR	FERNSCHALTER	TELERRUPTOR
2	006311155	1		RELÈ BOSCH 332015006	RELAY	TELERUPTEUR	FERNSCHALTER	TELERRUPTOR
3	006038007	3		RELÈ ITALAMEC 510	RELAY	TELERUPTEUR	FERNSCHALTER	TELERRUPTOR
3	006038007	2	74	RELÈ ITALAMEC 510	RELAY	TELERUPTEUR	FERNSCHALTER	TELERRUPTOR
3	006038007	2	76	RELÈ ITALAMEC 510	RELAY	TELERUPTEUR	FERNSCHALTER	TELERRUPTOR
4	006138214	10		RELÈ SIEMENS A302	RELAY	TELERUPTEUR	FERNSCHALTER	TELERRUPTOR
5	006138332	6		FUSIBILE 60A	FUSE	FUSIBLE	SICHERUNG	FUSIBLE
6	001638098	6		FUSIBILE 20A	FUSE	FUSIBLE	SICHERUNG	FUSIBLE
7	001638097	12		FUSIBILE 15A	FUSE	FUSIBLE	SICHERUNG	FUSIBLE
8	001638094	12		FUSIBILE 5A	FUSE	FUSIBLE	SICHERUNG	FUSIBLE
9	001638096	12		FUSIBILE 10A	FUSE	FUSIBLE	SICHERUNG	FUSIBLE
10	006038006	1		RELÈ SIEMENS A303	RELAY	TELERUPTEUR	FERNSCHALTER	TELERRUPTOR
11	001638099	1		FUSIBILE 25A	FUSE	FUSIBLE	SICHERUNG	FUSIBLE
12	001638121	2		FUSIBILE 30A	FUSE	FUSIBLE	SICHERUNG	FUSIBLE
13	006138003	2		RELÈ ITALAMEC 063	RELAY	TELERUPTEUR	FERNSCHALTER	TELERRUPTOR
13	006138003	1	74	RELÈ ITALAMEC 063	RELAY	TELERUPTEUR	FERNSCHALTER	TELERRUPTOR
13	006138003	1	76	RELÈ ITALAMEC 063	RELAY	TELERUPTEUR	FERNSCHALTER	TELERRUPTOR
14	006138104	1		CONN. PONTATO GSM	RELAY	TELERUPTEUR	FERNSCHALTER	TELERRUPTOR
15	001638371	1		FUSIBILE 3A	FUSE	FUSIBLE	SICHERUNG	FUSIBLE15
16	006137306	1		DIODO LAMELLARE	DIODE	DIODE	DIODE	DIODO
17	006036297	1		RELÈ ITALAMEC 064	RELAY	TELERUPTEUR	FERNSCHALTER	TELERRUPTOR

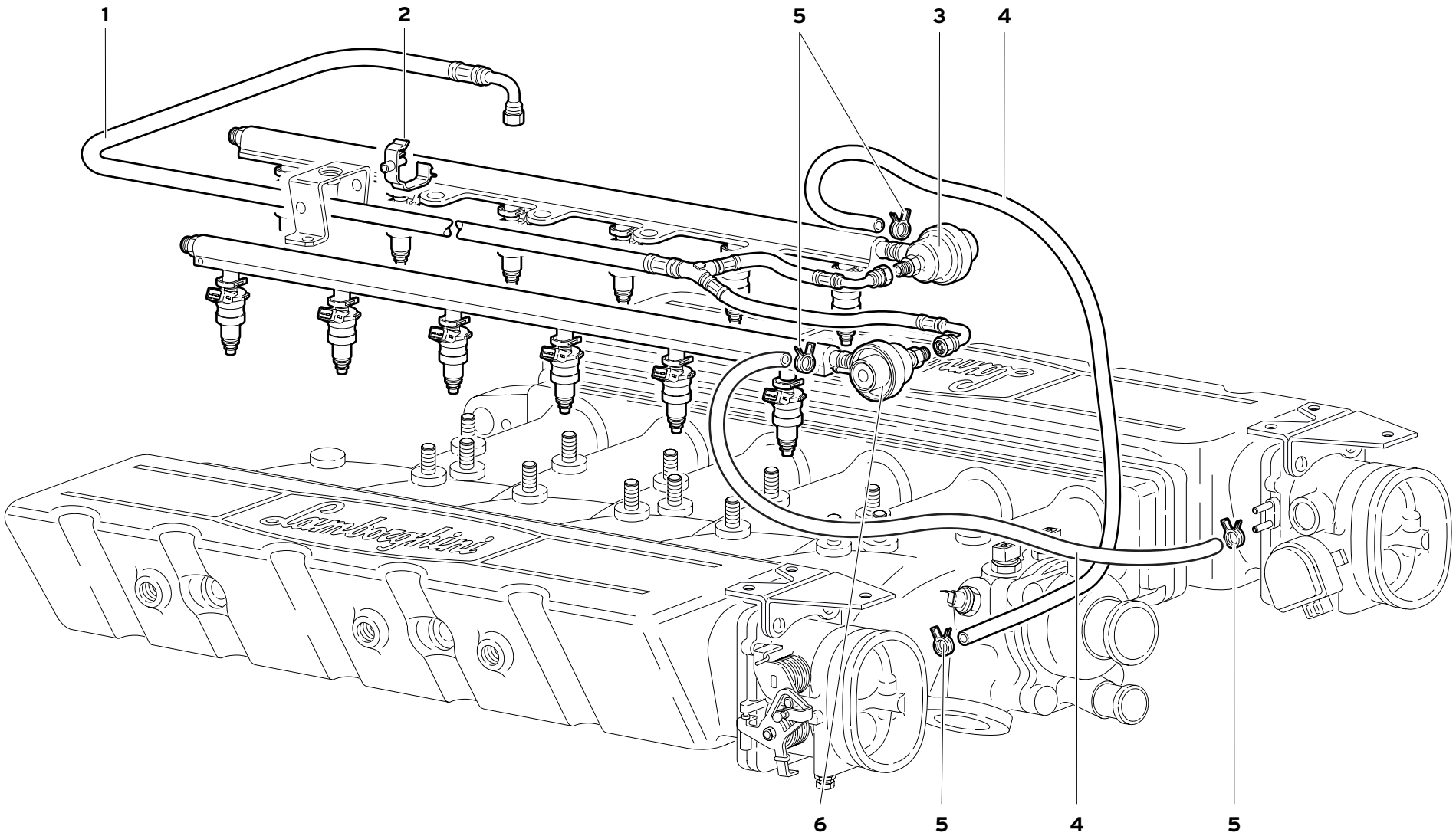
1
2
5
3
4
6
5
4
5

Rif. Ref. Réf. Bez. Ref.	Codice Part number Numero des pièces Teilnummer Codigo	Q.tà Q.ty Q.té Stk. C.dad	Versione Version Version Version Versión	DESCRIZIONE	DESCRIPTION	DESCRIPTION	BESCHREIBUNG	DESCRIPCION
1	0062001155	1		TUBO	PIPE	TUYAU	ROHR	TUBO
2	006134202	4		FASCETTA	STRAP	COLLIER	HALTEBAND	ABRAZADERA
3	0020001114	1		TUBO COMPLETO SX	DELIVERY PIPE	TUYAU	ROHR	TUBO
4	0013001673	2		TUBO	PIPE	TUYAU	ROHR	TUBO
5	008830128	4		FASCETTA	STRAP	COLLIER	HALTEBAND	ABRAZADERA
6	0020001115	1		TUBO COMPLETO DX	DELIVERY PIPE	TUYAU	ROHR	TUBO

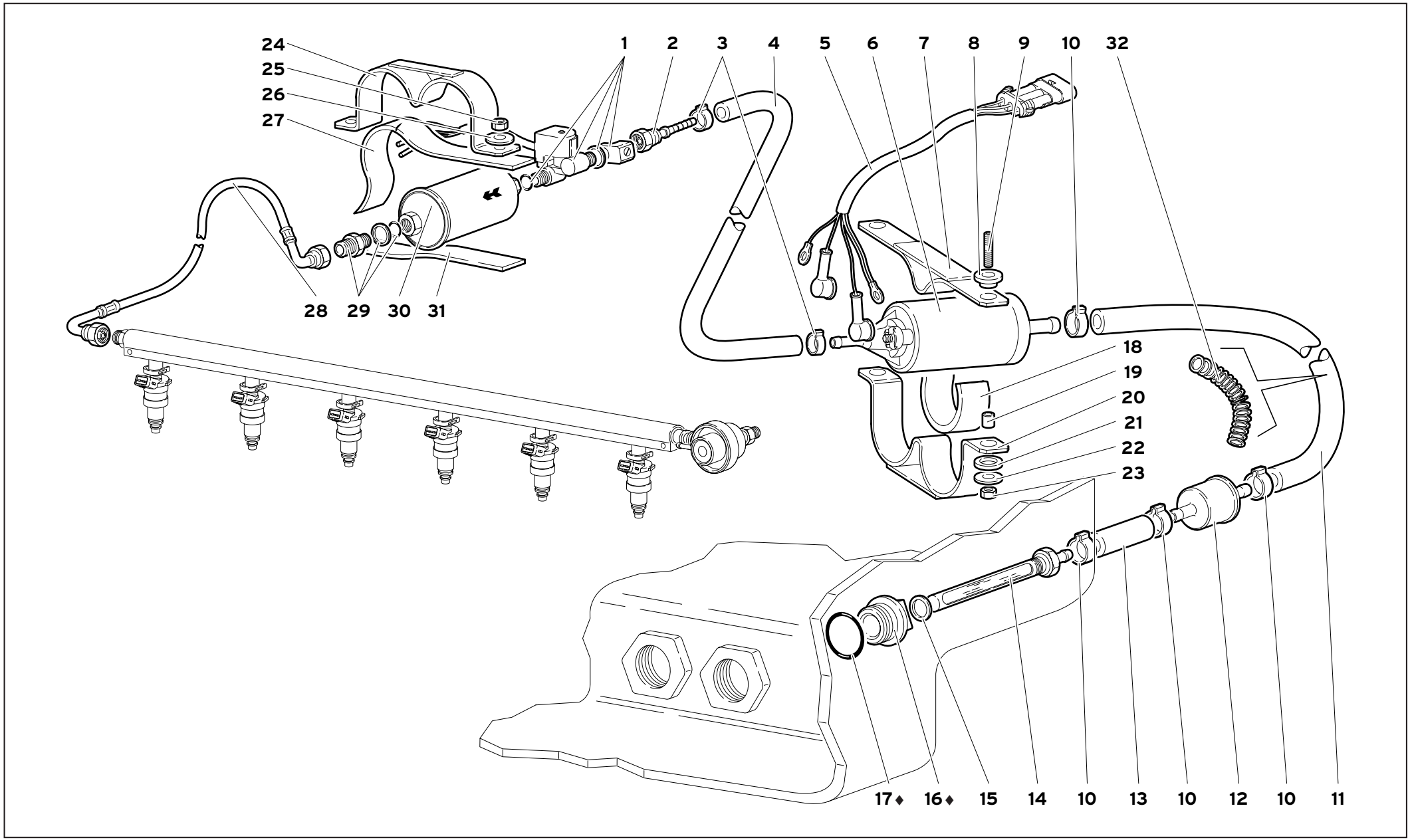
24
25
26
27
1
2
3
4
5
6
7
8
9
10
32
28
29
30
31
18
19
20
21
22
23
17♦
16♦
15
14
10
13
10
12
10
11

Rif. Ref. Réf. Bez. Ref.	Codice Part number Numero des pièces Teilnummer Codigo	Q.tà Q.ty Q.té Stk. C.dad	Versione Version Version Version Versión	DESCRIZIONE	DESCRIPTION	DESCRIPTION	BESCHREIBUNG	DESCRIPCION
1	006138349	2		KIT ELETTROVALVOLA	ELECTRO-VALVE KIT	SOUPAPE ELECTRIQUE	STEUERVENTIL	ELECTROVALVULA
2	006227630	2		RACCORDO	CONNECTION	RACCORD	STUTZEN	RACOR
3	008831528	4		FASCETTA	STRAP	COLLIER	HALTEBAND	ABRAZADERA
4	006230218	2		TUBO	PIPE	TUYAU	ROHR	TUBO
5	006130194	1		CABLAGGIO POMPE BENZINA	ELECT CABLE	CABLE	LEITUNG	CABLE
6	002024398	2		POMPA ALIMENTAZIONE	FUEL PUMP	POMPE D'ALIMENTA.	KRAFTSTOFFPUMPE	BOMBA DE ALIMENT.
7	006229533	1		PIASTRA	PLATE	PLAQUE	PLATTE	PLACA
8	001701495	2		ANELLO GOMMA	RUBBER RING	BAGUE CAOUTCHOUC	GUMMIRING	GUARNICION DE
9	008300803	2		PRIGIONIERO	STUD	GOUJON	STIFTSCHRAUBE	ESPARRAGO
10	008832008	8		FASCETTA	STRAP	COLLIER	HALTEBAND	ABRAZADERA
11	006230225	2		TUBO	PIPE	TUYAU	ROHR	TUBO
12	006229221	2		FILTRO	FILTER	FILTRE	FILTER	FILTRO
13	006230226	2		TUBO	PIPE	TUYAU	ROHR	TUBO
14	0062001649	2		TUBO PESCANTE	PIPE	TUYAU	ROHR	TUBO
15	008402208	2		RONDELLA	WASHER	RONDELLE	SCHEIBE	ARANDELA
♦16	0062001647	2		ADATTATORE	ADAPTER	BAGUE FILETEE	GEWINDEBUECHSE	TUERCA
♦17	008603703	2		ANELLO TENUTA	SEAL	JOINT D'ETACHEITE	DICHTRING	JUNTA HERMETICA
18	006226900	2		GUARNIZIONE	GASKET	GUARNITURE	DICHTUNG	GUARNIZIONE
19	001701592	2		DISTANZIALE	SPACER	ENTRETOISE	ABSTANDSTUECK	SEPARADOR
20	006229532	1		FASCETTA	STRAP	COLLIER	HALTEBAND	ABRAZADERA
21	001707163	2		ANELLO GOMMA	RUBBER RING	BAGUE CAOUTCHOUC	GUMMIRING	GUARNICION DE
22	008400804	2		RONDELLA	WASHER	RONDELLE	SCHEIBE	ARANDELA
23	008200804	2		DADO	NUT	ECROU	MUTTER	TUERCA
24	006230214	1		FASCETTA	STRAP	COLLIER	HALTEBAND	ABRAZADERA
25	008200606	2		DADO	NUT	ECROU	MUTTER	TUERCA
26	008400607	2		RONDELLA	WASHER	RONDELLE	SCHEIBE	ARANDELA
27	006232169	1		GUARNIZIONE	GASKET	GUARNITURE	DICHTUNG	GUARNIZIONE
28	006231554	1		TUBO PER BANCATA 7-12	PIPE	TUYAU	ROHR	TUBO
28	006231552	1		TUBO PER BANCATA 1-6	PIPE	TUYAU	ROHR	TUBO
29	006230564	2		RACCORDO	CONNECTION	RACCORD	STUTZEN	RACOR
30	002030563	2		FILTRO	FILTER	FILTRE	FILTER	FILTRO
31	006232168	1		GUARNIZIONE	GASKET	GUARNITURE	DICHTUNG	GUARNIZIONE
32	0062002430	2		MOLLA	SPRING	RESSORT	FEDER	RESORTE
♦_ _				PER SERBATOIO COD. 0062001156 VEDI TAVOLA 62.04.00	FOR TANK COD. 0062001156 SEE TABLE 62.04.00	POUR RESERVOIR COD. 0062001156 VOIR PLACHE 62.04.00	FÜR DEN TANK COD. 0062001156 SIEHE TABELLE 62.04.00	PARA TANQUE COD. 0062001156 VER TABLAS 62.04.00

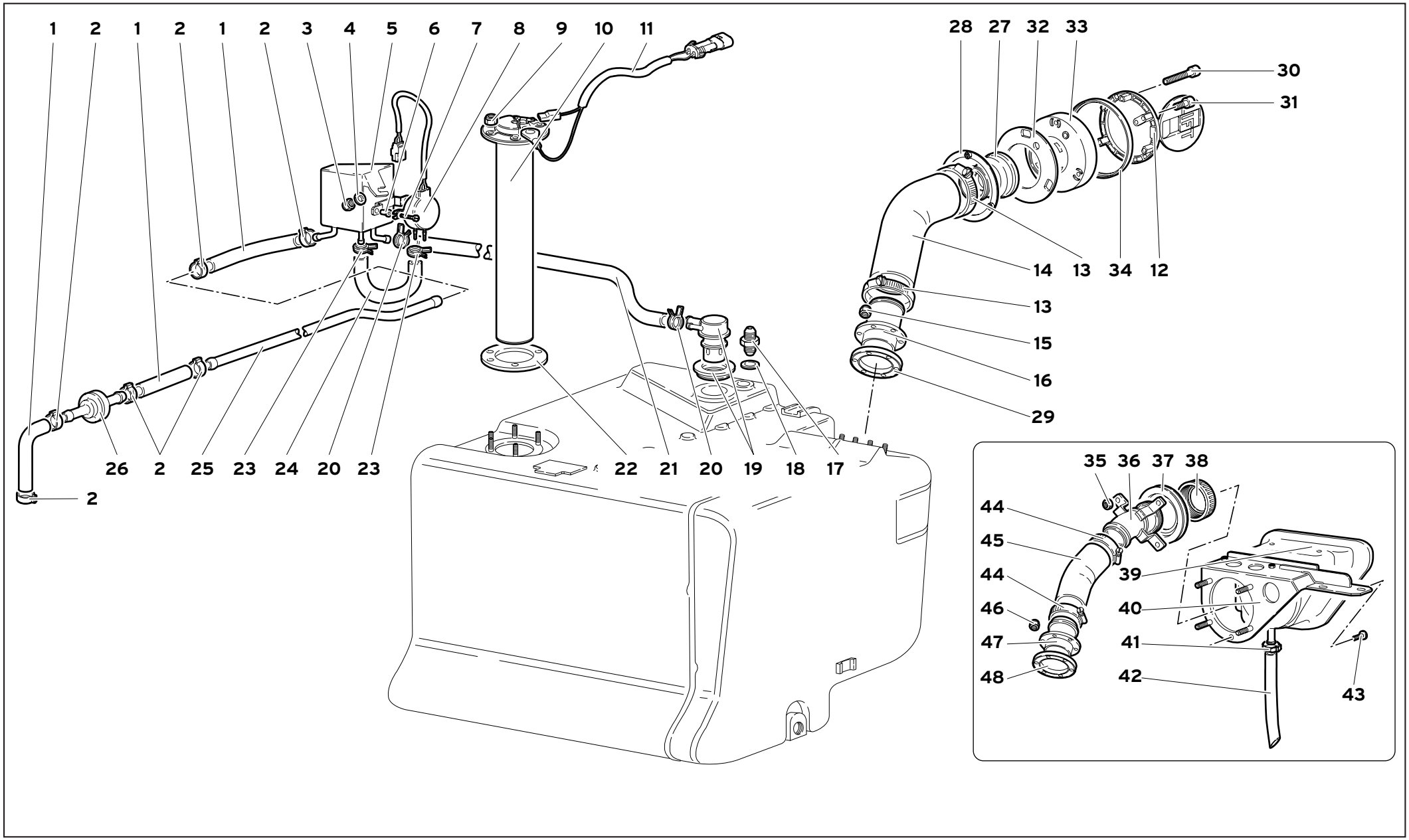

62	MY 99	IMPIANTO DI ALIMENTAZIONE FUEL SYSTEM SYSTEME D'ALIMENTATION FÖRDERANLAGE SISTEMA DE ALIMENTACIÓN	62.03.01	Diablo IV 02/2000

Rif. Ref. Réf. Bez. Ref.	Codice Part number Numero des pièces Teilnummer Codigo	Q.tà Q.ty Q.té Stk. C.dad	Versione Version Version Version Versión	DESCRIZIONE	DESCRIPTION	DESCRIPTION	BESCHREIBUNG	DESCRIPCION
1	0062001398	3		TUBO	PIPE	TUYAU	ROHR	TUBO
2	008831528	6		FASCETTA	STRAP	COLLIER	HALTEBAND	ABRAZADERA
3	008200606	1		DADO	NUT	ECROU	MUTTER	TUERCA
4	008400606	1		RONDELLA	WASHER	RONDELLE	SCHEIBE	ARANDELA
5	0062001351	1		SEPARATORE VAPORI BENZ.	SEGREGATOR	SEPARATEUR	ABSCHEIDER	SEPARADOR
6	0062001396	2		BOCCOLA GOMMA	RUBBER BUSHING	BAGUE CAOUTCHOUC	GUMMIBUECHSE	COJINETE DE CAUC.
7	008700346	2		VITE	SCREW	VIS	SCHRAUBE	TORNILLO
8	0062001689	1		SENSORE	SENSOR	SENSEUR	GEBER	SENSOR
9	008200503	5		DADO	NUT	ECROU	MUTTER	TUERCA
10	006229648	1		INDICATORE LIVELLO CARBUR.	FUEL LEVEL GAUGE	INDICAT. NIVEAU ESSE.	KRAFTSTOFF. ANZ.	INDICADOR
11	006135126	1		CABLAGGIO GALLEGGIANTE	ELECT CABLE	CABLE	LEITUNG	CABLE
12	009490521	1		TAPPO SERBATOIO	TANK CAP	BOUCHON	SCHRAUBDECKEL	TAPON
13	008834501	2		FASCETTA	STRAP	COLLIER	HALTEBAND	ABRAZADERA
14	006235263	1		TUBO	PIPE	TUYAU	ROHR	TUBO
15	008200406	6		DADO	NUT	ECROU	MUTTER	TUERCA
16	006235861	1		BOCCHETTONE	UNION	VIS-RACCORD	HOHLSCHRAUBE	BOQUILLA
17	0062001267	1		RACCORDO	CONNECTION	RACCORD	STUTZEN	RACOR
18	008401425	1		RONDELLA	WASHER	RONDELLE	SCHEIBE	ARANDELA
19	0062001272	1		VALVOLA ROLL OVER	ROLL OVER VALVE	SOUPAPE	VENTIL	VALVULA
20	008830131	2		FASCETTA	STRAP	COLLIER	HALTEBAND	ABRAZADERA
21	0062001160	1		TUBO	PIPE	TUYAU	ROHR	TUBO
22	006229649	1		GUARNIZIONE	GASKET	GUARNITURE	DICHTUNG	GUARNIZIONE
23	008830128	2		FASCETTA	STRAP	COLLIER	HALTEBAND	ABRAZADERA
24	0062001397	1		TUBO	PIPE	TUYAU	ROHR	TUBO
25	006237081	1		TUBO	PIPE	TUYAU	ROHR	TUBO
26	0062001313	1		VALVOLA	VALVE	SOUPAPE	VENTIL	VALVULA
27	009490529	1		RIDUZIONE	REDUCER	ETRANGLEMENT	REDUZIERSTUTZEN	REDUCCIÓN
27	009490531	1	80	RIDUZIONE	REDUCER	ETRANGLEMENT	REDUZIERSTUTZEN	REDUCCIÓN
27	009490531	1	88	RIDUZIONE	REDUCER	ETRANGLEMENT	REDUZIERSTUTZEN	REDUCCIÓN
27	009490531	1	89	RIDUZIONE	REDUCER	ETRANGLEMENT	REDUZIERSTUTZEN	REDUCCIÓN
28	009490523	1		ANELLO	RING	BAGUE	RING	ANILLO
29	006205360	1		GUARNIZIONE	GASKET	GUARNITURE	DICHTUNG	GUARNIZIONE
30	008740505	3		VITE	SCREW	VIS	SCHRAUBE	TORNILLO
31	008740512	3		GRANO	DOWEL	ERGOT	PASSTIFT	PITON
				PER VETTURE SENZA INSERIMENTO RAPIDO CARBURANTE	FOR CARS WITHOUT FAST FUEL INSERTION	POUR VEHICULES SANS INSERTION RAPIDE DE CARBURANT	FÜR FAHRZEUGE OHNE KRAFTSTOFF-SCHNELLTANKSTUTZEN	PARA VEHÍCULOS SIN INTRODUCCIÓN RÁPIDA DEL CARBURANTE

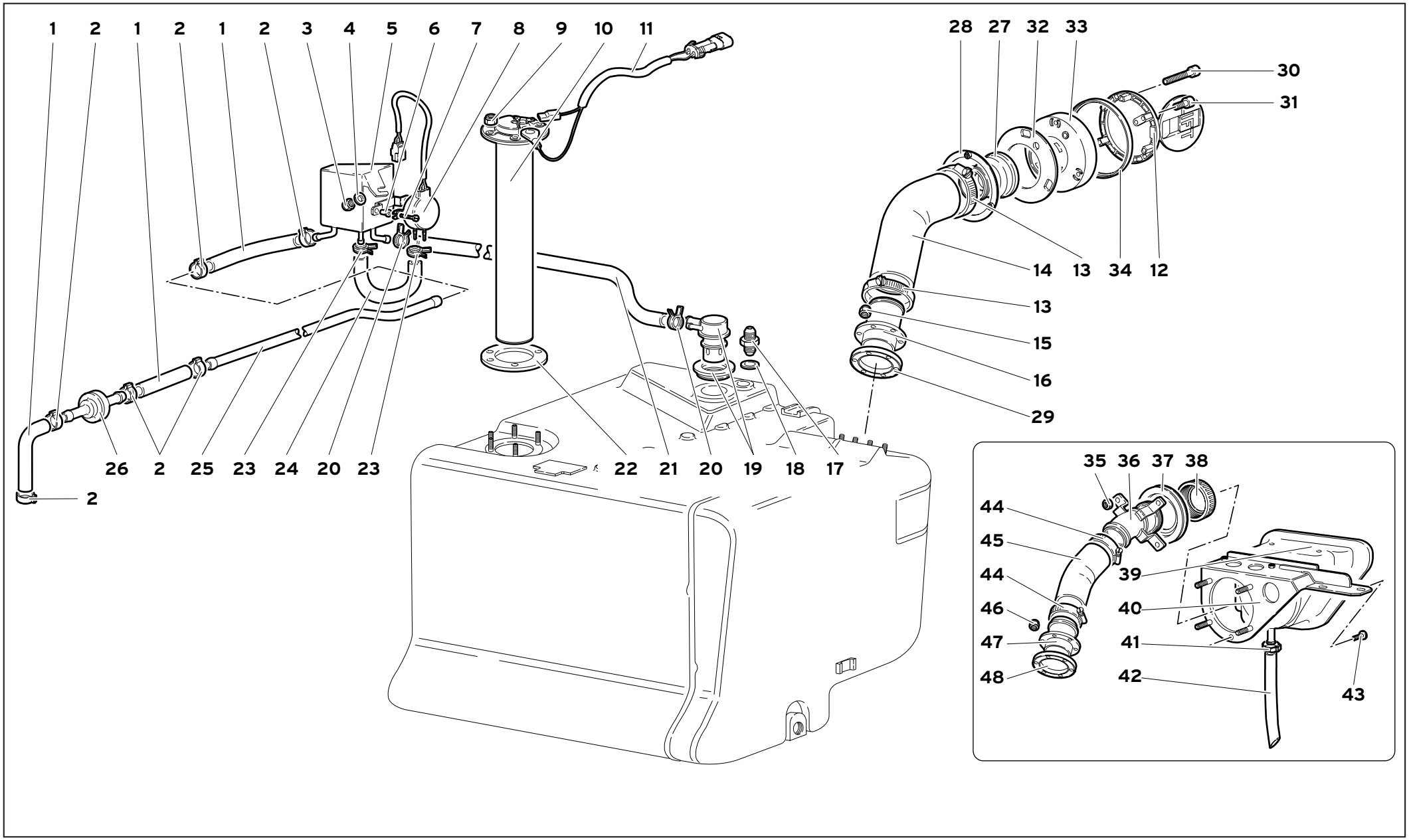

62	MY 99	IMPIANTO DI ALIMENTAZIONE FUEL SYSTEM SYSTEME D'ALIMENTATION FÖRDERANLAGE SISTEMA DE ALIMENTACIÓN	62.03.01	Diablo IV 02/2000

Rif. Ref. Réf. Bez. Ref.	Codice Part number Numero des pièces Teilnummer Codigo	Q.tà Q.ty Q.té Stk. C.dad	Versione Version Version Version Versión	DESCRIZIONE	DESCRIPTION	DESCRIPTION	BESCHREIBUNG	DESCRIPCION
32	009490528	1		GUARNIZIONE	GASKET	GUARNITURE	DICHTUNG	GUARNIZIONE
33	009490526	1		VASCHETTA PER TAPPO BENZINA	PAN	CUVE	GEFASS	CUBA
34	009490527	1		GUARNIZIONE	GASKET	GUARNITURE	DICHTUNG	GUARNIZIONE
35	008200513	4	71	DADO	NUT	ECROU	MUTTER	TUERCA
35	008200513	4	96	DADO	NUT	ECROU	MUTTER	TUERCA
36	006237498	1	71	BOCCHETTONE	UNION	VIS-RACCORD	HOHLSCHRAUBE	BOQUILLA
36	006237498	1	96	BOCCHETTONE	UNION	VIS-RACCORD	HOHLSCHRAUBE	BOQUILLA
36	0062001582	1	80	BOCCHETTONE	UNION	VIS-RACCORD	HOHLSCHRAUBE	BOQUILLA
36	0062001582	1	89	BOCCHETTONE	UNION	VIS-RACCORD	HOHLSCHRAUBE	BOQUILLA
36	0062001582	1	88	BOCCHETTONE	UNION	VIS-RACCORD	HOHLSCHRAUBE	BOQUILLA
37	009409215	1	71	GUARNIZIONE	GASKET	GUARNITURE	DICHTUNG	GUARNIZIONE
37	009409215	1	96	GUARNIZIONE	GASKET	GUARNITURE	DICHTUNG	GUARNIZIONE
38	0062006258	1	71	TAPPO SERBATOIO	TANK CAP	BOUCHON	SCHRAUBDECKEL	TAPON
38	0062006258	1	96	TAPPO SERBATOIO	TANK CAP	BOUCHON	SCHRAUBDECKEL	TAPON
39	0066001581	1	71	SCATOLA	CASE	CARTER	GEHAUSE	CAJA
39	0066001581	1	96	SCATOLA	CASE	CARTER	GEHAUSE	CAJA
40	0066001339	1	71	SUPPORTO	SUPPORT	SUPPORT	LAGER	SOPORTE
40	0066001339	1	96	SUPPORTO	SUPPORT	SUPPORT	LAGER	SOPORTE
41	008832205	1	71	FASCETTA	STRAP	COLLIER	HALTEBAND	ABRAZADERA
41	008832205	1	96	FASCETTA	STRAP	COLLIER	HALTEBAND	ABRAZADERA
42	009490516	1	71	TUBO	PIPE	TUYAU	ROHR	TUBO
42	009490516	1	96	TUBO	PIPE	TUYAU	ROHR	TUBO
43	008700685	3	71	VITE	SCREW	VIS	SCHRAUBE	TORNILLO
43	008700685	3	96	VITE	SCREW	VIS	SCHRAUBE	TORNILL
44	008834501	2	71	FASCETTA	STRAP	COLLIER	HALTEBAND	ABRAZADERA
44	008834501	2	96	FASCETTA	STRAP	COLLIER	HALTEBAND	ABRAZADERA
45	006237500	1	71	TUBO	PIPE	TUYAU	ROHR	TUBO
45	006237500	1	96	TUBO	PIPE	TUYAU	ROHR	TUBO
46	008200406	6	71	DADO	NUT	ECROU	MUTTER	TUERCA
46	008200406	6	96	DADO	NUT	ECROU	MUTTER	TUERCA
47	006237497	1	71	BOCCHETTONE	UNION	VIS-RACCORD	HOHLSCHRAUBE	BOQUILLA
47	006237497	1	96	BOCCHETTONE	UNION	VIS-RACCORD	HOHLSCHRAUBE	BOQUILLA
48	006205360	1	71	GUARNIZIONE	GASKET	GUARNITURE	DICHTUNG	GUARNIZIONE
48	006205360	1	96	GUARNIZIONE	GASKET	GUARNITURE	DICHTUNG	GUARNIZIONE
				PER VETTURE SENZA INSERIMENTO RAPIDO CARBURANTE	FOR CARS WITHOUT FAST FUEL INSERTION	POUR VEHICULES SANS INSERTION RAPIDE DE CARBURANT	FÜR FAHRZEUGE OHNE KRAFTSTOFF-SCHNELLTANKSTUTZEN	PARA VEHÍCULOS SIN INTRODUCCIÓN RÁPIDA DEL CARBURANTE

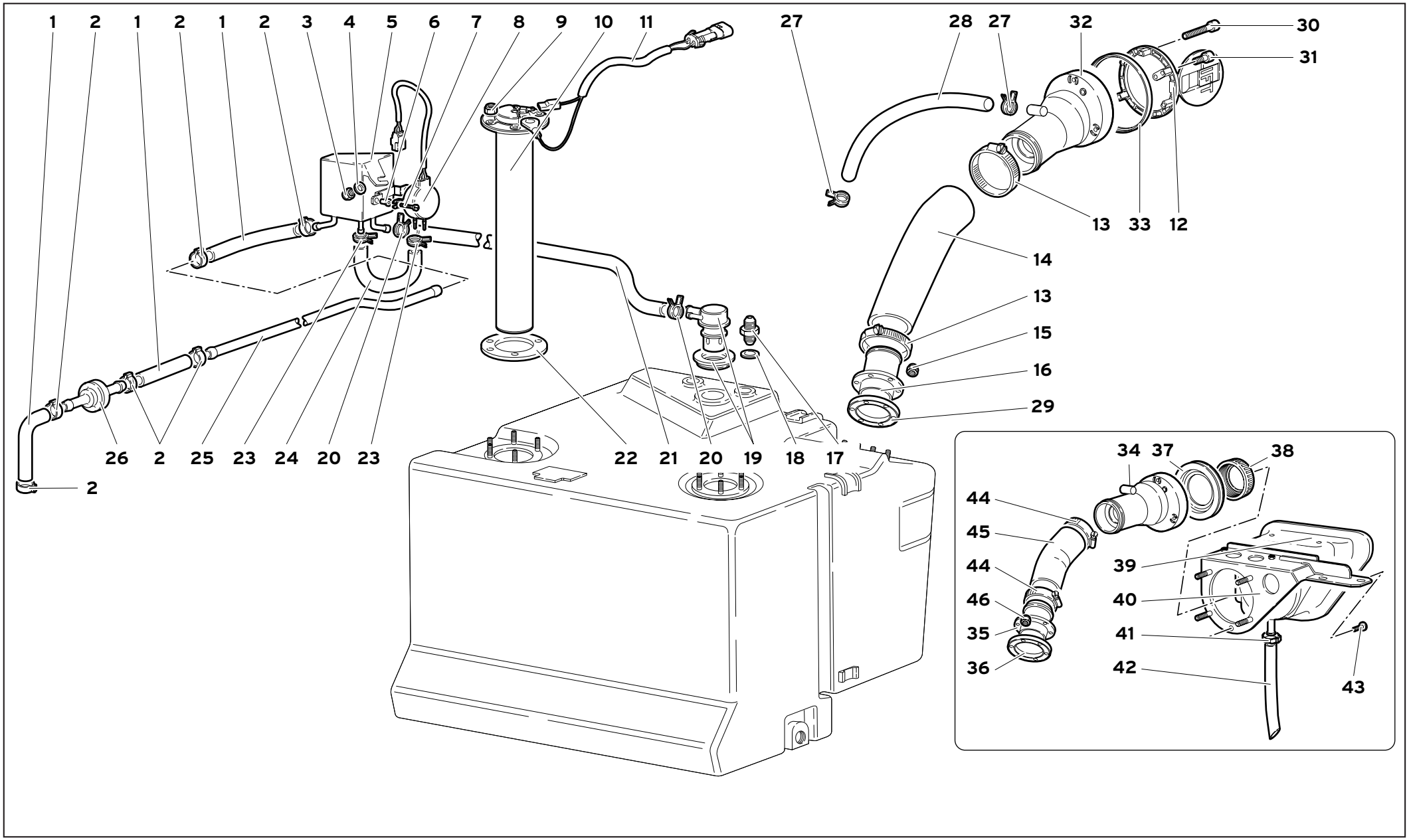

62	MY 99	IMPIANTO DI ALIMENTAZIONE FUEL SYSTEM SYSTEME D'ALIMENTATION FÖRDERANLAGE SISTEMA DE ALIMENTACIÓN	62.03.02	Diablo IV 02/2000

Rif. Ref. Réf. Bez. Ref.	Codice Part number Numero des pièces Teilnummer Codigo	Q.tà Q.ty Q.té Stk. C.dad	Versione Version Version Version Versión	DESCRIZIONE	DESCRIPTION	DESCRIPTION	BESCHREIBUNG	DESCRIPCION
1	0062001398	3		TUBO	PIPE	TUYAU	ROHR	TUBO
2	008831528	6		FASCETTA	STRAP	COLLIER	HALTEBAND	ABRAZADERA
3	008200606	1		DADO	NUT	ECROU	MUTTER	TUERCA
4	008400606	1		RONDELLA	WASHER	RONDELLE	SCHEIBE	ARANDELA
5	0062001351	1		SEPARATORE VAPORI BENZ.	SEGREGATOR	SEPARATEUR	ABSCHEIDER	SEPARADOR
6	0062001396	2		BOCCOLA GOMMA	RUBBER BUSHING	BAGUE CAOUTCHOUC	GUMMIBUECHSE	COJINETE DE CAUC.
7	008700346	2		VITE	SCREW	VIS	SCHRAUBE	TORNILLO
8	0062001689	1		SENSORE	SENSOR	SENSEUR	GEBER	SENSOR
9	008200503	5		DADO	NUT	ECROU	MUTTER	TUERCA
10	006229648	1		INDICATORE LIVELLO CARBUR.	FUEL LEVEL GAUGE	INDICAT. NIVEAU ESSE.	KRAFTSTOFF. ANZ.	INDICADOR
11	006135126	1		CABLAGGIO GALLEGGIANTE	ELECT CABLE	CABLE	LEITUNG	CABLE
12	009490521	1		TAPPO SERBATOIO	TANK CAP	BOUCHON	SCHRAUBDECKEL	TAPON
13	008834501	2		FASCETTA	STRAP	COLLIER	HALTEBAND	ABRAZADERA
14	0062004930	1		TUBO	PIPE	TUYAU	ROHR	TUBO
15	008200406	6		DADO	NUT	ECROU	MUTTER	TUERCA
16	0062004914	1		BOCCHETTONE	UNION	VIS-RACCORD	HOHLSCHRAUBE	BOQUILLA
17	0062001267	1		RACCORDO	CONNECTION	RACCORD	STUTZEN	RACOR
18	008401425	1		RONDELLA	WASHER	RONDELLE	SCHEIBE	ARANDELA
19	0062001272	1		VALVOLA ROLL OVER	ROLL OVER VALVE	SOUPAPE	VENTIL	VALVULA
20	008830131	2		FASCETTA	STRAP	COLLIER	HALTEBAND	ABRAZADERA
21	0062001160	1		TUBO	PIPE	TUYAU	ROHR	TUBO
22	006229649	1		GUARNIZIONE	GASKET	GUARNITURE	DICHTUNG	GUARNIZIONE
23	008830128	2		FASCETTA	STRAP	COLLIER	HALTEBAND	ABRAZADERA
24	0062001397	1		TUBO	PIPE	TUYAU	ROHR	TUBO
25	006237081	1		TUBO	PIPE	TUYAU	ROHR	TUBO
26	0062001313	1		VALVOLA	VALVE	SOUPAPE	VENTIL	VALVULA
27	008830214	2		FASCETTA	STRAP	COLLIER	HALTEBAND	ABRAZADERA
28	0062005001	1		TUBO SFIATO	PIPE	TUYAU	ROHR	TUBO
29	006205360	1		GUARNIZIONE	GASKET	GUARNITURE	DICHTUNG	GUARNIZIONE
30	008740505	3		VITE	SCREW	VIS	SCHRAUBE	TORNILLO
31	008740512	3		GRANO	DOWEL	ERGOT	PASSTIFT	PITON
32	0062004824	1		BOCCHETTONE	UNION	VIS-RACCORD	HOHLSCHRAUBE	BOQUILLA
33	009490527	1		GUARNIZIONE	GASKET	GUARNITURE	DICHTUNG	GUARNIZIONE
34	0062004922	1	71	BOCCHETTONE	UNION	VIS-RACCORD	HOHLSCHRAUBE	BOQUILLA
				PER VETTURE CON INSERIMENTO RAPIDO CARBURANTE	FOR CARS WITH FAST FUEL INSERTION	POUR VEHICULES AVEC INSERTION RAPIDE DE CARBURANT	FÜR FAHRZEUGE MIT KRAFTSTOFF-SCHNELLTANKSTUTZEN	PARA VEHÍCULOS CON INTRODUCCIÓN RÁPIDA DEL CARBURANTE

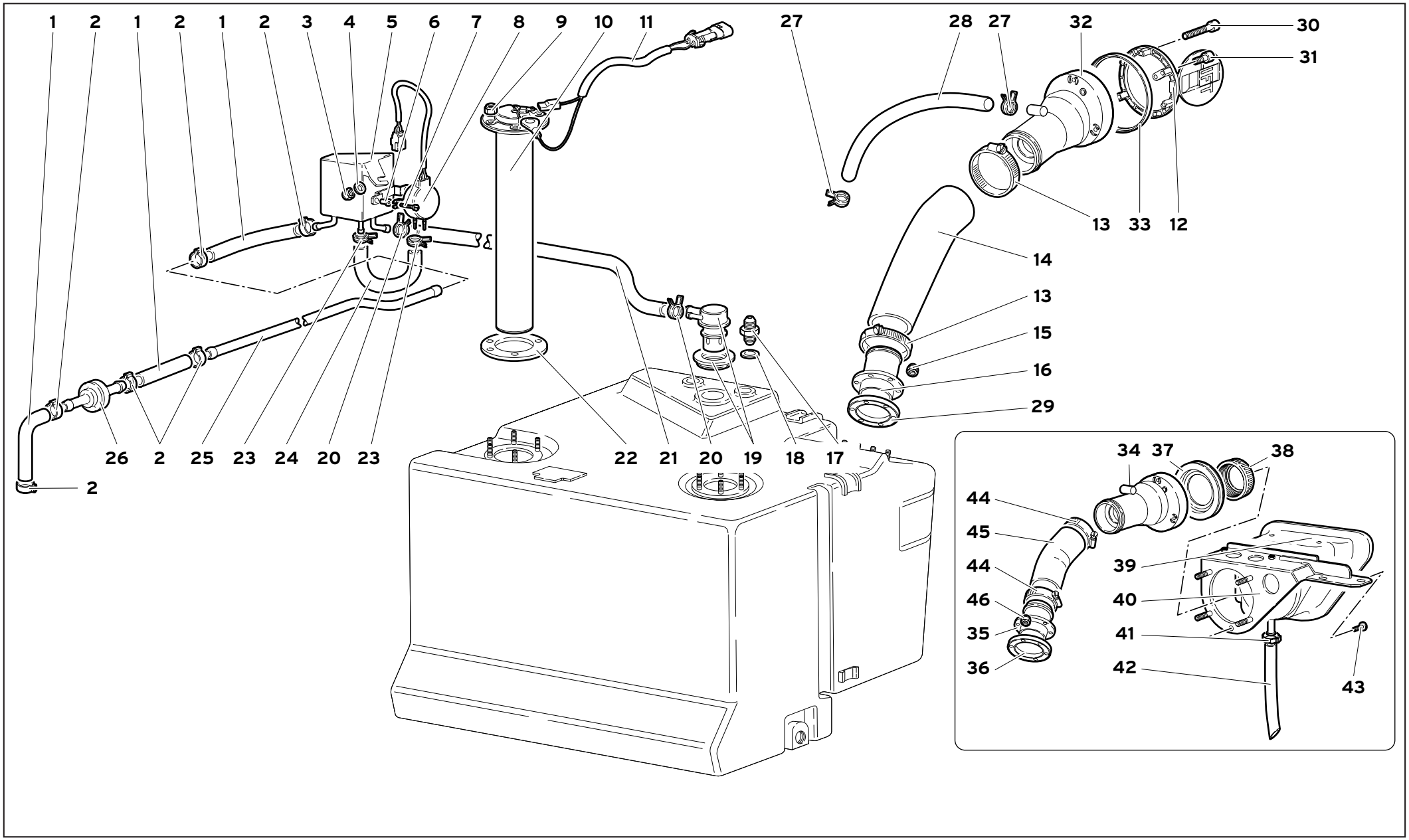

62	MY 99	IMPIANTO DI ALIMENTAZIONE FUEL SYSTEM SYSTEME D'ALIMENTATION FÖRDERANLAGE SISTEMA DE ALIMENTACIÓN	62.03.02	Diablo IV 02/2000

Rif. Ref. Réf. Bez. Ref.	Codice Part number Numero des pièces Teilnummer Codigo	Q.tà Q.ty Q.té Stk. C.dad	Versione Version Version Version Versión	DESCRIZIONE	DESCRIPTION	DESCRIPTION	BESCHREIBUNG	DESCRIPCION
34	0062004922	1	96	BOCCHETTONE	UNION	VIS-RACCORD	HOHLSCHRAUBE	BOQUILLA
35	006237497	1	71	BOCCHETTONE	UNION	VIS-RACCORD	HOHLSCHRAUBE	BOQUILLA
35	006237497	1	96	BOCCHETTONE	UNION	VIS-RACCORD	HOHLSCHRAUBE	BOQUILLA
36	006205360	1	71	GUARNIZIONE	GASKET	GUARNITURE	DICHTUNG	GUARNIZIONE
36	006205360	1	96	GUARNIZIONE	GASKET	GUARNITURE	DICHTUNG	GUARNIZIONE
37	009409215	1	71	GUARNIZIONE	GASKET	GUARNITURE	DICHTUNG	GUARNIZIONE
37	009409215	1	96	GUARNIZIONE	GASKET	GUARNITURE	DICHTUNG	GUARNIZIONE
38	0062006258	1	71	TAPPO SERBATOIO	TANK CAP	BOUCHON	SCHRAUBDECKEL	TAPON
38	0062006258	1	96	TAPPO SERBATOIO	TANK CAP	BOUCHON	SCHRAUBDECKEL	TAPON
39	0066001581	1	71	SCATOLA	CASE	CARTER	GEHAUSE	CAJA
39	0066001581	1	96	SCATOLA	CASE	CARTER	GEHAUSE	CAJA
40	0066001339	1	71	SUPPORTO	SUPPORT	SUPPORT	LAGER	SOPORTE
40	0066001339	1	96	SUPPORTO	SUPPORT	SUPPORT	LAGER	SOPORTE
41	008832205	1	71	FASCETTA	STRAP	COLLIER	HALTEBAND	ABRAZADERA
41	008832205	1	96	FASCETTA	STRAP	COLLIER	HALTEBAND	ABRAZADERA
42	009490516	1	71	TUBO	PIPE	TUYAU	ROHR	TUBO
42	009490516	1	96	TUBO	PIPE	TUYAU	ROHR	TUBO
43	008700685	3	71	VITE	SCREW	VIS	SCHRAUBE	TORNILLO
43	008700685	3	96	VITE	SCREW	VIS	SCHRAUBE	TORNILL
44	008834501	2	71	FASCETTA	STRAP	COLLIER	HALTEBAND	ABRAZADERA
44	008834501	2	96	FASCETTA	STRAP	COLLIER	HALTEBAND	ABRAZADERA
45	006237500	1	71	TUBO	PIPE	TUYAU	ROHR	TUBO
45	006237500	1	96	TUBO	PIPE	TUYAU	ROHR	TUBO
46	008200406	6	71	DADO	NUT	ECROU	MUTTER	TUERCA
46	008200406	6	96	DADO	NUT	ECROU	MUTTER	TUERCA
				PER VETTURE CON INSERIMENTO RAPIDO CARBURANTE	FOR CARS WITH FAST FUEL INSERTION	POUR VEHICULES AVEC INSERTION RAPIDE DE CARBURANT	FÜR FAHRZEUGE MIT KRAFTSTOFF-SCHNELLTANKSTUTZEN	PARA VEHÍCULOS CON INTRODUCCIÓN RÁPIDA DEL CARBURANTE

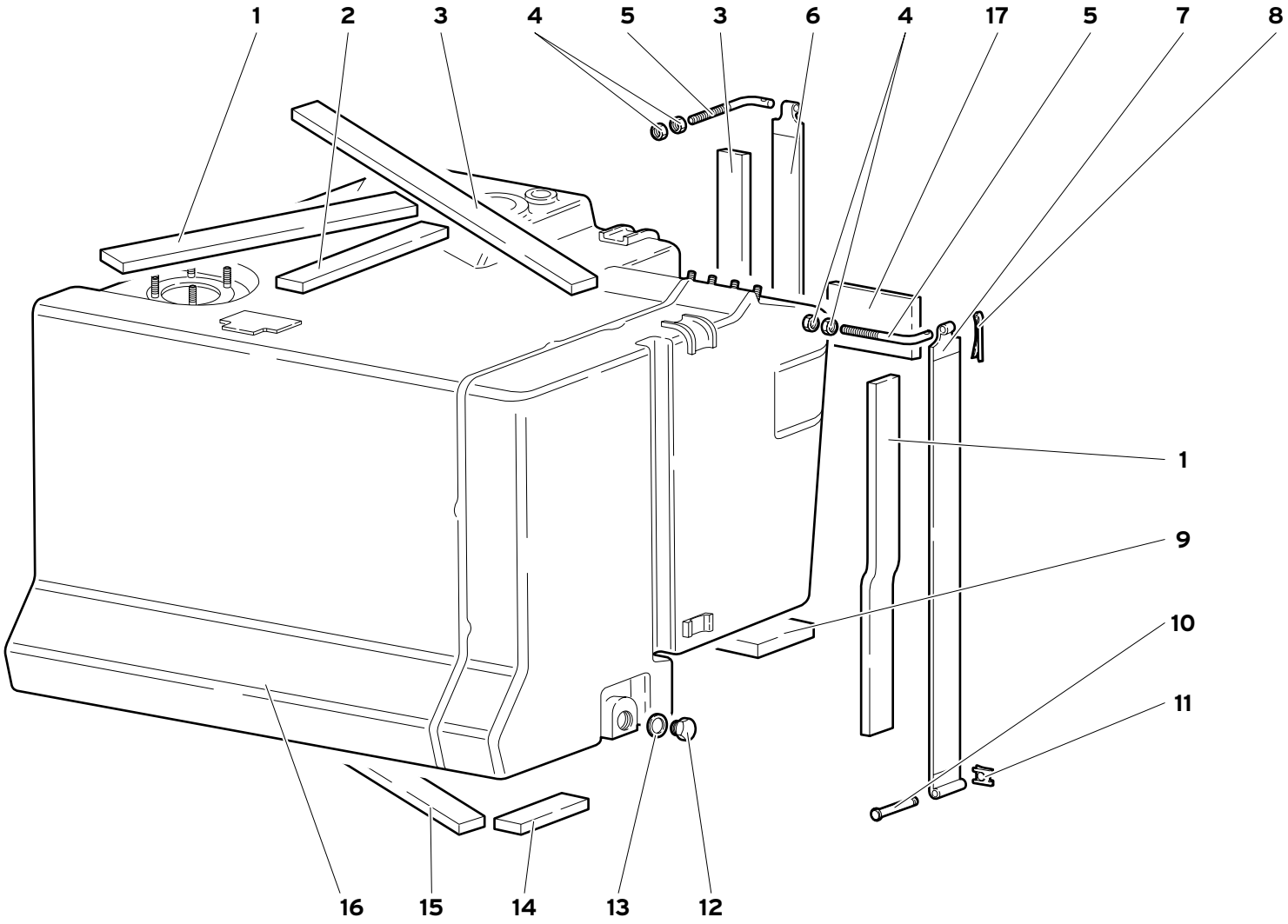
1
2
3
4
5
3
6
4
17
5
7
8
1
9
10
11
16
15
14
13
12

Rif. Ref. Réf. Bez. Ref.	Codice Part number Numero des pièces Teilnummer Codigo	Q.tà Q.ty Q.té Stk. C.dad	Versione Version Version Version Versión	DESCRIZIONE	DESCRIPTION	DESCRIPTION	BESCHREIBUNG	DESCRIPCION
1	006231704	1		PROTEZIONE	SHIELD	PROTECTION	ABDECKUNG	DEFENSA
2	006237956	1		PROTEZIONE	SHIELD	PROTECTION	ABDECKUNG	DEFENSA
3	006231703	2		PROTEZIONE	SHIELD	PROTECTION	ABDECKUNG	DEFENSA
4	008200808	4		DADO	NUT	ECROU	MUTTER	TUERCA
5	006226884	2		TIRANTE	TIE ROD	TIRANT	STANGE	VARILLA
6	006237360	1		FASCETTA	STRAP	COLLIER	HALTEBAND	ABRAZADERA
7	006229506	1		FASCETTA	STRAP	COLLIER	HALTEBAND	ABRAZADERA
8	008820304	2		COPIGLIA	SPLIT PIN	GOUPILLE FENDUE	SPLINT	PASADOR ABIERTO
9	006231701	2		PROTEZIONE	SHIELD	PROTECTION	ABDECKUNG	DEFENSA
10	006233763	2		PERNO	PIN	AXE	BOLZEN	EJE
11	008580604	2		MOLLETTA	CLIP	AGRAFE	KLEMMSTUECK	SUJETADOR
12	008931203	1		TAPPO	PLUG	BOUCHON	STOPFEN	TAPON
13	008401219	1		RONDELLA	WASHER	RONDELLE	SCHEIBE	ARANDELA
14	006231706	1		PROTEZIONE	SHIELD	PROTECTION	ABDECKUNG	DEFENSA
15	006231702	1		PROTEZIONE	SHIELD	PROTECTION	ABDECKUNG	DEFENSA
16	0062001895	1		SERBATOIO BENZINA	FUEL TANK	RESERVOIR	BEHAELTER	TANQUE
♦16	0062001156	1		SERBATOIO BENZINA	FUEL TANK	RESERVOIR	BEHAELTER	TANQUE
17	006237368	1		PROTEZIONE	SHIELD	PROTECTION	ABDECKUNG	DEFENSA
♦_ _				CON ADATTATORE COD. 0062001647 VEDI TAVOLA 62.02.00	WITH ADAPTER CODE 0062001647 SEE TABLE 62.02.00	AVEC ADAPTATEUR CODE 0062001647 VOIR TABLEAU 62.02.00	MIT ADAPTER CODE 0062001647 SIEHE TAFEL 62.02.00	CON ADAPTADOR CÓD 0062001647 VER LA TABLA 62.02.00
				PER VETTURE SENZA INSERIMENTO RAPIDO CARBURANTE	FOR CARS WITHOUT FAST FUEL INSERTION	POUR VEHICULES SANS INSERTION RAPIDE DE CARBURANT	FÜR FAHRZEUGE OHNE KRAFTSTOFF- SCHNELLTANKSTUTZEN	PARA VEHÍCULOS SIN INTRODUCCIÓN RÁPIDA DEL CARBURANTE

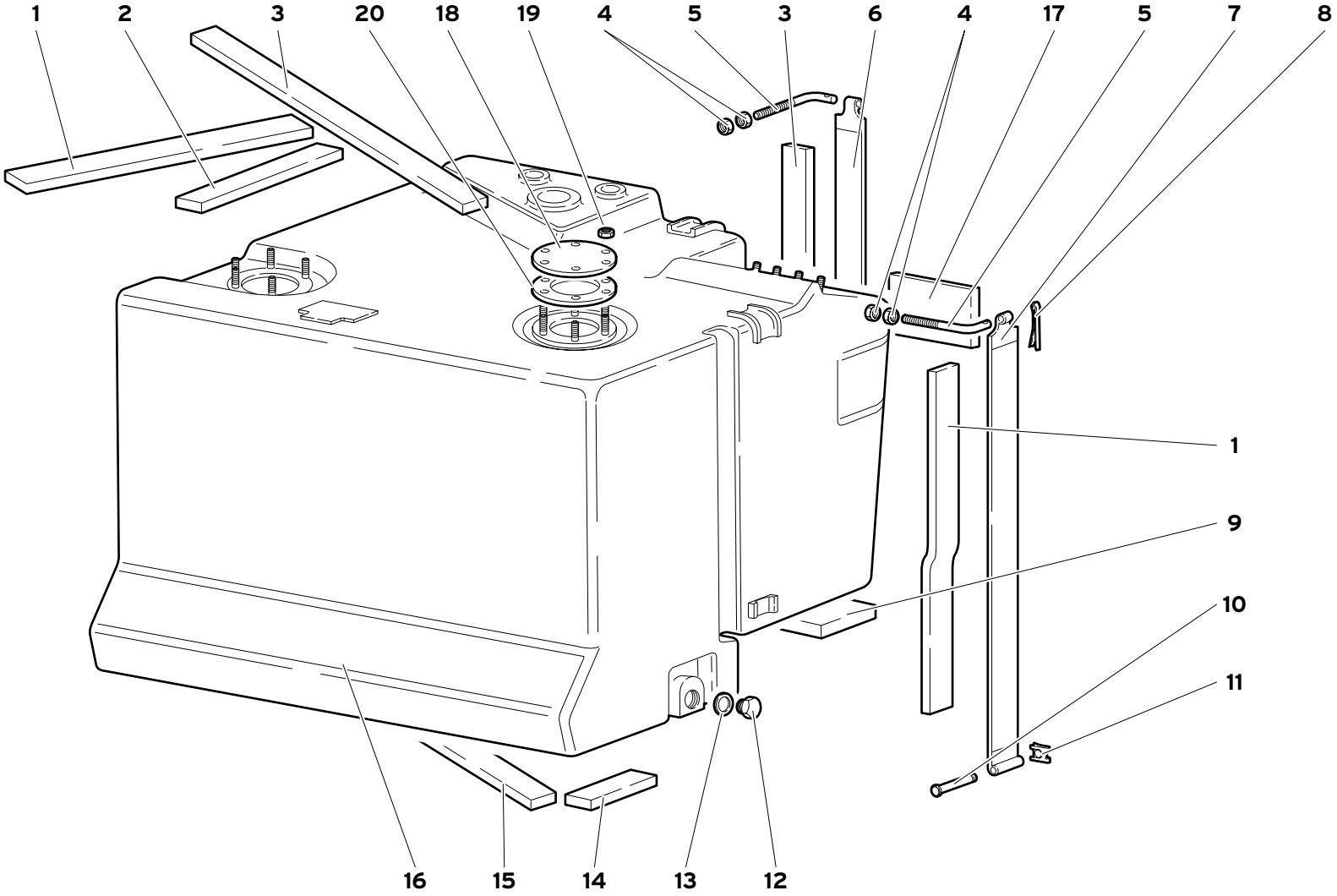
1
2
3
20
18
19
4
5
3
6
4
17
5
7
8
1
9
10
11
16
15
14
13
12

Rif. Ref. Réf. Bez. Ref.	Codice Part number Numero des pièces Teilnummer Codigo	Q.tà Q.ty Q.té Stk. C.dad	Versione Version Version Version Versión	DESCRIZIONE	DESCRIPTION	DESCRIPTION	BESCHREIBUNG	DESCRIPCION
1	006231704	2		PROTEZIONE	SHIELD	PROTECTION	ABDECKUNG	DEFENSA
2	006237956	1		PROTEZIONE	SHIELD	PROTECTION	ABDECKUNG	DEFENSA
3	006231703	2		PROTEZIONE	SHIELD	PROTECTION	ABDECKUNG	DEFENSA
4	008200808	4		DADO	NUT	ECROU	MUTTER	TUERCA
5	006226884	2		TIRANTE	TIE ROD	TIRANT	STANGE	VARILLA
6	006237360	1		FASCETTA	STRAP	COLLIER	HALTEBAND	ABRAZADERA
7	006229506	1		FASCETTA	STRAP	COLLIER	HALTEBAND	ABRAZADERA
8	008820304	2		COPIGLIA	SPLIT PIN	GOUPILLE FENDUE	SPLINT	PASADOR ABIERTO
9	006231701	2		PROTEZIONE	SHIELD	PROTECTION	ABDECKUNG	DEFENSA
10	006233763	2		PERNO	PIN	AXE	BOLZEN	EJE
11	008580604	2		MOLLETTA	CLIP	AGRAFE	KLEMMSTUECK	SUJETADOR
12	008931203	1		TAPPO	PLUG	BOUCHON	STOPFEN	TAPON
13	008401219	1		RONDELLA	WASHER	RONDELLE	SCHEIBE	ARANDELA
14	006231706	1		PROTEZIONE	SHIELD	PROTECTION	ABDECKUNG	DEFENSA
15	006231702	1		PROTEZIONE	SHIELD	PROTECTION	ABDECKUNG	DEFENSA
16	0062004580	1		SERBATOIO BENZINA	FUEL TANK	RESERVOIR	BEHAELTER	TANQUE
17	006237368	1		PROTEZIONE	SHIELD	PROTECTION	ABDECKUNG	DEFENSA
18	0062004582	1		TAPPO	PLUG	BOUCHON	STOPFEN	TAPON
19	008200406	6		DADO	NUT	ECROU	MUTTER	TUERCA
20	006205360	1		GUARNIZIONE	GASKET	GUARNITURE	DICHTUNG	GUARNIZIONE
				PER VETTURE CON INSERIMENTO RAPIDO CARBURANTE	FOR CARS WITH FAST FUEL INSERTION	POUR VEHICULES AVEC INSERTION RAPIDE DE CARBURANT	FÜR FAHRZEUGE MIT KRAFTSTOFF-SCHNELLTANKSTUTZEN	PARA VEHÍCULOS CON INTRODUCCIÓN RÁPIDA DEL CARBURANTE

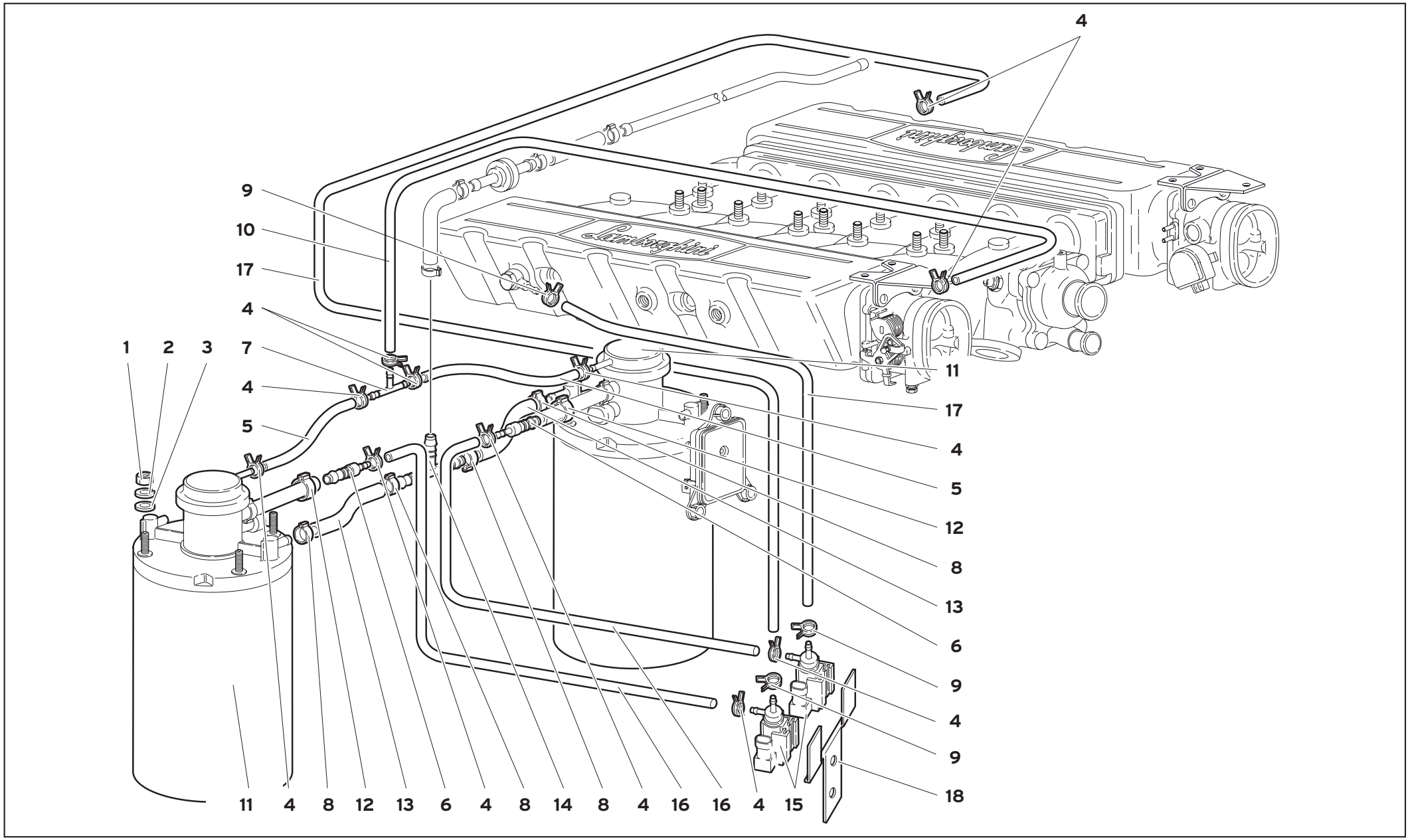

62	MY 99	IMPIANTO DI ALIMENTAZIONE FUEL SYSTEM SYSTEME D'ALIMENTATION FÖRDERANLAGE SISTEMA DE ALIMENTACIÓN	62.05.00	Diablo JV 07/1999

Rif. Ref. Réf. Bez. Ref.	Codice Part number Numero des pièces Teilnummer Codigo	Q.tà Q.ty Q.té Stk. C.dad	Versione Version Version Version Versión	DESCRIZIONE	DESCRIPTION	DESCRIPTION	BESCHREIBUNG	DESCRIPCION
1	008200610		4	DADO	NUT	ECROU	MUTTER	TUERCA
2	008410602		4	RONDELLA	WASHER	RONDELLE	SCHEIBE	ARANDELA
3	008400606		4	RONDELLA	WASHER	RONDELLE	SCHEIBE	ARANDELA
4	008830128		10	FASCETTA	STRAP	COLLIER	HALTEBAND	ABRAZADERA
5	006230460		2	TUBO	PIPE	TUYAU	ROHR	TUBO
6	0062001419		2	RACCORDO	CONNECTION	RACCORD	STUTZEN	RACOR
7	007014169		1	RACCORDO A TRE VIE	T UNION	RACCORD	STUTZEN	RACOR
8	008831528		6	FASCETTA	STRAP	COLLIER	HALTEBAND	ABRAZADERA
9	008830131		2	FASCETTA	STRAP	COLLIER	HALTEBAND	ABRAZADERA
10	006237208		2	TUBO	PIPE	TUYAU	ROHR	TUBO
11	006229306		2	FILTRO VAPORI	VAPOR TRAP	FILTRE DE VAPEURS	DAMPFFILTER	FILTRO DE VAPORES
12	008831117		2	FASCETTA	STRAP	COLLIER	HALTEBAND	ABRAZADERA
13	006230433		2	TUBO	PIPE	TUYAU	ROHR	TUBO
14	006220752		1	RACCORDO TRE VIE	T UNION	RACCORD	STUTZEN	RACOR ORIENTABLE
15	0062001421		2	ELETTROVALVOLA	ELECTRO-VALVE	SOUPAPE ELECTRIQ.	STEUERVENTIL	ELECTROVALVULA
16	0062001420		2	TUBO	PIPE	TUYAU	ROHR	TUBO
17	0062001422		2	TUBO	PIPE	TUYAU	ROHR	TUBO
18	0062001379		1	STAFFA	BRACKET	ETRIER	HALTER	SOPORTE

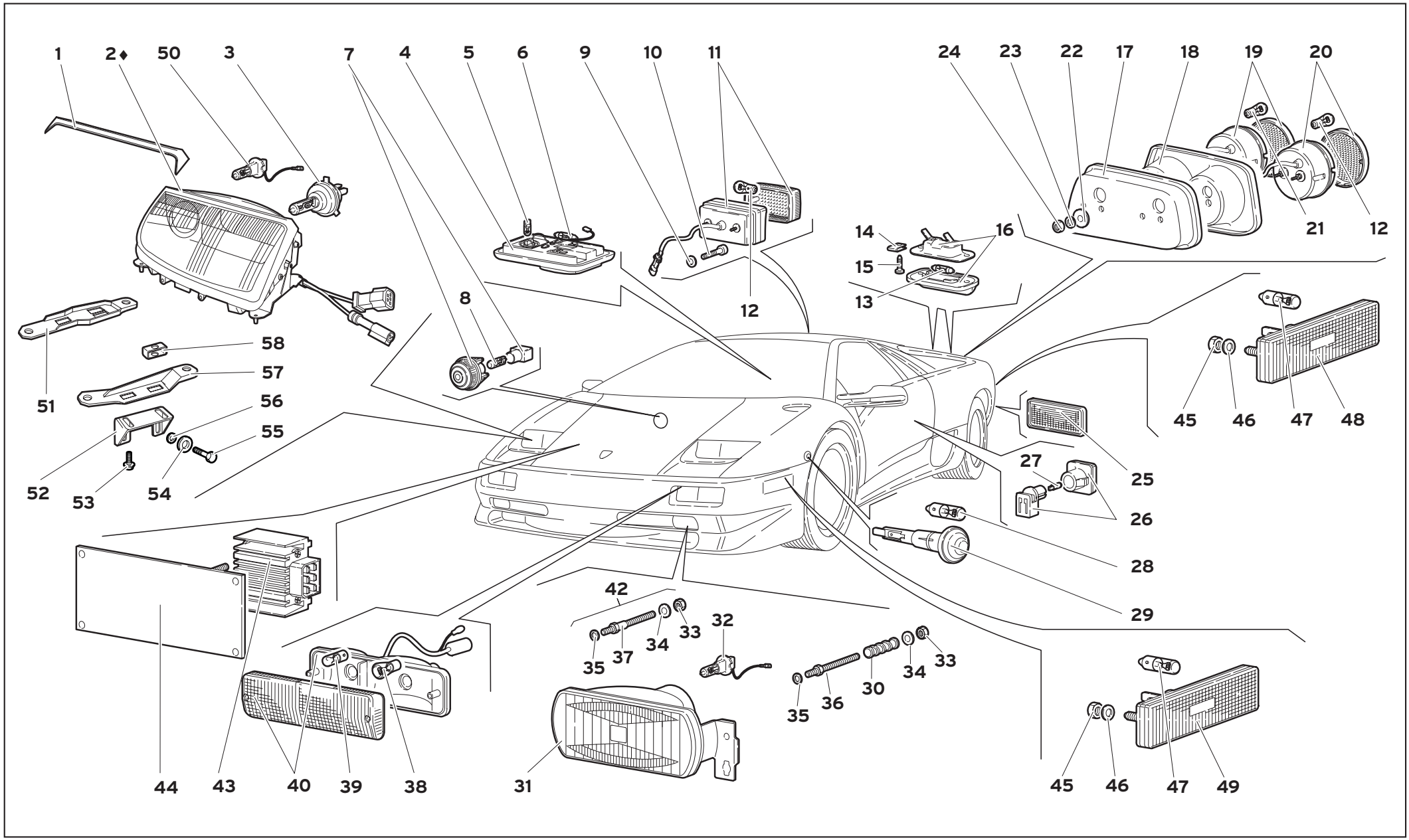

63	MY 99	DISPOSITIVI DI ILLUMINAZIONE LIGHTS DISPOSITIFS D'ECLAIRAGE BELEUCHTUNGSVORRICHTUNGEN DISPOSITIVOS DE ILUMINACIÓN	63.01.01	Diablo JV 02/2000

Rif. Ref. Réf. Bez. Ref.	Codice Part number Numero des pièces Teilnummer Codigo	Q.tà Q.ty Q.té Stk. C.dad	Versione Version Version Version Versión	DESCRIZIONE	DESCRIPTION	DESCRIPTION	BESCHREIBUNG	DESCRIPCION
1	0063005072	1		COPERTURA IN CARBONIO DX	CARBON GUARDS	PROTECT. AU CARBONE	KARBONSCHUTZ	DEFENSA
1	0063005073	1		COPERTURA IN CARBONIO SX	CARBON GUARDS	PROTECT. AU CARBONE	KARBONSCHUTZ	DEFENSA
1	0063005070	1	71	COPERTURA IN CARBONIO DX	CARBON GUARDS	PROTECT. AU CARBONE	KARBONSCHUTZ	DEFENSA
1	0063005070	1	96	COPERTURA IN CARBONIO DX	CARBON GUARDS	PROTECT. AU CARBONE	KARBONSCHUTZ	DEFENSA
1	0063005071	1	71	COPERTURA IN CARBONIO SX	CARBON GUARDS	PROTECT. AU CARBONE	KARBONSCHUTZ	DEFENSA
1	0063005071	1	96	COPERTURA IN CARBONIO SX	CARBON GUARDS	PROTECT. AU CARBONE	KARBONSCHUTZ	DEFENSA
♦ 2	0063004644	1		PROIETTORE DX	HEADLAMP	PROJECTEUR	SCHEINWERFER	PROYECTOR
♦ 2	0063004645	1		PROIETTORE SX	HEADLAMP	PROJECTEUR	SCHEINWERFER	PROYECTOR
♦ 2	0063002160	1	71	PROIETTORE DX	HEADLAMP	PROJECTEUR	SCHEINWERFER	PROYECTOR
♦ 2	0063002160	1	96	PROIETTORE DX	HEADLAMP	PROJECTEUR	SCHEINWERFER	PROYECTOR
♦ 2	0063002162	1	71	PROIETTORE SX	HEADLAMP	PROJECTEUR	SCHEINWERFER	PROYECTOR
♦ 2	0063002162	1	96	PROIETTORE SX	HEADLAMP	PROJECTEUR	SCHEINWERFER	PROYECTOR
♦ 2	0063004650	1	74	PROIETTORE DX	HEADLAMP	PROJECTEUR	SCHEINWERFER	PROYECTOR
♦ 2	0063004650	1	76	PROIETTORE DX	HEADLAMP	PROJECTEUR	SCHEINWERFER	PROYECTOR
♦ 2	0063004652	1	95	PROIETTORE DX	HEADLAMP	PROJECTEUR	SCHEINWERFER	PROYECTOR
♦ 2	0063004651	1	74	PROIETTORE SX	HEADLAMP	PROJECTEUR	SCHEINWERFER	PROYECTOR
♦ 2	0063004651	1	76	PROIETTORE SX	HEADLAMP	PROJECTEUR	SCHEINWERFER	PROYECTOR
♦ 2	0063004653	1	95	PROIETTORE SX	HEADLAMP	PROJECTEUR	SCHEINWERFER	PROYECTOR
3	006329450	2		LAMPADA	BULB	LAMPE	LAMPE	BOMBILLA
4	006334454	1		PLAFONIERA	CEILING LAMP	PLAFONNIER	DECKENLEUCHTE	PANTALLA
5	006329698	1		LAMPADA	BULB	LAMPE	LAMPE	BOMBILLA
6	006617095	1		LAMPADA	BULB	LAMPE	LAMPE	BOMBILLA
7	006337066	1		PLAFONIERA	CEILING LAMP	PLAFONNIER	DECKENLEUCHTE	PANTALLA
8	006617092	1		LAMPADA	BULB	LAMPE	LAMPE	BOMBILLA
9	008400502	4		RONDELLA	WASHER	RONDELLE	SCHEIBE	ARANDELA
10	008700502	4		VITE	SCREW	VIS	SCHRAUBE	TORNILLO
11	0063001281	1		FANALE RETROMARCIA	REVERSE LAMP	FEU DE RECUL	RUECKFAHRLEUCHTE	LAMPARA DE M.A.
11	0063001282	1		RETRONEBBIA	REAR FOG LIGHT	ANTIBROUILLARD ARR.	NEBELLEUCHTE	ANTINIEBLA POST.
12	006617094	4		LAMPADA	BULB	LAMPE	LAMPE	BOMBILLA
13	006617095	2		LAMPADA	BULB	LAMPE	LAMPE	BOMBILLA
14	008222801	4		MOLLETTA	CLIP	AGRAFE	KLEMMSTUECK	SUJETADOR
15	008700445	4		VITE	SCREW	VIS	SCHRAUBE	TORNILLO
16	006328344	2		FANALE TARGA	LICENCE PLATE LAMP	FEU DE PLAQUE	NUMMERNSCHILD.	LAMPARA DE MATRI.
16	006331461	2	71	FANALE TARGA	LICENCE PLATE LAMP	FEU DE PLAQUE	NUMMERNSCHILD.	LAMPARA DE MATRI.

♦ _ _ SEGNALARE NELL`ORDINE SE LA VETTURA É PRIVA DI PROTEZIONI IN CARBONIO

WHEN ORDERING, STATE WHETHER THE CAR DOES NOT HAVE CARBON PROTECTION

INDIQUER DANS LA COMMANDE SI LA VOITURE EST DEPOURVUE DE PROTECTION EN CARBONE

DER REIHENFOLGE NACH ANGEBEN, WENN DAS FAHRZEUG OHNE KARBONSCHUTZ IST

INDICAR EN EL ORDERN SI EL VEHÍCULO NO VA EQUIPADO CON PROTECCIONES DE CARBONO

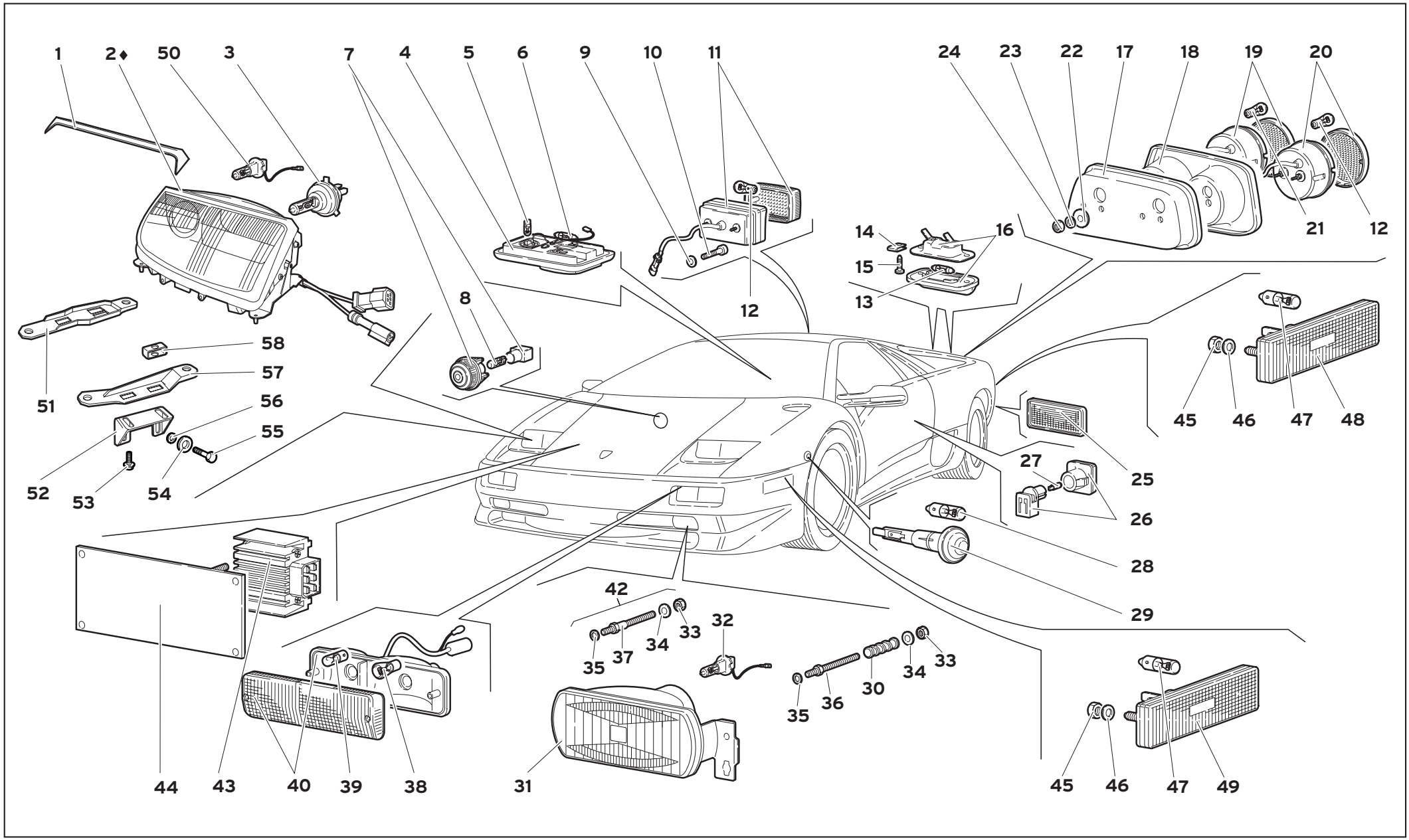

63	MY 99	DISPOSITIVI DI ILLUMINAZIONE LIGHTS DISPOSITIFS D'ECLAIRAGE BELEUCHTUNGSVORRICHTUNGEN DISPOSITIVOS DE ILUMINACIÓN	63.01.01	Diablo JV 02/2000

Rif. Ref. Réf. Bez. Ref.	Codice Part number Numero des pièces Teilnummer Codigo	Q.tà Q.ty Q.té Stk. C.dad	Versione Version Version Version Versión	DESCRIZIONE	DESCRIPTION	DESCRIPTION	BESCHREIBUNG	DESCRIPCION
16	006331461	2	96	FANALE TARGA	LICENCE PLATE LAMP	FEU DE PLAQUE	NUMMERNSCHILD.	LAMPARA DE MATRI.
17	009911301	1		PANNELLO SX	LEFT PANEL	PANNEAU	VERKLEIDUNG	CONTRAPANEL
17	009911300	1		PANNELLO DX	RIGHT PANEL	PANNEAU	VERKLEIDUNG	CONTRAPANEL
18	009444005VS	1		CORNICE DX VERNICIATA	PAINTED RH FRAME	MONTURE D. PEINTE	RAHMEN RECHTS LACKIERT	MARCO DCH. PINTADO
18	009444006VS	1		CORNICE SX VERNICIATA	PAINTED LH FRAME	MONTURE G. PEINTE	RAHMEN LINKS LACKIERT	MARCO IZQ. PINTADO
18	009444005VSN	1		CORNICE DX VERNICIATA NERA	BLACK PAINTED RH FRAME	MONTURE D. PEINTE NOIRE	RAHMEN RECHTS SCHWARZ LACKIERT	MARCO DCH. PINTADO NEGRO
18	009444006VSN	1		CORNICE SX VERNICIATA NERA	BLACK PAINTED LH FRAME	MONTURE G. PEINTE NOIRE	RAHMEN LINKS SCHWARZ LACKIERT	MARCO IZQ. PINTADO NEGRO
19	006329828	2		FANALE POST. (POSIZIONE E STOP)	TAIL LAMP/BRAKE L.	LANTERNE AR	HINTERE LEUCHTE	LAMPARA POSTER.
20	006329829	2		INDICATORE DI DIREZIONE	TURNING LIGHT	CLIGNOTTANT	BLINKER	FANALE
21	006617091	2		LAMPADA	BULB	LAMPE	LAMPE	BOMBILLA
22	008400607	8		RONDELLA	WASHER	RONDELLE	SCHEIBE	ARANDELA
23	008410611	8		RONDELLA	WASHER	RONDELLE	SCHEIBE	ARANDELA
24	008200603	8		DADO	NUT	ECROU	MUTTER	TUERCA
25	006319022	2		CATADIOTTRO	REFLEX/REFLECTOR	CATADIOPTRE	RUECKSTRAHLER	CATAFAROS
26	006337295	2		PLAFONIERA PORTA	CEILING LAMP	PLAFONNIER	DECKENLEUCHTE	PANTALLA
27	006338123	2		LAMPADA	BULB	LAMPE	LAMPE	BOMBILLA
28	006329897	2		LAMPADA	BULB	LAMPE	LAMPE	BOMBILLA
29	006329832	2		INDICATORE DI DIREZIONE	TURNING LIGHT	CLIGNOTTANT	BLINKER	FANALE
30	002403369	4		MOLLA	SPRING	RESSORT	FEDER	RESORTE
31	006336821	1		FLASH DIURNO DX	RIGHT FLASH LIGHT	APPEL DE JOUR	TAGESLEUCHTE	FARO DIURNO
31	006336822	1		FLASH DIURNO SX	LEFT FLASH LIGHT	APPEL DE JOUR	TAGESLEUCHTE	FARO DIURNO
32	006329695	4		LAMPADA	BULB	LAMPE	LAMPE	BOMBILLA
33	008200503	6		DADO	NUT	ECROU	MUTTER	TUERCA
34	008400506	8		RONDELLA	WASHER	RONDELLE	SCHEIBE	ARANDELA
35	008100508	6		RONDELLA	WASHER	RONDELLE	SCHEIBE	ARANDELA
36	006337296	6		COLONNETTA	STUD	COLONNETTE	BOLZEN	ESPARRAGO
37	006337297	6		COLONNETTA	STUD	COLONNETTE	BOLZEN	ESPARRAGO
38	006617094	2		LAMPADA	BULB	LAMPE	LAMPE	BOMBILLA
39	006329696	2		LAMPADA	BULB	LAMPE	LAMPE	BOMBILLA
♦_ _				SEGNALARE NELL`ORDINE SE LA VETTURA É PRIVA DI PROTEZIONI IN CARBONIO	WHEN ORDERING, STATE WHETHER THE CAR DOES NOT HAVE CARBON PROTECTION	INDIQUER DANS LA COMMANDE SI LA VOITURE EST DEPOURVUE DE PROTECTION EN CARBONE	DER REIHENFOLGE NACH ANGEBEN, WENN DAS FAHRZEUG OHNE KARBONSCHUTZ IST	INDICAR EN EL ORDERN SI EL VEHÍCULO NO VA EQUIPADO CON PROTECCIONES DE CARBONO

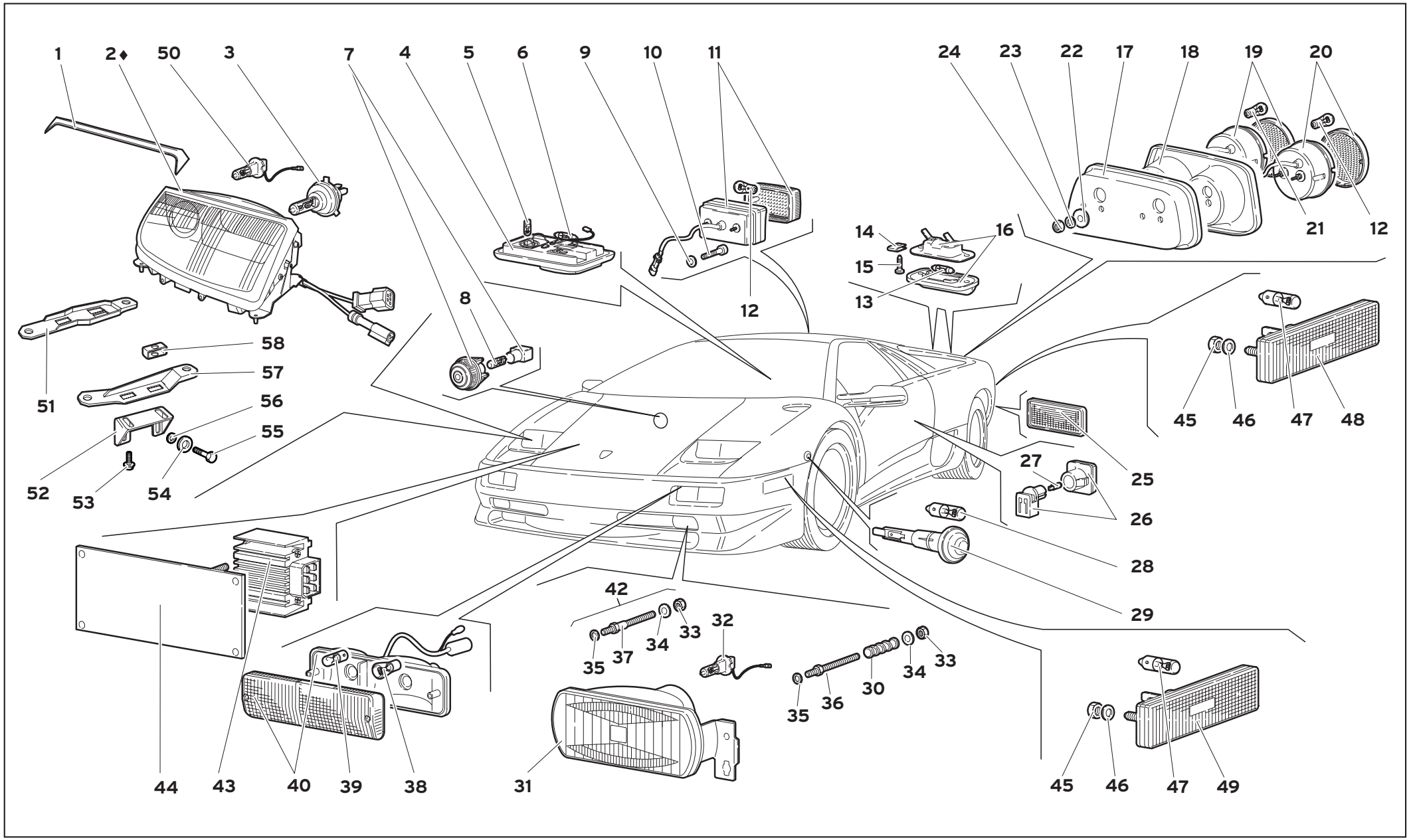

63	MY 99	DISPOSITIVI DI ILLUMINAZIONE LIGHTS DISPOSITIFS D'ECLAIRAGE BELEUCHTUNGSVORRICHTUNGEN DISPOSITIVOS DE ILUMINACIÓN	63.01.01	Diablo JV 02/2000

Rif. Ref. Réf. Bez. Ref.	Codice Part number Numero des pièces Teilnummer Codigo	Q.tà Q.ty Q.té Stk. C.dad	Versione Version Version Version Versión	DESCRIZIONE	DESCRIPTION	DESCRIPTION	BESCHREIBUNG	DESCRIPCION
40	006331780	1		LUCE POSIZIONE - INDIC. DIREZ. DX	RIGHT FRONT LAMP	LANTERNE AV	VORDERE LEUCHTE	LAMPARA ANTERIOR
40	006331779	1		LUCE POSIZIONE - INDIC. DIREZ. SX	LEFT FRONT LAMP	LANTERNE AV	VORDERE LEUCHTE	LAMPARA ANTERIOR
41	008700304	8		VITE	SCREW	VIS	SCHRAUBE	TORNILLO
42	006336823	1		KIT VITI REG. FARI PROFONDITÀ	SCREW KIT	KIT VIS	SATZ	KIT DE TORNILLOS
43	001627472	1	74	CENTRALINA DIM-DIP	DIM-DIP E.C.U.	DISPOSITIF DE COM.	ELEKTRONENSTEUER.	CENTRALITA ELEC.
43	001627472	1	76	CENTRALINA DIM-DIP	DIM-DIP E.C.U.	DISPOSITIF DE COM.	ELEKTRONENSTEUER.	CENTRALITA ELEC.
44	006132696	1	74	SUPPORTO	SUPPORT	SUPPORT	LAGER	SOPORTE
44	006132696	1	76	SUPPORTO	SUPPORT	SUPPORT	LAGER	SOPORTE
45	008200503	8	96	DADO	NUT	ECROU	MUTTER	TUERCA
45	008200503	8	71	DADO	NUT	ECROU	MUTTER	TUERCA
46	008400501	8	71	RONDELLA	WASHER	RONDELLE	SCHEIBE	ARANDELA
46	008400501	8	96	RONDELLA	WASHER	RONDELLE	SCHEIBE	ARANDELA
47	006617092	4	71	LAMPADA	BULB	LAMPE	LAMPE	BOMBILLA
47	006617092	4	96	LAMPADA	BULB	LAMPE	LAMPE	BOMBILLA
48	006331782	2	71	SIDEMARKER POST. (ROSSO)	R. SIDEMARKER	SIDEMARKER	SIDEMARKER	SIDEMARKER
48	006331782	2	96	SIDEMARKER POST. (ROSSO)	R. SIDEMARKER	SIDEMARKER	SIDEMARKER	SIDEMARKER
49	006331781	2	71	SIDEMARKER ANT. (ARANCIO)	F. SIDEMAR.	SIDEMARKER	SIDEMARKER	SIDEMARKER
49	006331781	2	96	SIDEMARKER ANT. (ARANCIO)	F. SIDEMAR.	SIDEMARKER	SIDEMARKER	SIDEMARKER
50	006329695	2		LAMPADA	BULB	LAMPE	LAMPE	BOMBILLA
51	0041003907	2		STAFFA	BRACKET	ETRIER	HALTER	SOPORTE
52	0041003904	4		STAFFA	BRACKET	ETRIER	HALTER	SOPORTE
53	008700660	8		VITE	SCREW	VIS	SCHRAUBE	TORNILLO
53	008700663	8	71	VITE	SCREW	VIS	SCHRAUBE	TORNILLO
54	008410810	8		RONDELLA	WASHER	RONDELLE	SCHEIBE	ARANDELA
55	008100830	8		VITE	SCREW	VIS	SCHRAUBE	TORNILLO
56	008400814	8		RONDELLA	WASHER	RONDELLE	SCHEIBE	ARANDELA
57	0041003906	1		STAFFA DX	RH BRACKET	BRIDE D.	BÜGEL RE	ESTRIBO DCH.
57	0041003905	1		STAFFA SX	LH BRACKET	BRIDE G.	BÜGEL LI	ESTRIBO IZQ.
58	008220606	8		MOLLETTA DI FISSAGGIO	FASTENING CLIP	AGRAFE DE FIXATION	BEFESTIGUNGSKLAMMER	RESORTE DE FIJACIÓN
♦_ _				SEGNALARE NELL`ORDINE SE LA VETTURA É PRIVA DI PROTEZIONI IN CARBONIO	WHEN ORDERING, STATE WHETHER THE CAR DOES NOT HAVE CARBON PROTECTION	INDIQUER DANS LA COMMANDE SI LA VOITURE EST DEPOURVUE DE PROTECTION EN CARBONE	DER REIHENFOLGE NACH ANGEBEN, WENN DAS FAHRZEUG OHNE KARBONSCHUTZ IST	INDICAR EN EL ORDERN SI EL VEHÍCULO NO VA EQUIPADO CON PROTECCIONES DE CARBONO