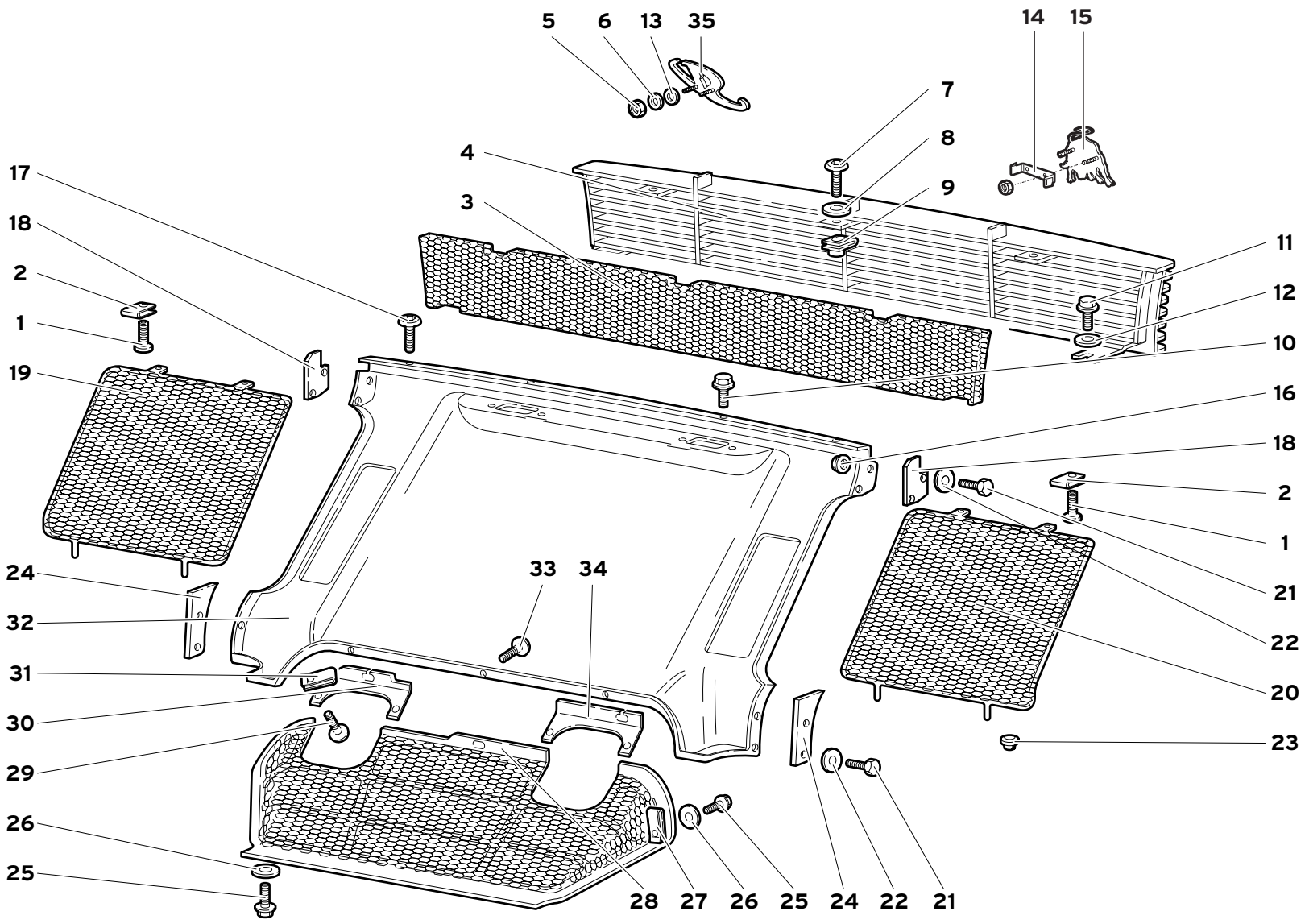

66	MY 99	ELEMENTI SCOCCA POSTERIORI REAR COQUE ELEMENTS ELEMENTS COQUE ARRIERE HINTERE KAROSSENELEMENTE ELEMENTOS POSTERIORES CARROCERÍA	66.01.01	Diablo JV 02/2000

Rif. Ref. Réf. Bez. Ref.	Codice Part number Numero des pièces Teilnummer Codigo	Q.tà Q.ty Q.té Stk. C.dad	Versione Version Version Version Versión	DESCRIZIONE	DESCRIPTION	DESCRIPTION	BESCHREIBUNG	DESCRIPCION
1	008700437	4		VITE	SCREW	VIS	SCHRAUBE	TORNILLO
2	008220507	4		MOLLETTA	CLIP	AGRAFE	KLEMMSTUECK	SUJETADOR
3	009430159	1		RETE	NET	FILET	NETZ	REDECILLA
4	0066004330	1		GRIGLIA	GRILLE	GRILLE	GITTER	REJILLA
5	008200302	2		DADO	NUT	ECROU	MUTTER	TUERCA
6	008410307	2		RONDELLA	WASHER	RONDELLE	SCHEIBE	ARANDELA
7	008740685	3		VITE	SCREW	VIS	SCHRAUBE	TORNILLO
8	008400624	3		RONDELLA	WASHER	RONDELLE	SCHEIBE	ARANDELA
9	008220601	3		MOLLETTA	CLIP	AGRAFE	KLEMMSTUECK	SUJETADOR
10	008700660	2		VITE	SCREW	VIS	SCHRAUBE	TORNILLO
11	008700444	2		VITE	SCREW	VIS	SCHRAUBE	TORNILLO
12	008400508	2		RONDELLA	WASHER	RONDELLE	SCHEIBE	ARANDELA
13	008400303	2		RONDELLA	WASHER	RONDELLE	SCHEIBE	ARANDELA
14	0066004142	1		SUPPORTO	SUPPORT	SUPPORT	LAGER	SOPORTE
15	0094004122	1		FREGIO "TORO"	ORNAMENT	MOTIF	ZIERSTUECK	EMBELLECEDOR
16	008200614	4		DADO	NUT	ECROU	MUTTER	TUERCA
17	008700658	2		VITE	SCREW	VIS	SCHRAUBE	TORNILLO
18	009410205	2		DISTANZIALE	SPACER	ENTRETOISE	ABSTANDSTUECK	SEPARADOR
19	009430167	1		RETE DX	NET	FILET	NETZ	REDECILLA
20	009430168	1		RETE SX	NET	FILET	NETZ	REDECILLA
21	008100621	8		VITE	SCREW	VIS	SCHRAUBE	TORNILLO
22	008400607	8		RONDELLA	WASHER	RONDELLE	SCHEIBE	ARANDELA
23	009430141	4		BOCCOLA	BUSHING	DOUILLE	BUECHSE	CASQUILLO
24	009410206	2		DISTANZIALE	SPACER	ENTRETOISE	ABSTANDSTUECK	SEPARADOR
25	008700449	4		VITE	SCREW	VIS	SCHRAUBE	TORNILLO
26	008400623	4		RONDELLA	WASHER	RONDELLE	SCHEIBE	ARANDELA
27	008220502	2		MOLLETTA	CLIP	AGRAFE	KLEMMSTUECK	SUJETADOR
28	009430145	1		GRIGLIA	GRILLE	GRILLE	GITTER	REJILLA
29	008700455	4		VITE	SCREW	VIS	SCHRAUBE	TORNILLO
30	009430144	1		LAMIERINO DX	RIGHT PLATE	TOLE	SCHLUSS	FLEJE
31	008220402	4		MOLLETTA	CLIP	AGRAFE	KLEMMSTUECK	SUJETADOR
32	009410200	1		ELEMENTO SCOCCA POSTERIORE	REAR PANEL	PANNEAU	VERKLEIDUNG	CONTRAPANEL
33	008700658	3		VITE	SCREW	VIS	SCHRAUBE	TORNILLO
34	009430146	1		LAMIERINO SX	LEFT PLATE	TOLE	SCHLUSS	FLEJE
35	009466142	1		FREGIO "SV"	ORNAMENT	MOTIF	ZIERSTUECK	EMBELLECEDOR
				IN ALTERNATIVA ALLA TAVOLA 66.01.02	ALTERNATIVE TO TABLE 66.01.02	A LA PLACE DU TABLEAU 66.01.02	ALTERNATIV ZUR TAFEL 66.01.02	COMO ALTERNATIVA A LA TABLA 66.01.02

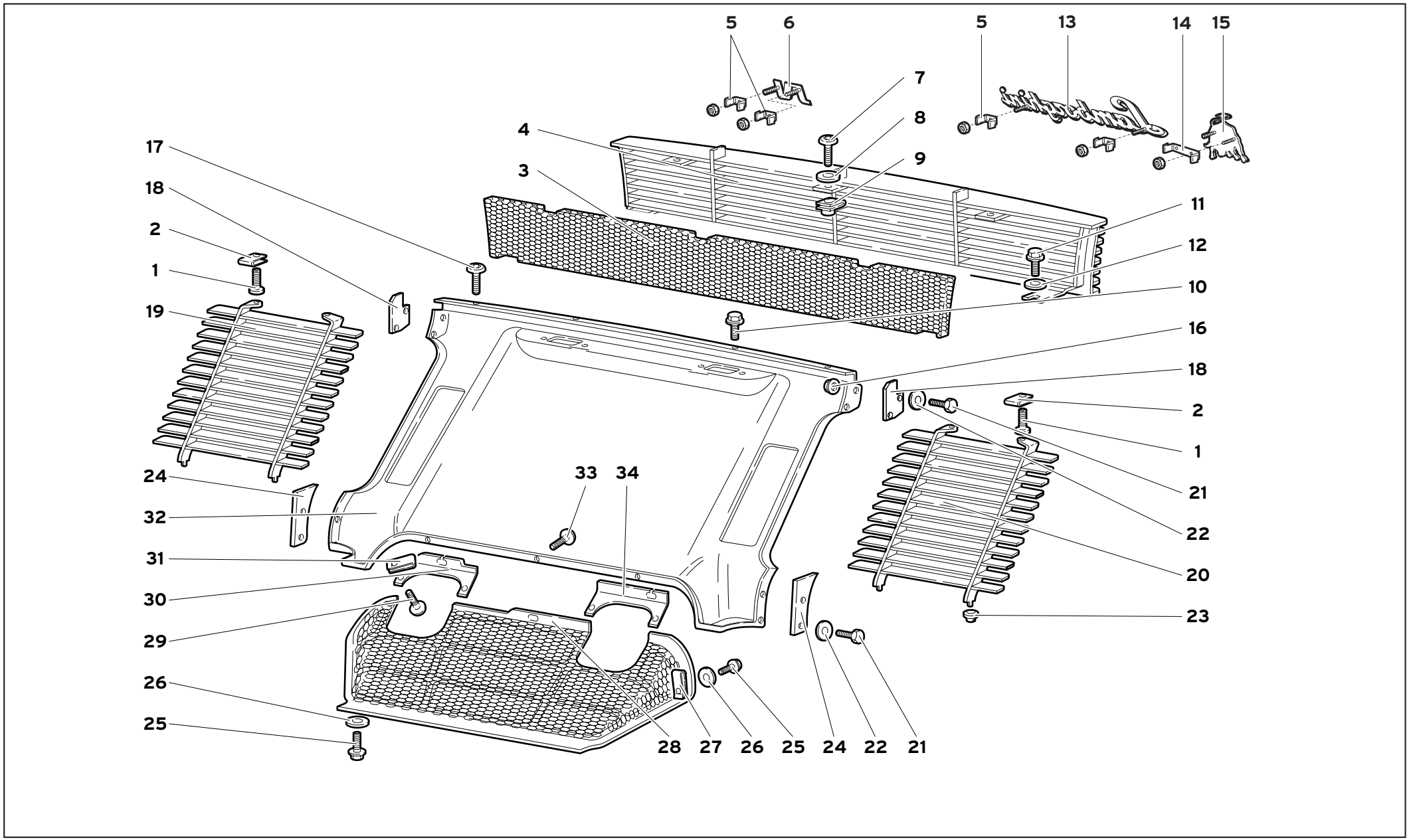
5
6
5
13
14
15
7
8
9
4
3
17
18
2
1
19
11
12
10
16
18
2
1
21
22
20
23
24
32
31
30
29
26
25
33
34
28
27
26
25
24
22
21

Rif. Ref. Réf. Bez. Ref.	Codice Part number Numero des pièces Teilnummer Codigo	Q.tà Q.ty Q.té Stk. C.dad	Versione Version Version Version Versión	DESCRIZIONE	DESCRIPTION	DESCRIPTION	BESCHREIBUNG	DESCRIPCION
1	008700437	4		VITE	SCREW	VIS	SCHRAUBE	TORNILLO
2	008220507	4		MOLLETTA	CLIP	AGRAFE	KLEMMSTUECK	SUJETADOR
3	009430159	1		RETE	NET	FILET	NETZ	REDECILLA
4	0066004330	1		GRIGLIA	GRILLE	GRILLE	GITTER	REJILLA
5	0066003563	4		SUPPORTO	SUPPORT	SUPPORT	LAGER	SOPORTE
6	0094004128	1		FREGIO "SV"	ORNAMENT	MOTIF	ZIERSTUECK	EMBELLECEDOR
7	008740685	3		VITE	SCREW	VIS	SCHRAUBE	TORNILLO
8	008400624	3		RONDELLA	WASHER	RONDELLE	SCHEIBE	ARANDELA
9	008220601	3		MOLLETTA	CLIP	AGRAFE	KLEMMSTUECK	SUJETADOR
10	008700660	2		VITE	SCREW	VIS	SCHRAUBE	TORNILLO
11	008700444	2		VITE	SCREW	VIS	SCHRAUBE	TORNILLO
12	008400508	2		RONDELLA	WASHER	RONDELLE	SCHEIBE	ARANDELA
13	0094004121	1		FREGIO "LAMBORGHINI"	ORNAMENT	MOTIF	ZIERSTUECK	EMBELLECEDOR
14	0066004142	1		SUPPORTO	SUPPORT	SUPPORT	LAGER	SOPORTE
15	0094004122	1		FREGIO "TORO"	ORNAMENT	MOTIF	ZIERSTUECK	EMBELLECEDOR
16	008200614	4		DADO	NUT	ECROU	MUTTER	TUERCA
17	008700658	2		VITE	SCREW	VIS	SCHRAUBE	TORNILLO
18	009410205	2		DISTANZIALE	SPACER	ENTRETOISE	ABSTANDSTUECK	SEPARADOR
19	009430103	1		GRIGLIA DX	GRILLE	GRILLE	GITTER	REJILLA
20	009430104	1		GRIGLIA SX	GRILLE	GRILLE	GITTER	REJILLA
21	008100621	8		VITE	SCREW	VIS	SCHRAUBE	TORNILLO
22	008400607	8		RONDELLA	WASHER	RONDELLE	SCHEIBE	ARANDELA
23	009430141	4		BOCCOLA	BUSHING	DOUILLE	BUECHSE	CASQUILLO
24	009410206	2		DISTANZIALE	SPACER	ENTRETOISE	ABSTANDSTUECK	SEPARADOR
25	008700449	4		VITE	SCREW	VIS	SCHRAUBE	TORNILLO
26	008400623	4		RONDELLA	WASHER	RONDELLE	SCHEIBE	ARANDELA
27	008220502	2		MOLLETTA	CLIP	AGRAFE	KLEMMSTUECK	SUJETADOR
28	009430145	1		GRIGLIA	GRILLE	GRILLE	GITTER	REJILLA
29	008700455	4		VITE	SCREW	VIS	SCHRAUBE	TORNILLO
30	009430144	1		LAMIERINO DX	RIGHT PLATE	TOLE	SCHLUSS	FLEJE
31	008220402	4		MOLLETTA	CLIP	AGRAFE	KLEMMSTUECK	SUJETADOR
32	009410200	1		ELEMENTO SCOCCA POSTERIORE	REAR PANEL	PANNEAU	VERKLEIDUNG	CONTRAPANEL
33	008700658	3		VITE	SCREW	VIS	SCHRAUBE	TORNILLO
34	009430146	1		LAMIERINO SX	LEFT PLATE	TOLE	SCHLUSS	FLEJE
				IN ALTERNATIVA ALLA TAVOLA 66.01.01	ALTERNATIVE TO TABLE 66.01.01	A LA PLACE DU TABLEAU 66.01.01	ALTERNATIV ZUR TAFEL 66.01.01	COMO ALTERNATIVA A LA TABLA 66.01.01

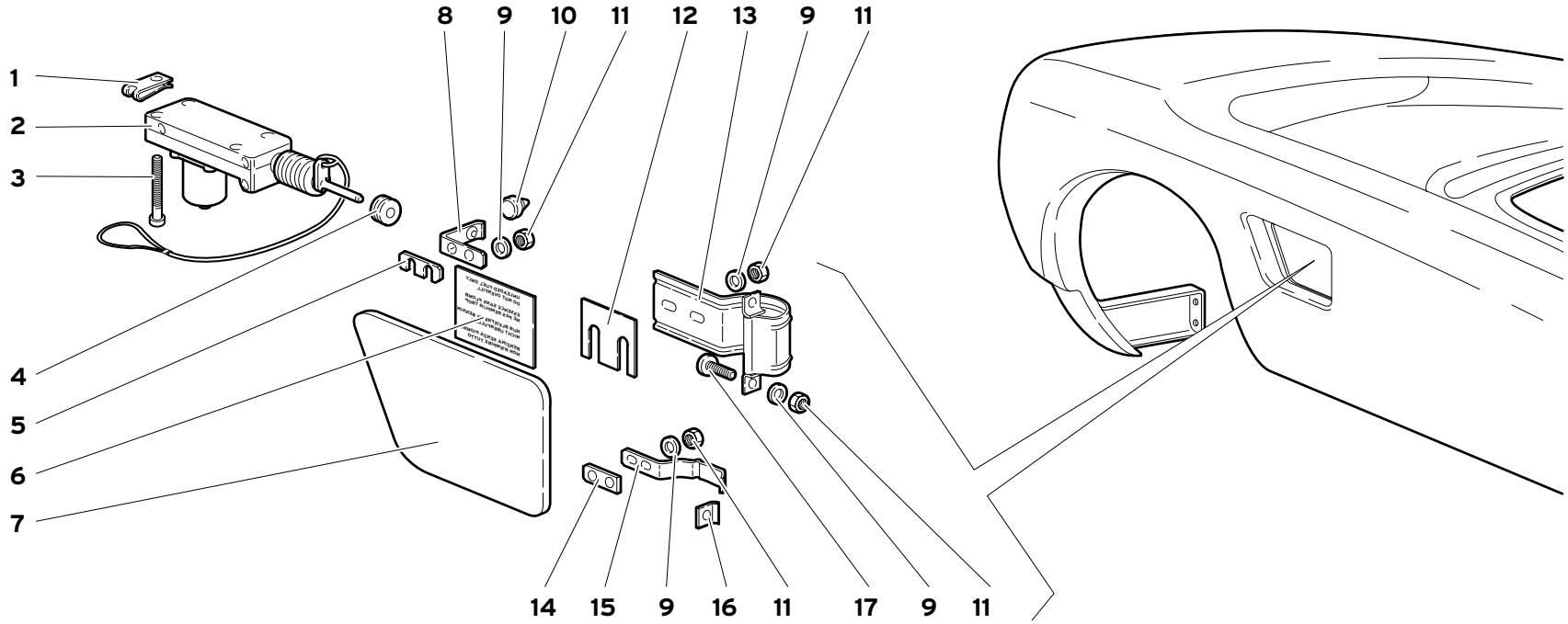

66	MY 99	PORTELLO BENZINA (Ver. 71, 96) FUEL CAP VOLET ESSENCE BENZIN-TANKFÜLLKLAPPE TAPA DE LA GASOLINA	66.02.00	Diablo JV 07/1999

Rif. Ref. Réf. Bez. Ref.	Codice Part number Numero des pièces Teilnummer Codigo	Q.tà Q.ty Q.té Stk. C.dad	Versione Version Version Version Versión	DESCRIZIONE	DESCRIPTION	DESCRIPTION	BESCHREIBUNG	DESCRIPCION
1	008220505	3		MOLLETTA	CLIP	AGRAFE	KLEMMSTUECK	SUJETADOR
2	005930521	1		COMANDO APERTURA	CONTROL	COMMANDE	BETAETIGUNGS-	MANDO
3	008700450	3		VITE	SCREW	VIS	SCHRAUBE	TORNILLO
4	008610602	1		PASSACAVO	FAIR LEAD	PASSE-CABLE	KABELDURCHGANG	PASACABLE
5	009490512	1		DISTANZIALE	SPACER	ENTRETOISE	ABSTANDSTUECK	SEPARADOR
6	009466106	1		TARGHETTA	PLATE	PLAQUETTE	SCHILD	PLACA
7	009410209	1		PORTELLO BENZINA	LID	VOLET	DECKEL	TAPA
8	009490511	1		ANGOLARE	ANGLE PIECE	CORNIERE	WINKELSTUECK	ANGULAR
9	008400506	8		RONDELLA	WASHER	RONDELLE	SCHEIBE	ARANDELA
10	009490509	1		PARACOLPI GOMMA	RUBBER BUMPER	PARE-CHOCS	GUMMIPUFFER	TOPE DE GOMA
11	008200503	8		DADO	NUT	ECROU	MUTTER	TUERCA
12	009490510	2		DISTANZIALE	SPACER	ENTRETOISE	ABSTANDSTUECK	SEPARADOR
13	009490501	1		CERNIERA	HINGE	CHARNIERE	SCHARNIER	BISAGRA
14	009490508	1		RINFORZO	REINFORCEMENT	RENFORT	VERSTAERKUNG	REFUERZO
15	009490505	1		MOLLA	SPRING	RESSORT	FEDER	RESORTE
16	009490507	1		RISCONTRO	LOCK STRIKER	PLAQUE SERRURE	TURSCHLOSSPLATTE	PLACA
17	008700544	1		VITE	SCREW	VIS	SCHRAUBE	TORNILLO

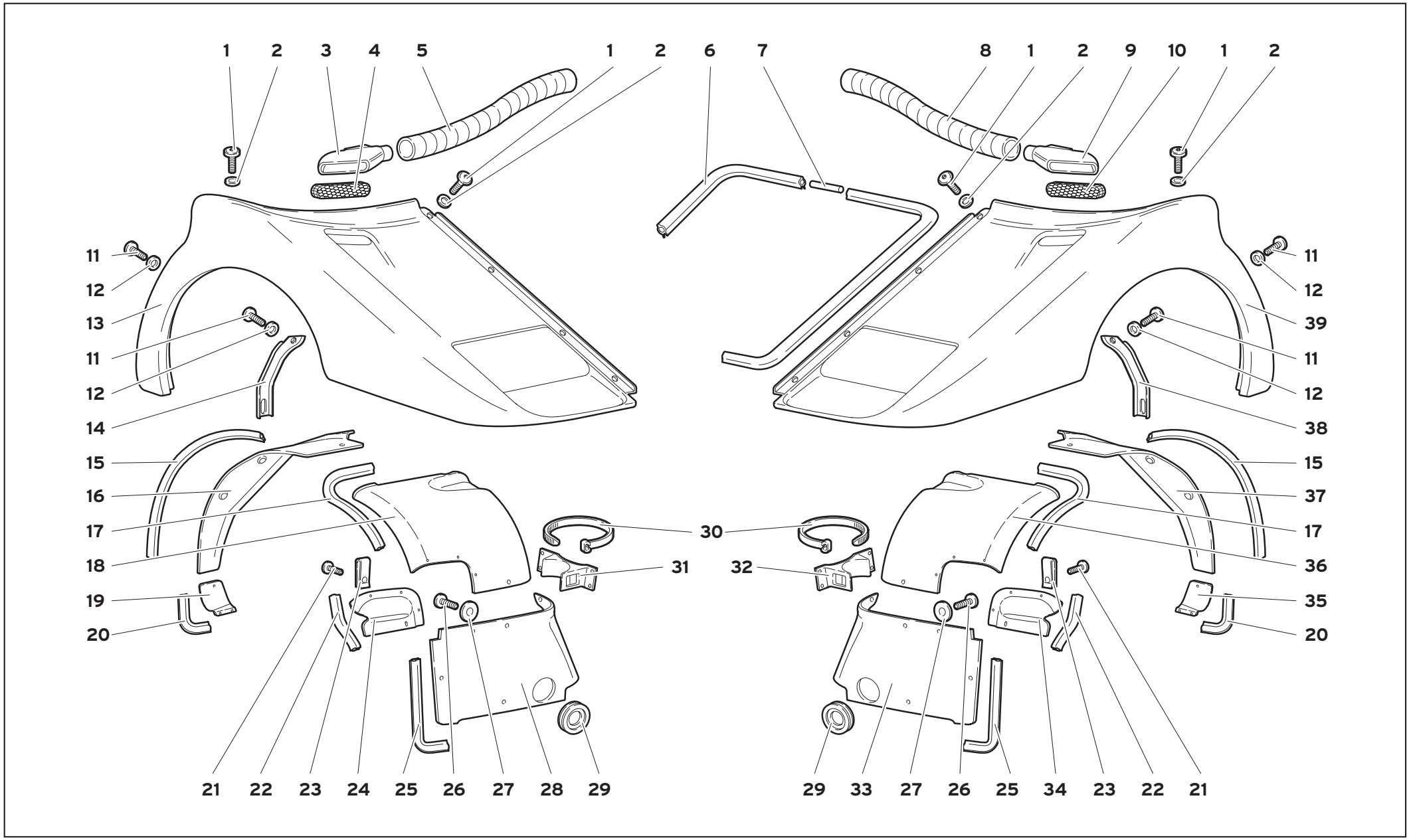

66	MY 99	**ELEMENTI SCOCCA ANTERIORI** FRONT COQUE ELEMENTS ELEMENTS COQUE AVANT VORDERE KAROSSENELEMENTE ELEMENTOS DELANTEROS CARROCERÍA	66.03.00

Diablo JV
07/1999

Rif. Ref. Réf. Bez. Ref.	Codice Part number Numero des pièces Teilnummer Codigo	Q.tà Q.ty Q.té Stk. C.dad	Versione Version Version Version Versión	DESCRIZIONE	DESCRIPTION	DESCRIPTION	BESCHREIBUNG	DESCRIPCION
1	008700692	14		VITE	SCREW	VIS	SCHRAUBE	TORNILLO
2	008400629	14		RONDELLA	WASHER	RONDELLE	SCHEIBE	ARANDELA
3	009453002	1		PRESA D'ARIA DX	RIGHT AIR INTAKE	PRISE D'AIR	LUFTLEITUNG	BOCA DE AIRE
4	009430122	1		RETE DX	RIGHT NET	FILET	NETZ	REDECILLA
5	009453129	1		TUBO DX	RIGHT PIPE	TUYAU	ROHR	TUBO
6	009490111	1		GUARNIZIONE	GASKET	GUARNITURE	DICHTUNG	GUARNIZIONE
7	009490112	1		ELEMENTO COLLEGAMENTO	JOINING SLEEVE	ELEMENT DE LIAISON	VERBINDUNGSTEIL	ELEMENTO DE UNI.
8	009453130	1		TUBO SX	LEFT PIPE	TUYAU	ROHR	TUBO
9	009453003	1		PRESA D'ARIA SX	LEFT AIR INTAKE	PRISE D'AIR	LUFTLEITUNG	BOCA DE AIRE
10	009430123	1		RETE SX	LEFT NET	FILET	NETZ	REDECILLA
11	008100601	10		VITE	SCREW	VIS	SCHRAUBE	TORNILLO
12	008400606	10		RONDELLA	WASHER	RONDELLE	SCHEIBE	ARANDELA
13	0066002230	1		PARAFANGO ANT. DX	R. FR.MUDGU./FEN.	AILE	KOTFLUEGEL	GUARDABARROS
13	0066002236	1	71	PARAFANGO ANT. DX	R. FR.MUDGU./FEN.	AILE	KOTFLUEGEL	GUARDABARROS
13	0066002236	1	96	PARAFANGO ANT. DX	R. FR.MUDGU./FEN.	AILE	KOTFLUEGEL	GUARDABARROS
14	009410109	1		STAFFA DX	RIGHT BRACKET	ETRIER	HALTER	SOPORTE
15	009411410	2		GUARNIZIONE	GASKET	GUARNITURE	DICHTUNG	GUARNIZIONE
16	009411402	1		PASSARUOTA	FR. WHEELBOX	PASSEROUE	RADKASTENBLECH	CAVIDAD DE RUEDA
17	0068003623	2		GUARNIZIONE	GASKET	GUARNITURE	DICHTUNG	GUARNIZIONE
18	0068002279	1		PASSARUOTA ANT. DX SUP.	FR. WHEELBOX	PASSEROUE	RADKASTENBLECH	CAVIDAD DE RUEDA
19	009411425	1		PANNELLO DX	RIGHT PANEL	PANNEAU	VERKLEIDUNG	CONTRAPANEL
20	009411427	2		GUARNIZIONE	GASKET	GUARNITURE	DICHTUNG	GUARNIZIONE
21	008700454	6		VITE	SCREW	VIS	SCHRAUBE	TORNILLO
22	0068003622	2		GUARNIZIONE	GASKET	GUARNITURE	DICHTUNG	GUARNIZIONE
23	008220507	8		MOLLETTA	CLIP	AGRAFE	KLEMMSTUECK	SUJETADOR
24	0068002281	1		SPORTELLO ISPEZIONE DX	RIGHT LID INSPECTION	VOLET	DECKEL	TAPA
25	009411408	2		GUARNIZIONE	GASKET	GUARNITURE	DICHTUNG	GUARNIZIONE
26	008700454	16		VITE	SCREW	VIS	SCHRAUBE	TORNILLO
27	008400623	18		RONDELLA	WASHER	RONDELLE	SCHEIBE	ARANDELA
28	0068002284	1		PASSARUOTA ANT. DX	RIGHT FR. WHEELBOX	PASSE-ROUE	RADKASTENBLECH	CAVIDAD DE RUEDA
29	009411418	2		GUARNIZIONE	GASKET	GUARNITURE	DICHTUNG	GUARNIZIONE
30	008830306	2		FASCETTA	STRAP	COLLIER	HALTEBAND	ABRAZADERA
31	009411421	1		CAVALLOTTO DX	RIGHT RETAINER	ARRETOIR	KLEMMSTUECK	SUJETADOR
32	009411422	1		CAVALLOTTO SX	LEFT RETAINER	ARRETOIR	KLEMMSTUECK	SUJETADOR
33	0068002285	1		PASSARUOTA ANT. SX	LEFT FR. WHEELBOX	PASSE-ROUE	RADKASTENBLECH	CAVIDAD DE RUEDA
34	0068002282	1		SPORTELLO ISPEZIONE SX	LEFT LID INSPECTION	VOLET	DECKEL	TAPA
35	009411426	1		PANNELLO SX	LEFT PANEL	PANNEAU	VERKLEIDUNG	CONTRAPANEL
36	0068002280	1		PASSARUOTA ANT. SX SUP.	FR. WHEELBOX	PASSEROUE	RADKASTENBLECH	CAVIDAD DE RUEDA
37	009411405	1		PASSARUOTA	FR. WHEELBOX	PASSEROUE	RADKASTENBLECH	CAVIDAD DE RUEDA

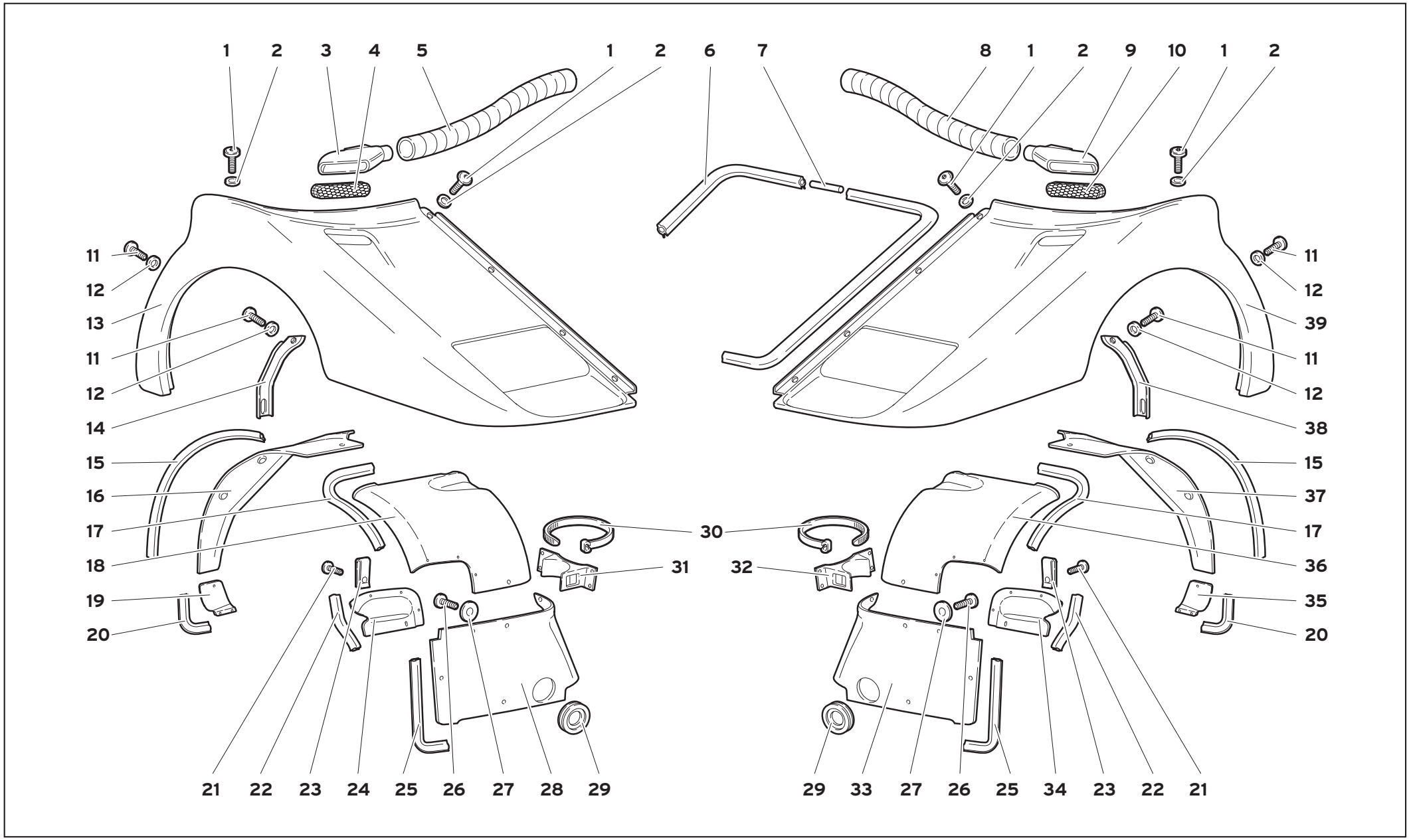

66	MY 99	**ELEMENTI SCOCCA ANTERIORI** FRONT COQUE ELEMENTS ELEMENTS COQUE AVANT VORDERE KAROSSENELEMENTE ELEMENTOS DELANTEROS CARROCERÍA	66.03.00

Diablo JV
07/1999

Rif. Ref. Réf. Bez. Ref.	Codice Part number Numero des pièces Teilnummer Codigo	Q.tà Q.ty Q.té Stk. C.dad	Versione Version Version Version Versión	DESCRIZIONE	DESCRIPTION	DESCRIPTION	BESCHREIBUNG	DESCRIPCION
38	009410110	1		STAFFA SX	LEFT BRACKET	ETRIER	HALTER	SOPORTE
39	0066002232	1		PARAFANGO ANT. SX	LEFT FR.MUDGU./FEN.	AILE	KOTFLUEGEL	GUARDABARROS
39	0066002238	1	71	PARAFANGO ANT. SX	LEFT FR.MUDGU./FEN.	AILE	KOTFLUEGEL	GUARDABARROS
39	0066002238	1	96	PARAFANGO ANT. SX	LEFT FR.MUDGU./FEN.	AILE	KOTFLUEGEL	GUARDABARROS

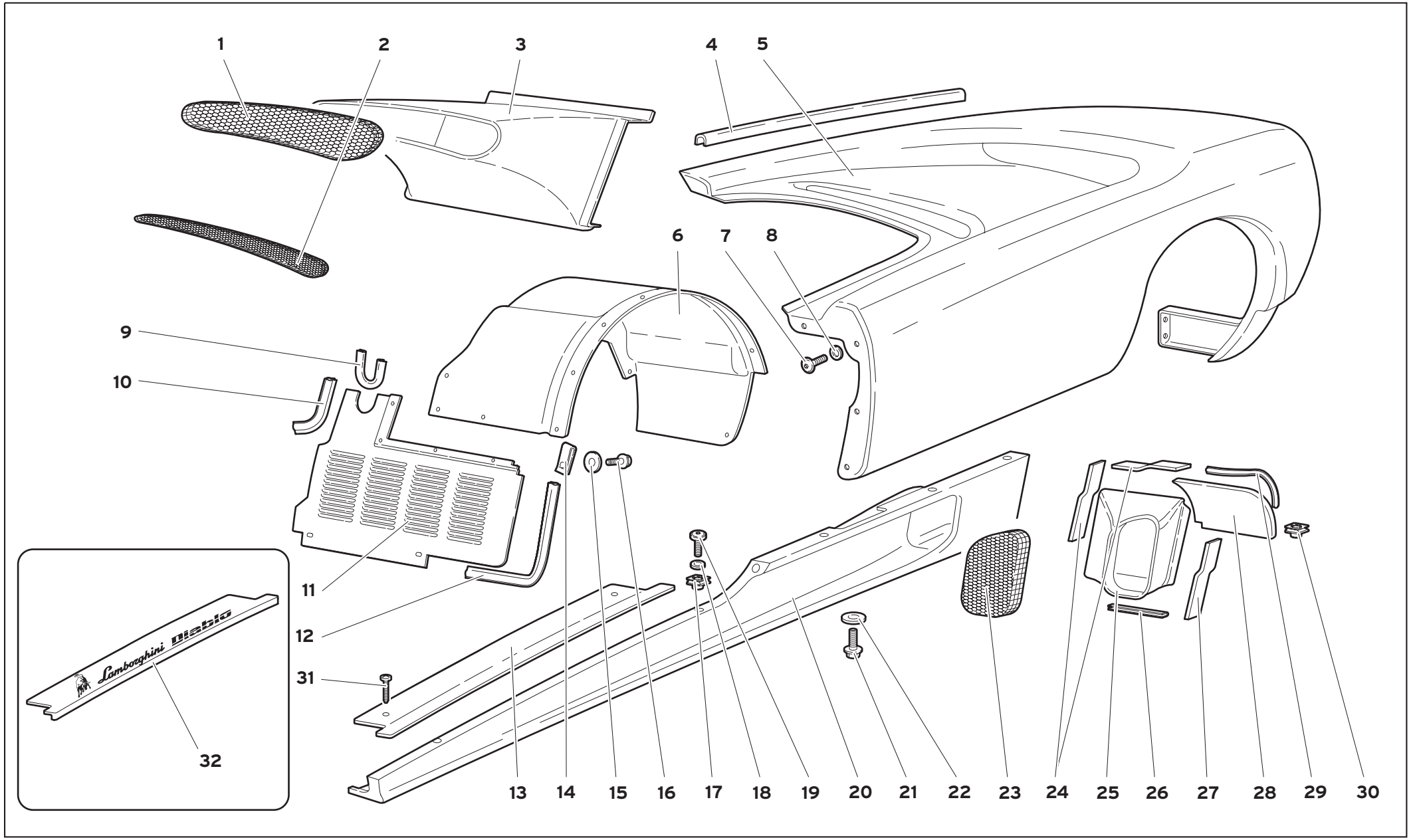

66	MY 99	ELEMENTI SCOCCA FIANCATA SX COQUE ELEMENTS-LEFT FLANK ELEMENTS COQUE COTE GAUCHE KAROSSENELEMENTE LINKE FLANKE ELEMENTOS CARROCERÍA FLANCO IZQUIERDO	66.04.01	Diablo JV 02/2000

Rif. Ref. Réf. Bez. Ref.	Codice Part number Numero des pièces Teilnummer Codigo	Q.tà Q.ty Q.té Stk. C.dad	Versione Version Version Version Versión	DESCRIZIONE	DESCRIPTION	DESCRIPTION	BESCHREIBUNG	DESCRIPCION
1	009430125	1		RETE	NET	FILET	NETZ	REDECILLA
2	009430127	1		RETE	NET	FILET	NETZ	REDECILLA
3	009453147	1		CONVOGLIATORE	CONVEYOR	CONVOYEUR	LEITBLECH	CANALIZADOR
4	009490113	1		GUARNIZIONE	GASKET	GUARNITURE	DICHTUNG	GUARNIZIONE
5	009410009	1		PARAFANGO POST.	REAR MUDG. FENDER	AILE	KOTFLUEGEL	GUARDABARROS
6	009911501	1		PASSARUOTA POST.	REAR WHEELBOX	PASSE-ROUE	RADKASTENBLECH	CAVIDAD DE RUEDA
7	008700685	11		VITE	SCREW	VIS	SCHRAUBE	TORNILLO
8	008400624	11		RONDELLA	WASHER	RONDELLE	SCHEIBE	ARANDELA
9	009411513	1		GUARNIZIONE	GASKET	GUARNITURE	DICHTUNG	GUARNIZIONE
10	009411512	1		GUARNIZIONE	GASKET	GUARNITURE	DICHTUNG	GUARNIZIONE
11	009411526	1		PARASASSI	PROTECTION	CHASSE-PIERRES	STEINSCHLAG.	GUARDAPIEDRAS
12	009411511	1		GUARNIZIONE	GASKET	GUARNITURE	DICHTUNG	GUARNIZIONE
13	009458308	1		BATTICALCAGNO	DOORSILL MOULDING	BAVOLET	FUSSLEISTE	MOLDURA
14	008220507	17		MOLLETTA	CLIP	AGRAFE	KLEMMSTUECK	SUJETADOR
15	008400508	17		RONDELLA	WASHER	RONDELLE	SCHEIBE	ARANDELA
16	008700449	17		VITE	SCREW	VIS	SCHRAUBE	TORNILLO
17	008220601	6		MOLLETTA	CLIP	AGRAFE	KLEMMSTUECK	SUJETADOR
18	008400624	3		RONDELLA	WASHER	RONDELLE	SCHEIBE	ARANDELA
19	008740685	3		VITE	SCREW	VIS	SCHRAUBE	TORNILLO
20	009410305	1		BRANCARDO SX	LEFT PANEL	PANNEAU	VERKLEIDUNG	CONTRAPANEL
21	008700660	8		VITE	SCREW	VIS	SCHRAUBE	TORNILLO
22	008400607	3		RONDELLA	WASHER	RONDELLE	SCHEIBE	ARANDELA
23	009430170	1		RETE	NET	FILET	NETZ	REDECILLA
24	009453125	2		GUARNIZIONE	GASKET	GUARNITURE	DICHTUNG	GUARNIZIONE
25	009453155	1		CONVOGLIATORE	CONVEYOR	CONVOYEUR	LEITBLECH	CANALIZADOR
26	009411512	1		GUARNIZIONE	GASKET	GUARNITURE	DICHTUNG	GUARNIZIONE
27	009453126	1		GUARNIZIONE	GASKET	GUARNITURE	DICHTUNG	GUARNIZIONE
28	009453142	1		CONVOGLIATORE	CONVEYOR	CONVOYEUR	LEITBLECH	CANALIZADOR
29	009490200	1		GUARNIZIONE	GASKET	GUARNITURE	DICHTUNG	GUARNIZIONE
30	008220601	2		MOLLETTA	CLIP	AGRAFE	KLEMMSTUECK	SUJETADOR
31	008700334	2		VITE	SCREW	VIS	SCHRAUBE	TORNILLO
32	009458615	1	71	BATTICALCAGNO	DOORSILL MOULDING	BAVOLET	FUSSLEISTE	MOLDURA

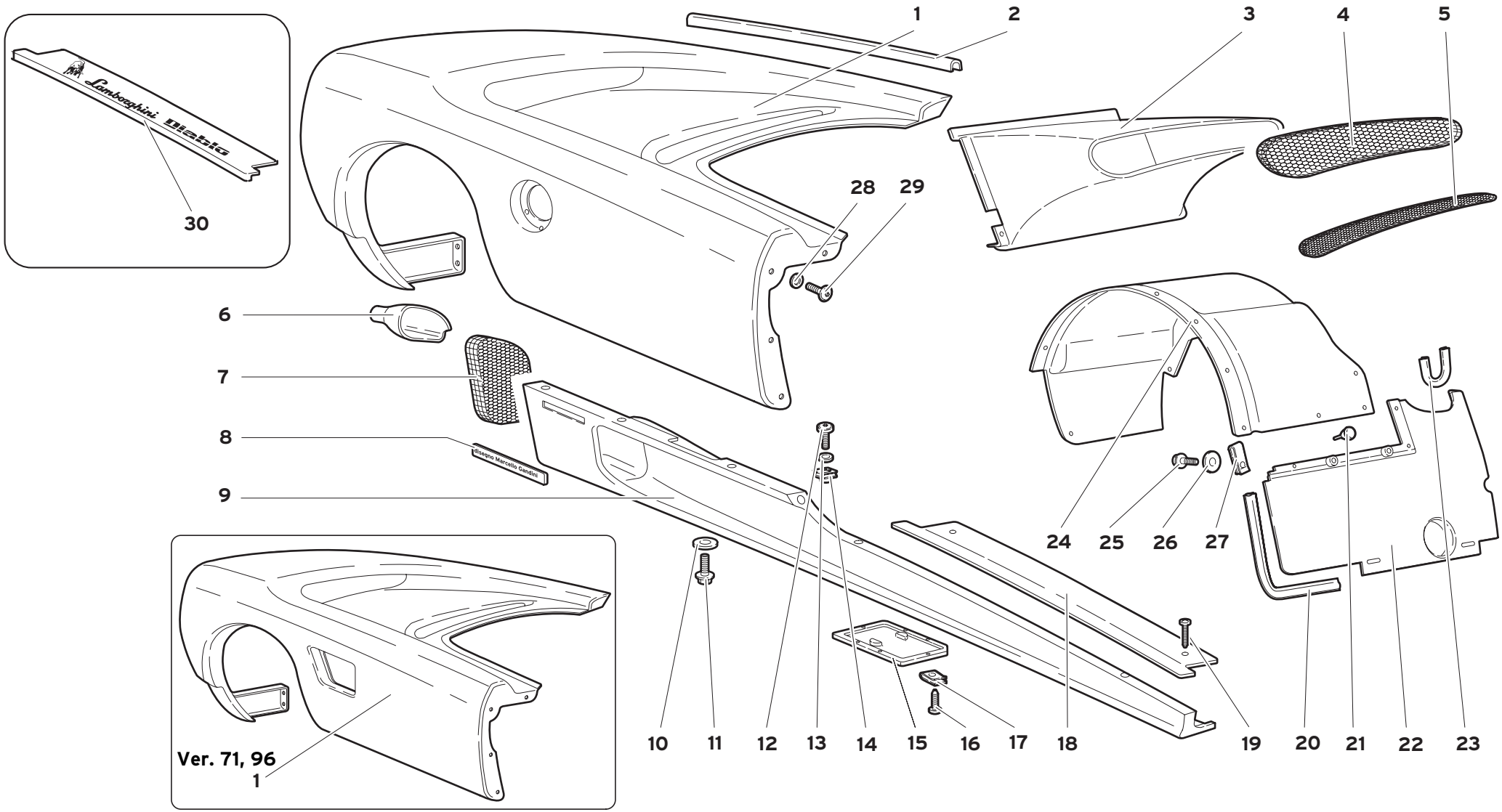

66	MY 99	ELEMENTI SCOCCA FIANCATA DX COQUE ELEMENTS-RIGHT FLANK ELEMENTS COQUE COTE DROIT KAROSSENELEMENTE RECHTE FLANKE ELEMENTOS CARROCERÍA FLANCO DERECHO	66.05.00	Diablo JV 07/1999

Rif. Ref. Réf. Bez. Ref.	Codice Part number Numero des pièces Teilnummer Codigo	Q.tà Q.ty Q.té Stk. C.dad	Versione Version Version Version Versión	DESCRIZIONE	DESCRIPTION	DESCRIPTION	BESCHREIBUNG	DESCRIPCION
1	009410011	1		PARAFANGO POST.	REAR MUDG. FENDER	AILE	KOTFLUEGEL	GUARDABARROS
1	009410012	1	71	PARAFANGO POST.	REAR MUDG. FENDER	AILE	KOTFLUEGEL	GUARDABARROS
1	009410012	1	96	PARAFANGO POST.	REAR MUDG. FENDER	AILE	KOTFLUEGEL	GUARDABARROS
2	009490113	1		GUARNIZIONE	GASKET	GUARNITURE	DICHTUNG	GUARNIZIONE
3	009453146	1		CONVOGLIATORE	CONVEYOR	CONVOYEUR	LEITBLECH	CANALIZADOR
4	009430124	1		RETE	NET	FILET	NETZ	REDECILLA
5	009430126	1		RETE	NET	FILET	NETZ	REDECILLA
6	009453154	1		CONVOGLIATORE	CONVEYOR	CONVOYEUR	LEITBLECH	CANALIZADOR
7	009430169	1		RETE	NET	FILET	NETZ	REDECILLA
8	009466109	1		TARGHETTA "MARCELLO GANDINI"	PLATE	PLAQUETTE	SCHILD	PLACA
9	009410304	1		BRANCARDO	PANEL	PANNEAU	VERKLEIDUNG	CONTRAPANEL
10	008400607	3		RONDELLA	WASHER	RONDELLE	SCHEIBE	ARANDELA
11	008700660	9		VITE	SCREW	VIS	SCHRAUBE	TORNILLO
12	0087400685	3		VITE	SCREW	VIS	SCHRAUBE	TORNILLO
13	008400624	3		RONDELLA	WASHER	RONDELLE	SCHEIBE	ARANDELA
14	008220601	6		MOLLETTA	CLIP	AGRAFE	KLEMMSTUECK	SUJETADOR
15	009410306	1		SPORTELLO ISPEZIONE	INSPECTION LID	VOLET	DECKEL	TAPA
16	008700320	6		VITE	SCREW	VIS	SCHRAUBE	TORNILLO
17	008220302	6		MOLLETTA	CLIP	AGRAFE	KLEMMSTUECK	SUJETADOR
18	009458307	1		BATTICALCAGNO	DOORSILL MOULDING	BAVOLET	FUSSLEISTE	MOLDURA
19	008700334	2		VITE	SCREW	VIS	SCHRAUBE	TORNILLO
20	009411511	1		GUARNIZIONE	GASKET	GUARNITURE	DICHTUNG	GUARNIZIONE
21	009421408	2		PARACOLPI GOMMA	RUBBER BUMPER	PARE-CHOCS	GUMMIPUFFER	TOPE DE GOMA
22	009411525	1		PARASASSI	PROTECTION	CHASSE-PIERRES	STEINSCHLAG-	GUARDAPIEDRAS
23	009411513	1		GUARNIZIONE	GASKET	GUARNITURE	DICHTUNG	GUARNIZIONE
24	009911500	1		PASSARUOTA POST.	REAR WHEELBOX	PASSE-ROUE	RADKASTENBLECH	CAVIDAD DE RUEDA
25	008700449	17		VITE	SCREW	VIS	SCHRAUBE	TORNILLO
26	008400508	17		RONDELLA	WASHER	RONDELLE	SCHEIBE	ARANDELA
27	008220507	17		MOLLETTA	CLIP	AGRAFE	KLEMMSTUECK	SUJETADOR
28	008400624	9		RONDELLA	WASHER	RONDELLE	SCHEIBE	ARANDELA
29	008700658	9		VITE	SCREW	VIS	SCHRAUBE	TORNILLO
30	009458614	1	71	BATTICALCAGNO	DOORSILL MOULDING	BAVOLET	FUSSLEISTE	MOLDURA

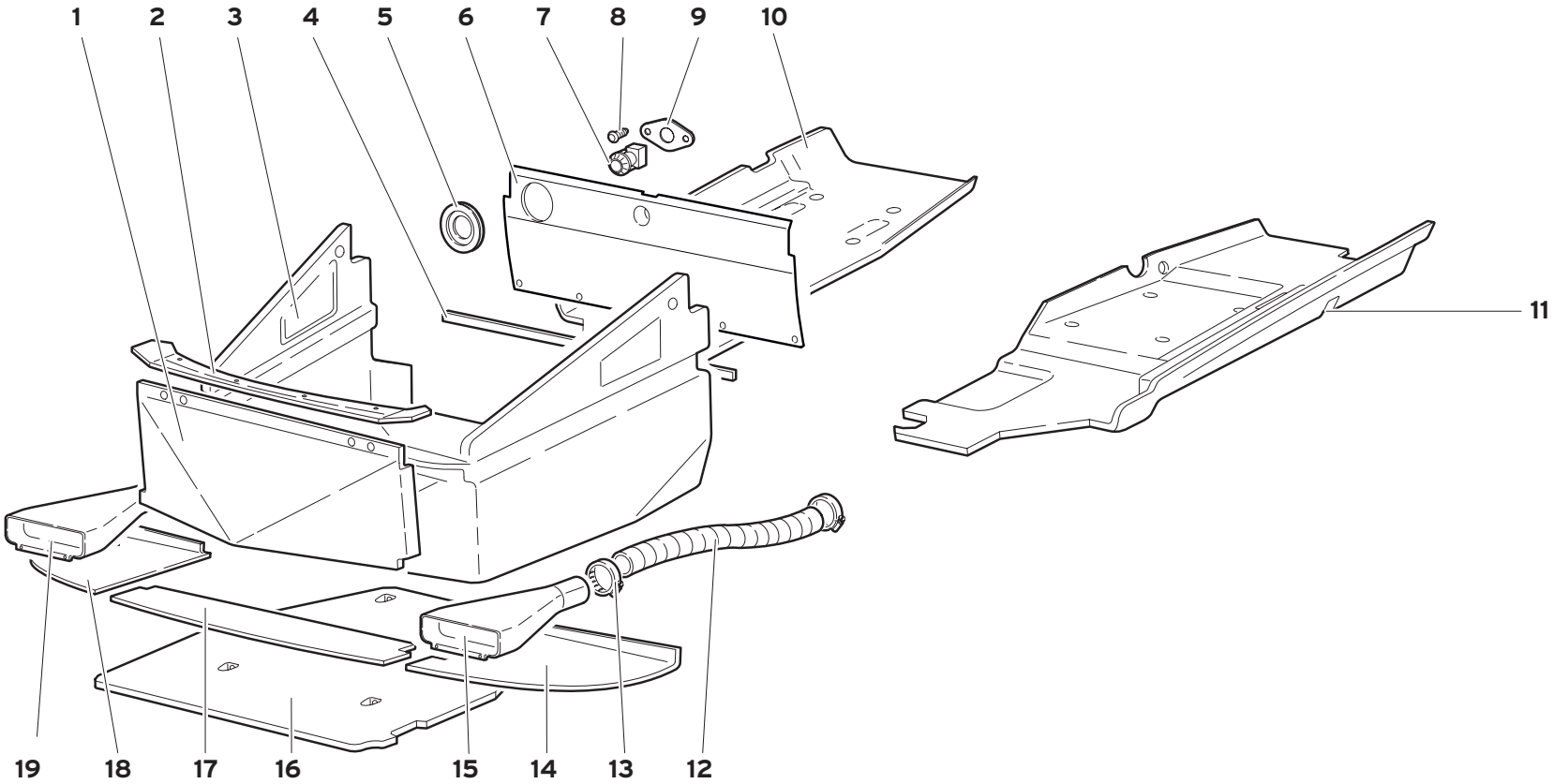
1
2
3
4
5
6
7
8
9
10
11
19
18
17
16
15
14
13
12

Rif. Ref. Réf. Bez. Ref.	Codice Part number Numero des pièces Teilnummer Codigo	Q.tà Q.ty Q.té Stk. C.dad	Versione Version Version Version Versión	DESCRIZIONE	DESCRIPTION	DESCRIPTION	BESCHREIBUNG	DESCRIPCION
1	0068001342	1		PANNELLO	PANEL	PANNEAU	VERKLEIDUNG	CONTRAPANEL
2	0068001766	1		CORNICE	FRAME	MONTURE	RAHMEN	MARCO
3	0065001332	1		RIVESTIMENTO	COVERING	REVETEMENT	VERKLEIDUNG	FORRO
4	0065001325	1		GUARNIZIONE	GASKET	GUARNITURE	DICHTUNG	GUARNIZIONE
5	009409215	1		GUARNIZIONE	GASKET	GUARNITURE	DICHTUNG	GUARNIZIONE
6	0065001323	1		PANNELLO CENTINA	PANEL	PANNEAU	VERKLEIDUNG	CONTRAPANEL
7	006334454	1		PLAFONIERA	CEILING LAMP	PLAFONNIER	DECKENLEUCHTE	LAMPARA DE M.A.
8	008700691	2		VITE	SCREW	VIS	SCHRAUBE	TORNILLO
9	0065001365	1		FLANGIA	FLANGE	BRIDE	FLANSCH	BRIDA
10	0068001558	1		PIANALE DX	RIGHT SHELF PANEL	PLATEAU	PLATTE	PLATAFORMA
11	0068001559	1		PIANALE SX	LEFT SHELF PANEL	PLATEAU	PLATTE	PLATAFORMA
12	009453133	2		TUBO FLESSIBILE	FLEX. HOSE	TUYAU FLEXIBLE	SCHLAUCH	MANGA FLEXIBLE
13	008837501	4		FASCETTA	STRAP	COLLIER	HALTEBAND	ABRAZADERA
14	009411101	1		PANNELLO SX	LEFT PANEL	PANNEAU	VERKLEIDUNG	CONTRAPANEL
15	009453144	1		CONVOGLIATORE SX	LEFT CONVEYOR	CONVOYEUR	LEITBLECH	CANALIZADOR
16	0068001343	1		PANNELLO	PANEL	PANNEAU	VERKLEIDUNG	CONTRAPANEL
17	009411106	1		PANNELLO	PANEL	PANNEAU	VERKLEIDUNG	CONTRAPANEL
18	009411115	1		PANNELLO DX	RIGHT PANEL	PANNEAU	VERKLEIDUNG	CONTRAPANEL
19	009453143	1		CONVOGLIATORE DX	RIGHT CONVEYOR	CONVOYEUR	LEITBLECH	CANALIZADOR

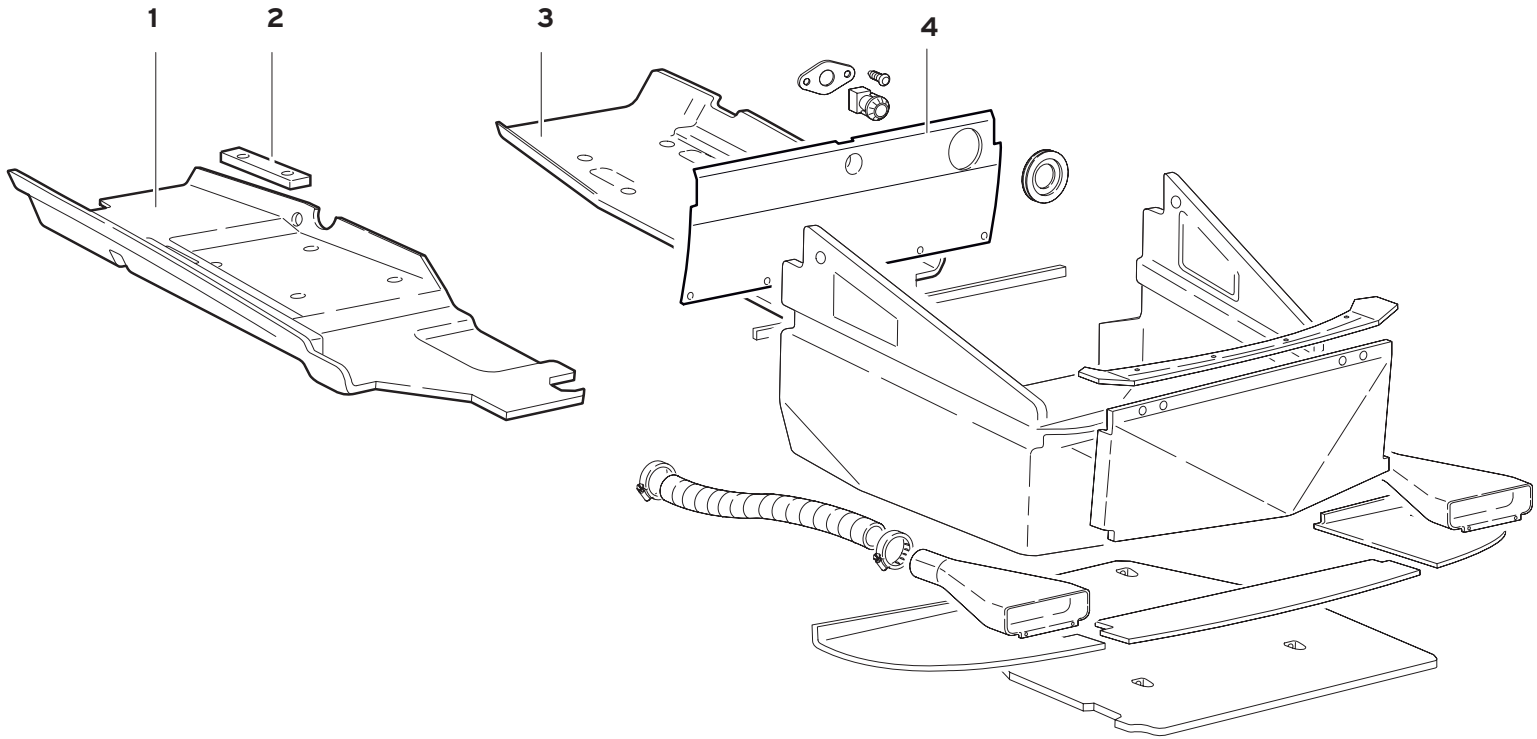

PANNELLI FONDI TELAIO (Ver. 74, 76)

FRAME FLOOR PANELS
PANNEAUX FONDS CHASSIS
RAHMEN-BODENVERKLEIDUNG
PANELES FONDOS CHASIS

Rif. Ref. Réf. Bez. Ref.	Codice Part number Numero des pièces Teilnummer Codigo	Q.tà Q.ty Q.té Stk. C.dad	Versione Version Version Version Versión	DESCRIZIONE	DESCRIPTION	DESCRIPTION	BESCHREIBUNG	DESCRIPCION
1	0068001560	1		PIANALE DX	RIGHT SHELF PANEL	PLATEAU	PLATTE	PLATAFORMA
2	009435234	1		DISTANZIALE	SPACER	ENTRETOISE	ABSTANDSTUECK	SEPARADOR
3	0068001561	1		PIANALE SX	LEFT SHELF PANEL	PLATEAU	PLATTE	PLATAFORMA
4	0065001546	1		PANNELLO	PANEL	PANNEAU	VERKLEIDUNG	CONTRAPANEL

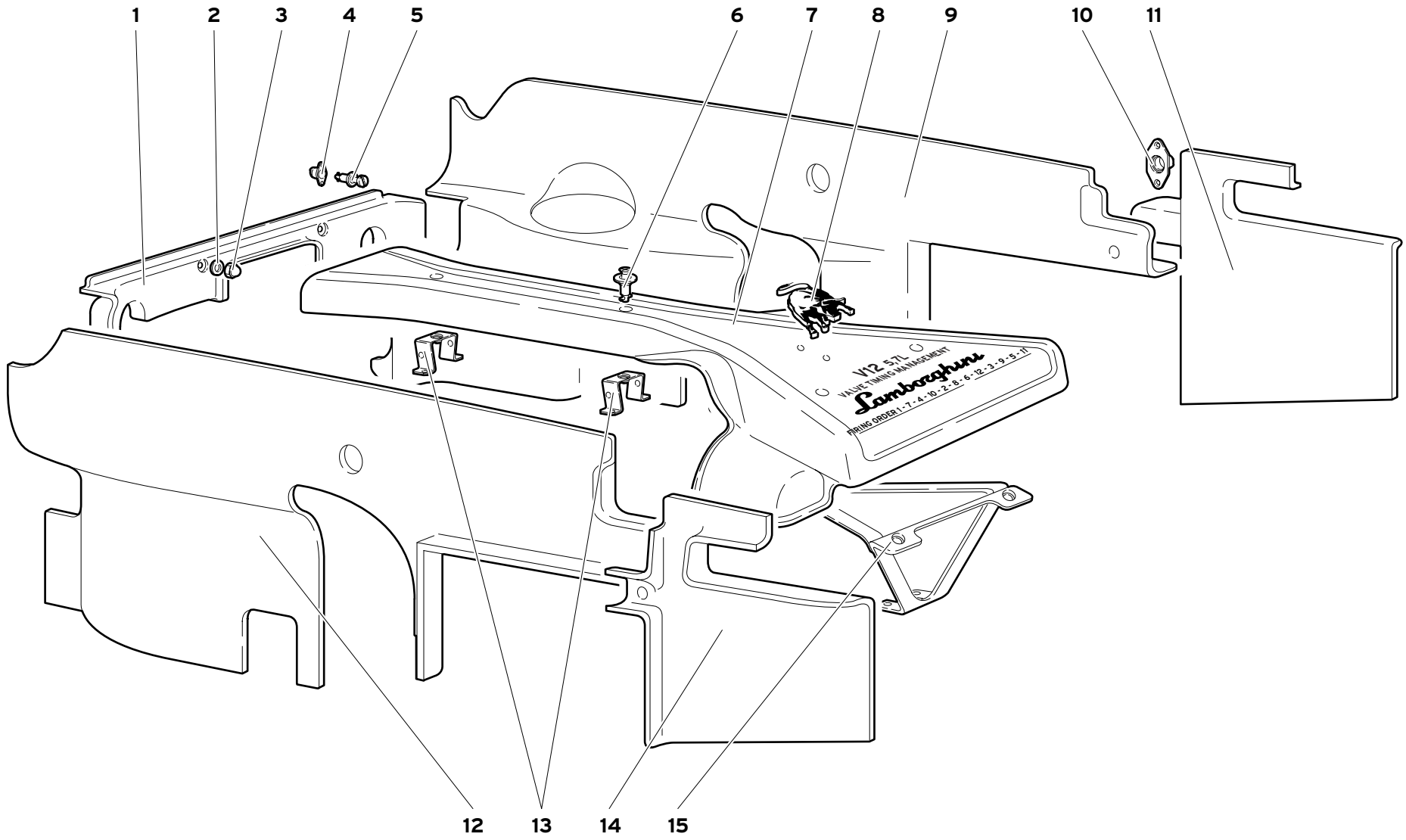

68	MY 99	PANNELLI VANO MOTORE ENGINE HOUSING PANELS PANNEAUX COMPARTIMENT MOTEUR MOTORRAUM-VERKLEIDUNG PANELES ALOJAMIENTO MOTOR	68.02.00	Diablo JV 07/1999

Rif. Ref. Réf. Bez. Ref.	Codice Part number Numero des pièces Teilnummer Codigo	Q.tà Q.ty Q.té Stk. C.dad	Versione Version Version Version Versión	DESCRIZIONE	DESCRIPTION	DESCRIPTION	BESCHREIBUNG	DESCRIPCION
1	009411644	1		PROTEZIONE	SHIELD	PROTECTION	ABDECKUNG	DEFENSA
2	008400606	2		RONDELLA	WASHER	RONDELLE	SCHEIBE	ARANDELA
3	008200605	2		DADO	NUT	ECROU	MUTTER	TUERCA
4	009411618	1		FERMAGLIO	CLIP	AGRAFE	KLEMMSTUECK	SUJETADOR
5	009411617	1		VITE	SCREW	VIS	SCHRAUBE	TORNILLO
6	0020004117	6		VITE	SCREW	VIS	SCHRAUBE	TORNILLO
7	0020001838	1		PANNELLO	PANEL	PANNEAU	VERKLEIDUNG	CONTRAPANEL
8	009966005	1		FREGIO (TORO)	ORNAMENT (BULL)	MOTIF	ZIERSTUECK	EMBELLECEDOR
9	009411645	1		PANNELLO DX	RIGHT PANEL	PANNEAU	VERKLEIDUNG	CONTRAPANEL
10	009411615	2		FERMAGLIO	CLIP	AGRAFE	KLEMMSTUECK	SUJETADOR
11	009411647	1		PANNELLO POST. DX	RIGHT REAR PANEL	PANNEAU	VERKLEIDUNG	CONTRAPANEL
12	009411646	1		PANNELLO SX	LEFT PANEL	PANNEAU	VERKLEIDUNG	CONTRAPANEL
13	001637846	2		STAFFA	BRACKET	ETRIER	HALTER	SOPORTE
14	009411648	1		PANNELLO POST. SX	LEFT REAR PANEL	PANNEAU	VERKLEIDUNG	CONTRAPANEL
15	001637847	1		SUPPORTO	SUPPORT	SUPPORT	LAGER	SOPORTE

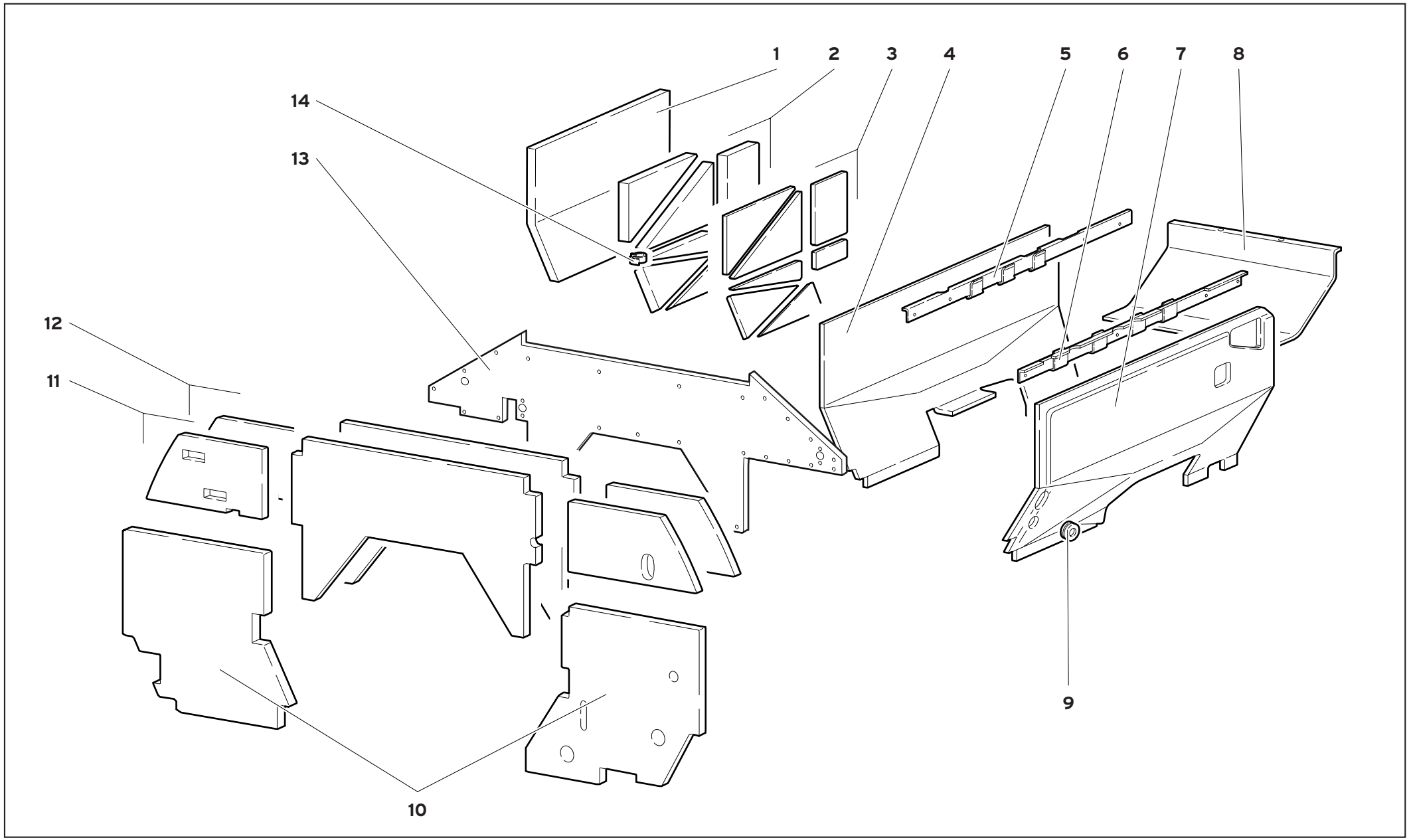

68	MY 99	ISOLAMENTI VANO MOTORE ENGINE COMPARTMENT INSULATING PANELS ISOLATION COMPARTIMENT MOTEUR MOTORRAUM-ISOLIERUNGEN AISLAMIENTOS ALOJAMIENTO MOTOR	68.03.00	Diablo JV 07/1999

Rif. Ref. Réf. Bez. Ref.	Codice Part number Numero des pièces Teilnummer Codigo	Q.tà Q.ty Q.té Stk. C.dad	Versione Version Version Version Versión	DESCRIZIONE	DESCRIPTION	DESCRIPTION	BESCHREIBUNG	DESCRIPCION
1	009455229	1		ISOLAMENTO	LINING	ISOLANT	ISOLIERUNG	FORRO
2	310132020	1		KIT ISOLAMENTO	LINING KIT	ISOLANT	ISOLIERUNG	FORRO
3	310132018	1		KIT ISOLAMENTO	LINING KIT	ISOLANT	ISOLIERUNG	FORRO
4	009411633	1		ISOLAMENTO DX	RIGHT LINING	ISOLANT	ISOLIERUNG	FORRO
5	009411642	1		SUPPORTO DX	RIGHT SUPPORT	SUPPORT	LAGER	SOPORTE
6	009411643	1		SUPPORTO SX	LEFT SUPPORT	SUPPORT	LAGER	SOPORTE
7	009411634	1		ISOLAMENTO SX	LEFT LINING	ISOLANT	ISOLIERUNG	FORRO
8	009411604	1		ISOLAMENTO	LINING	ISOLANT	ISOLIERUNG	FORRO
9	008612804	1		GUARNIZIONE	GASKET	GUARNITURE	DICHTUNG	GUARNIZIONE
10	310144001	1		KIT ISOLAMENTO	LINING KIT	ISOLANT	ISOLIERUNG	FORRO
11	310144002	1		KIT ISOLAMENTO	LINING KIT	ISOLANT	ISOLIERUNG	FORRO
12	310144008	1		KIT ISOLAMENTO	LINING KIT	ISOLANT	ISOLIERUNG	FORRO
13	009455239	1		LAMIERA CENTRALE	PLATE	TOLE	SCHLUSS	FLEJE
14	001731994	1		FASCETTA	STRAP	COLLIER	HALTEBAND	ABRAZADERA

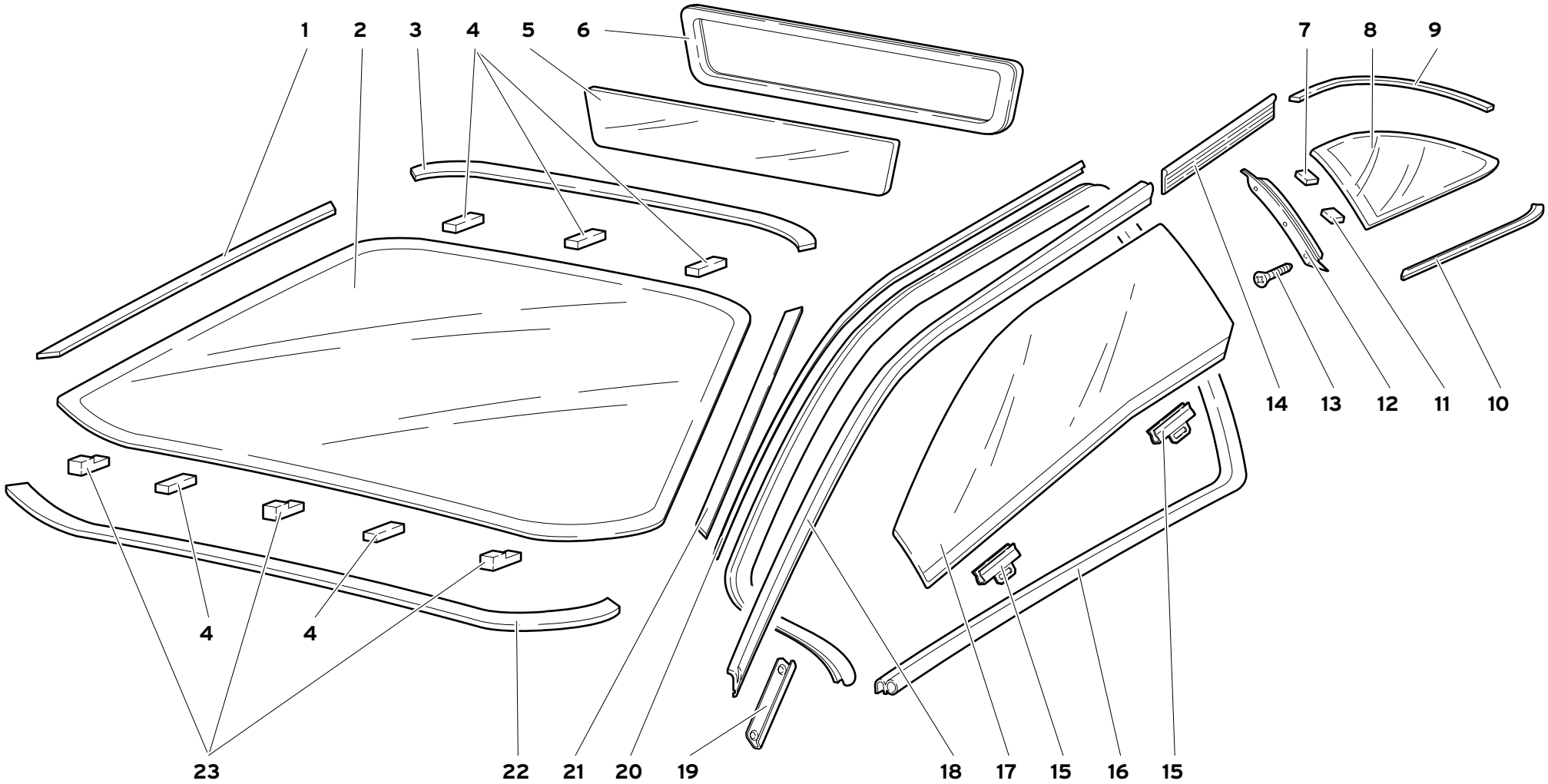

70	MY 99	CRISTALLI WINDOWS GLACES	FENSTERSCHEIBEN CRISTALES	70.01.00	Diablo JV 07/1999

Rif. Ref. Réf. Bez. Ref.	Codice Part number Numero des pièces Teilnummer Codigo	Q.tà Q.ty Q.té Stk. C.dad	Versione Version Version Version Versión	DESCRIZIONE	DESCRIPTION	DESCRIPTION	BESCHREIBUNG	DESCRIPCION
1	009415204	1		CORNICE DX	RIGHT FRAME	MONTURE	RAHMEN	MARCO
2	009415107	1		CRISTALLO ANTERIORE	FRONT GLASS	GLACE	GLASSCHEIBE	CRISTAL
3	009415200	1		CORNICE SUPERIORE	TOP FRAME	MONTURE	RAHMEN	MARCO
4	009415102	5		DISTANZIALE	SPACER	ENTRETOISE	ABSTANDSTUECK	SEPARADOR
5	009418100	1		CRISTALLO POSTERIORE	REAR GLASS	GLACE	GLASSCHEIBE	CRISTAL
6	009418103	1		GUARNIZIONE	GASKET	GUARNITURE	DICHTUNG	GUARNIZIONE
7	009417109	2		DISTANZIALE	SPACER	ENTRETOISE	ABSTANDSTUECK	SEPARADOR
8	0070004149	1		CRISTALLO DX	RIGHT GLASS	GLACE	GLASSCHEIBE	CRISTAL
8	0070004150	1		CRISTALLO SX	LEFT GLASS	GLACE	GLASSCHEIBE	CRISTAL
9	009417106	1		CORNICE DX	RIGHT FRAME	MONTURE	RAHMEN	MARCO
9	009417107	1		CORNICE SX	LEFT FRAME	MONTURE	RAHMEN	MARCO
10	009417102	1		CORNICE DX	RIGHT FRAME	MONTURE	RAHMEN	MARCO
10	009417103	1		CORNICE SX	LEFT FRAME	MONTURE	RAHMEN	MARCO
11	009417108	2		DISTANZIALE	SPACER	ENTRETOISE	ABSTANDSTUECK	SEPARADOR
12	009417105	1		CORNICE SX	LEFT FRAME	MONTURE	RAHMEN	MARCO
12	009417104	1		CORNICE DX	RIGHT FRAME	MONTURE	RAHMEN	MARCO
13	008700333	6		VITE	SCREW	VIS	SCHRAUBE	TORNILLO
14	009421733	2		GUARNIZIONE	GASKET	GUARNITURE	DICHTUNG	GUARNIZIONE
15	009421608	4		STAFFA	BRACKET	ETRIER	HALTER	SOPORTE
16	009421727	2		GUARNIZIONE	GASKET	GUARNITURE	DICHTUNG	GUARNIZIONE
17	0072004147	1		CRISTALLO DX	RIGHT GLASS	GLACE	GLASSCHEIBE	CRISTAL
17	0072004148	1		CRISTALLO SX	LEFT GLASS	GLACE	GLASSCHEIBE	CRISTAL
18	009421734	2		GUARNIZIONE	GASKET	GUARNITURE	DICHTUNG	GUARNIZIONE
19	0072001470	2		PIASTRINO	PLATE	PLAQUETTE	PLAETTCHEN	PLACA
20	009421708	1		SUPPORTO DX	RIGHT SUPPORT	SUPPORT	LAGER	SOPORTE
20	009421709	1		SUPPORTO SX	LEFT SUPPORT	SUPPORT	LAGER	SOPORTE
21	009415205	1		CORNICE SX	LEFT FRAME	MONTURE	RAHMEN	MARCO
22	009415201	1		CORNICE INFERIORE	BOTTOM FRAME	MONTURE	RAHMEN	MARCO
23	009415104	3		DISTANZIALE	SPACER	ENTRETOISE	ABSTANDSTUECK	SEPARADOR

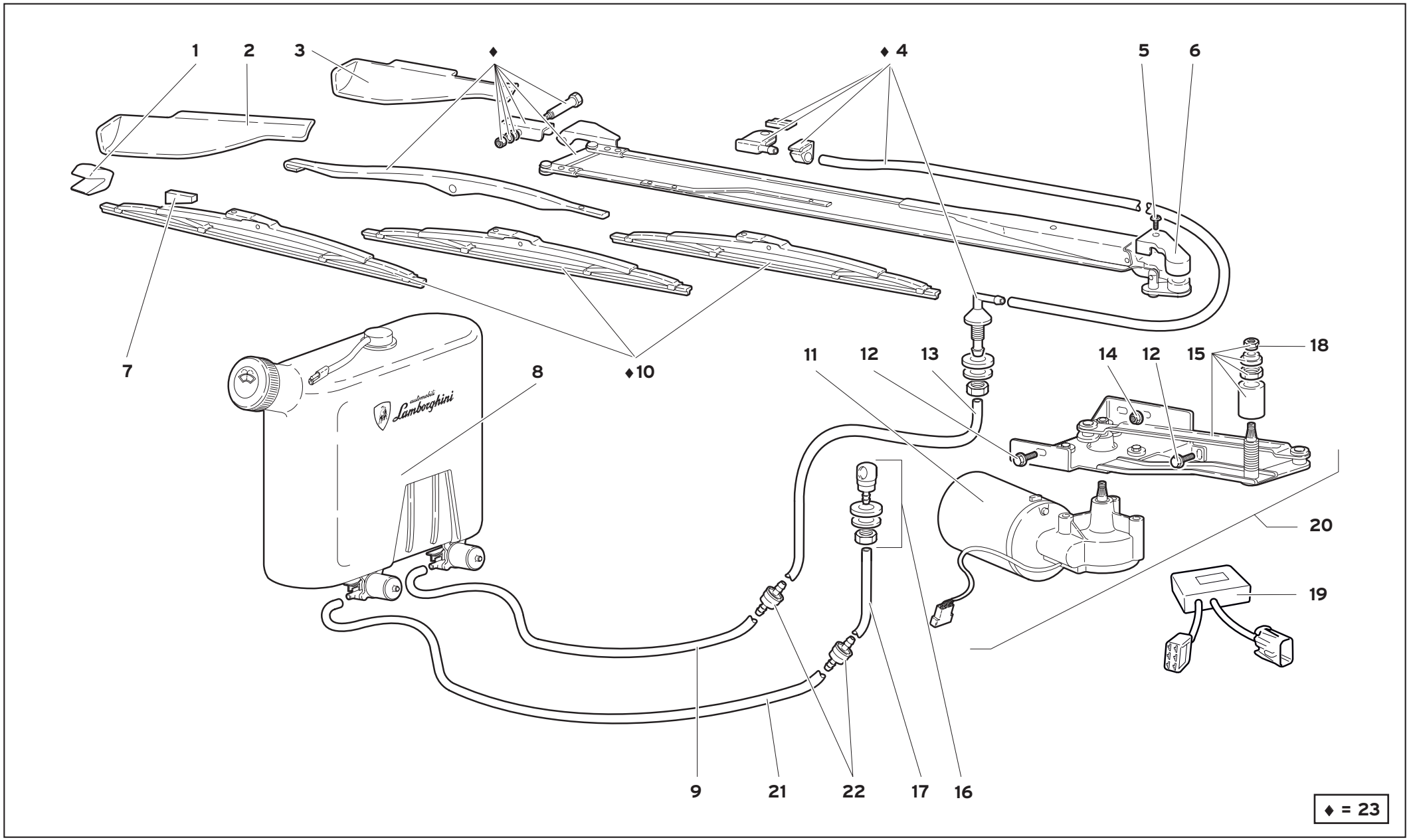

71	MY 99	TERGICRISTALLO WINDSCREEN WIPER ESSUIE-GLACE	SCHEIBENWISCHER LIMPIACRISTALES	71.01.01	Diablo JV 02/2000

Rif. Ref. Réf. Bez. Ref.	Codice Part number Numero des pièces Teilnummer Codigo	Q.tà Q.ty Q.té Stk. C.dad	Versione Version Version Version Versión	DESCRIZIONE	DESCRIPTION	DESCRIPTION	BESCHREIBUNG	DESCRIPCION
1	009420129	1		PARACOLPI GOMMA	RUBBER BUMPER	PARE-CHOCS	GUMMIPUFFER	TOPE DE GOMA
2	009420128	1		ALETTA ESTERNA	FIN	AILETTE	RIPPE	ALETA
3	009420127	1		ALETTA INTERNA	FIN	AILETTE	RIPPE	ALETA
4	009420116	1		LAVAPARABREZZA	WINDSCREEN WASH.	LAVE GLACE	WINDSCHUTZSCHEIB.	LIMPIA PARABRISAS
5	009420138	1		VITE	SCREW	VIS	SCHRAUBE	TORNILLO
6	009420137	1		PROTEZIONE	SHIELD	PROTECTION	ABDECKUNG	DEFENSA
7	009420136	1		GOMMA	RUBBER	CAUTCHOUC	GUMMI	CAUCHO
8	009420219	1		SERBATOIO LAVACRISTALLO	WATER RESERVOIR	RESERVOIR	BEHAELTER	DEPOSITO
9	009420216	1		TUBO	PIPE	TUYAU	ROHR	TUBO
10	009420126	3		SPAZZOLA TERGI	WIPER BRUSH	BROSSE	STAHLBUERSTE	ESCOBILLA
11	009420112	1		MOTORINO TERGI	WIPER MOTOR	MOTEUR ELECTRIQUE	ELEKTROMOTOR	MOTOR ELECTRICO
12	008700660	2		VITE	SCREW	VIS	SCHRAUBE	TORNILLO
13	009420211	1		TUBO	PIPE	TUYAU	ROHR	TUBO
14	008200614	2		DADO	NUT	ECROU	MUTTER	TUERCA
15	009920100	1		MECCANISMO TERGI	LEVER ASSY	ENSEMBLE LEVIERS	HEBELGRUPPE	GRUPO PALANCAS
16	009420207	1		UGELLO	WAS. JET	GICLEUR	DUESE	BOQUILLA
17	0071002439	1		TUBO	PIPE	TUYAU	ROHR	TUBO
18	008200828	2		DADO	NUT	ECROU	MUTTER	TUERCA
19	006138108	1		INTERMITTENZA	INTERMITTENCE	INTERMITTENCE	INTERVALLSCHALTUNG	INTERMITENCIA
20	009420002	1		MOTORIDUTTORE TERGI COMPL.	WIPER GEAR MOTOR	MOTOREDUCTEUR	GETRIEBEMOTOR	MOTORREDUCTOR
21	009420201	1		TUBO	PIPE	TUYAU	ROHR	TUBO
22	009420210	2		VALVOLA	VALVE	SOUPAPE	VENTIL	VALVULA
23	AA0000066	1		KIT TERGICRISTALLO	WIND SCREENWIPER	ESSUIE-GLACE	SCHEIBENWISCHER	LIMPIACRISTALES
				SISTEMA A TRE SPAZZOLE	THREE BRUSH SYSTEM	SYSTEME A TROIS BALAIS	SYSTEM MIT DREI BÜRSTEN	SISTEMA DE TRES ESCOBILLAS

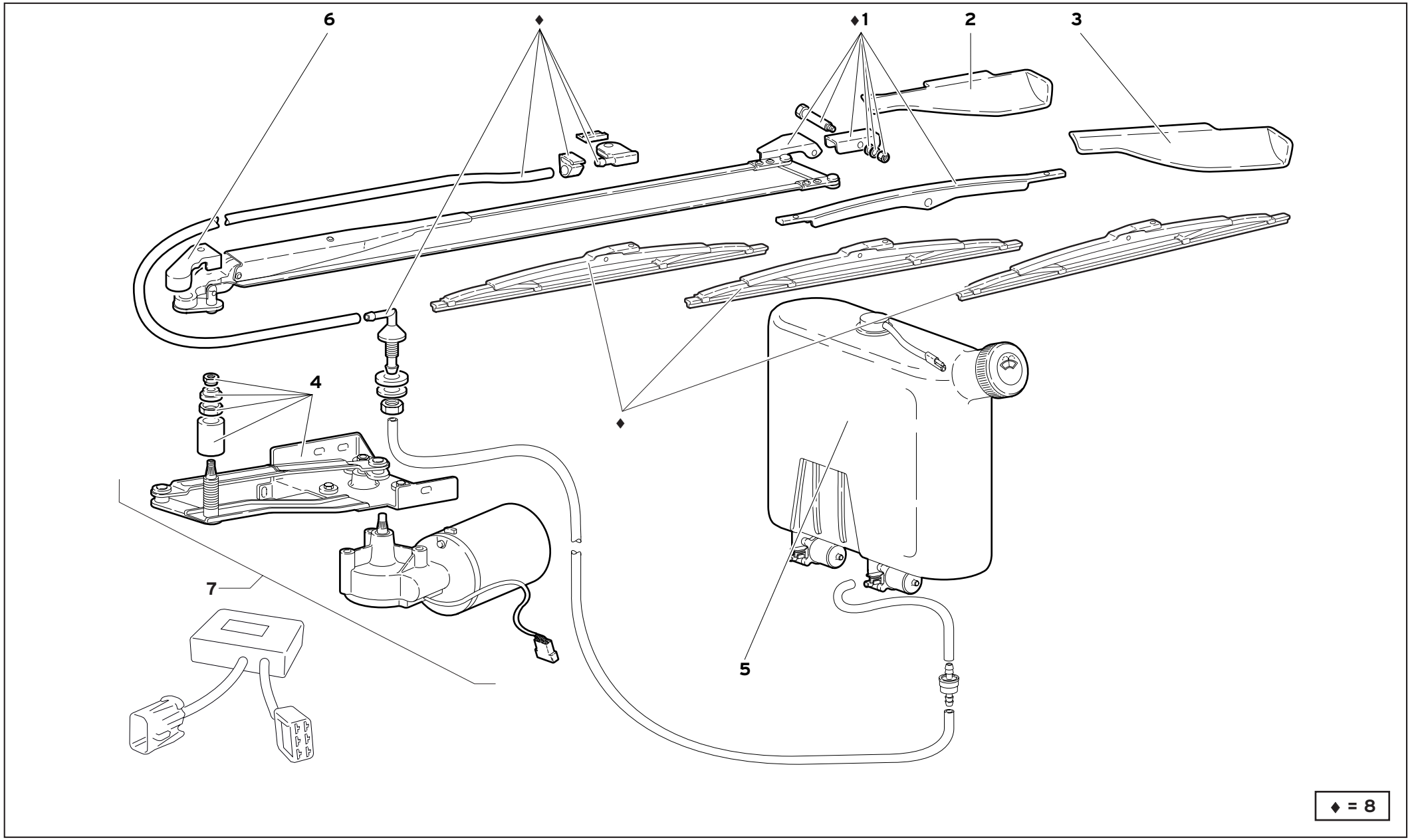

71	MY 99	TERGICRISTALLO (Ver. 74, 76) WINDSCREEN WIPER ESSUIE-GLACE SCHEIBENWISCHER LIMPIACRISTALES	71.01.00	Diablo IV 07/1999

Rif. Ref. Réf. Bez. Ref.	Codice Part number Numero des pièces Teilnummer Codigo	Q.tà Q.ty Q.té Stk. C.dad	Versione Version Version Version Versión	DESCRIZIONE	DESCRIPTION	DESCRIPTION	BESCHREIBUNG	DESCRIPCION
1	009420130	1		BRACCIO TERGITORE	WIPER ARM	BRAS	ARM	BRAZO
2	009420135	1		ALETTA	FIN	AILETTE	RIPPE	ALETA
3	009420134	1		ALETTA	FIN	AILETTE	RIPPE	ALETA
4	009420123	1		MECCANISMO TERGI	LEVER ASSEMBLY	ENSEMBLE LEVIERS	HEBELGRUPPE	GRUPO PALANCAS
5	009420218	1		SERBATOIO ACQUA	WATER RESERVOIR	RESERVOIR	BEHAELTER	DEPOSITO
6	009420139	1		PROTEZIONE	SHIELD	PROTECTION	ABDECKUNG	DEFENSA
7	009920003	1		MOTORIDUTTORE TERGI COMPL.	WIPER GEAR MOTOR	MOTOREDUCTEUR	GETRIEBEMOTOR	MOTORREDUCTOR
8	600942002	1		KIT TERGICRISTALLO	WIND SCREENWIPER	ESSUIE-GLACE	SCHEIBENWISCHER	LIMPIACRISTALES
				SISTEMA A TRE SPAZZOLE	THREE BRUSH SYSTEM	SYSTEME A TROIS BALAIS	SYSTEM MIT DREI BÜRSTEN	SISTEMA DE TRES ESCOBILLAS

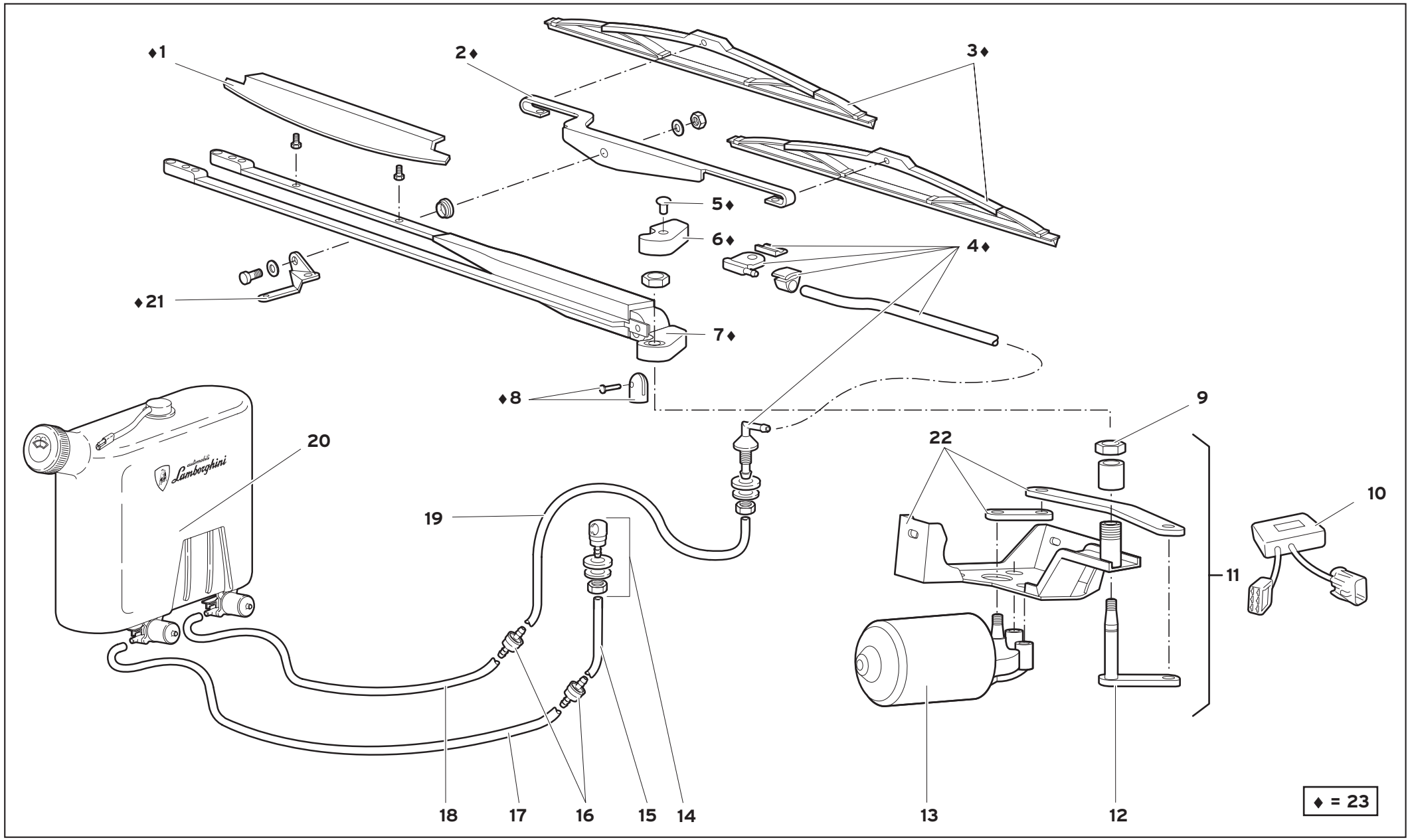

71	MY 99	TERGICRISTALLO WINDSCREEN WIPER ESSUIE-GLACE SCHEIBENWISCHER LIMPIACRISTALES	71.01.02	Diablo JV 02/2000

Rif. Ref. Réf. Bez. Ref.	Codice Part number Numero des pièces Teilnummer Codigo	Q.tà Q.ty Q.té Stk. C.dad	Versione Version Version Version Versión	DESCRIZIONE	DESCRIPTION	DESCRIPTION	BESCHREIBUNG	DESCRIPCION
1	0071003279	1		ALETTA	FIN	AILETTE	RIPPE	ALETA
2	0071003213	1		FORCELLA	FORK	FOURCHE	GABEL	HORQUILLA
3	0071003278	2		SPAZZOLA TERGICRISTALLO	WIPER BRUSH	BROSSE	STAHLBUERSTE	ESCOBILLA
4	009420116	1		LAVAPARABREZZA	WINDSCREEN WASH.	LAVE GLACE	WINDSCHUTZSCHEIB.	LIMPIA PARABRISAS
5	009420138	1		VITE	SCREW	VIS	SCHRAUBE	TORNILLO
6	009420137	1		PROTEZIONE	SHIELD	PROTECTION	ABDECKUNG	DEFENSA
7	0071003277	1		BRACCIO TERGITORE	WIPER ARM	BRAS	ARM	BRAZO
8	0071003938	1		TESTA SNODATA	COUPLING	JOINT A ROTULE	GELENKKOPF	ARTICULACION
9	008200828	1		DADO	NUT	ECROU	MUTTER	TUERCA
10	006138108	1		INTERMITTENZA	INTERMITTENCE	INTERMITTENCE	INTERVALLSCHALTUNG	INTERMITENCIA
11	0071003921	1		MOTORIDUTTORE TERGI COMPL.	WIPER GEAR MOTOR	MOTOREDUCTEUR	GETRIEBEMOTOR	MOTORREDUCTOR
12	0071003920	1		PERNO	PIN	AXE	BOLZEN	EJE
13	009420112	1		MOTORINO TERGI	WIPER MOTOR	MOTEUR ELECTRIQUE	ELEKTROMOTOR	MOTOR ELECTRICO
14	009420207	1		UGELLO	WAS. JET	GICLEUR	DUESE	BOQUILLA
15	0071002439	1		TUBO	PIPE	TUYAU	ROHR	TUBO
16	009420210	2		VALVOLA	VALVE	SOUPAPE	VENTIL	VALVULA
17	009420201	1		TUBO	PIPE	TUYAU	ROHR	TUBO
18	009420201	1		TUBO	PIPE	TUYAU	ROHR	TUBO
19	009420211	1		TUBO	PIPE	TUYAU	ROHR	TUBO
20	009420219	1		SERBATOIO LAVACRISTALLO	WATER RESERVOIR	RESERVOIR	BEHAELTER	DEPOSITO
21	0071003164	1		STAFFA	BRACKET	ETRIER	HALTER	SOPORTE
22	0071003919	1		GRUPPO LEVE	LEVER	LEVIER	HEBEL	PALANCA
23	0071003276	1		KIT TERGICRISTALLO	WIND SCREENWIPER	ESSUIE-GLACE	SCHEIBENWISCHER	LIMPIACRISTALES
				SISTEMA A DUE SPAZZOLE	TWO BRUSH SYSTEM	SYSTEME A DEUX BALAIS	SYSTEM MIT ZWEI BÜRSTEN	SISTEMA DE DOS ESCOBILLAS

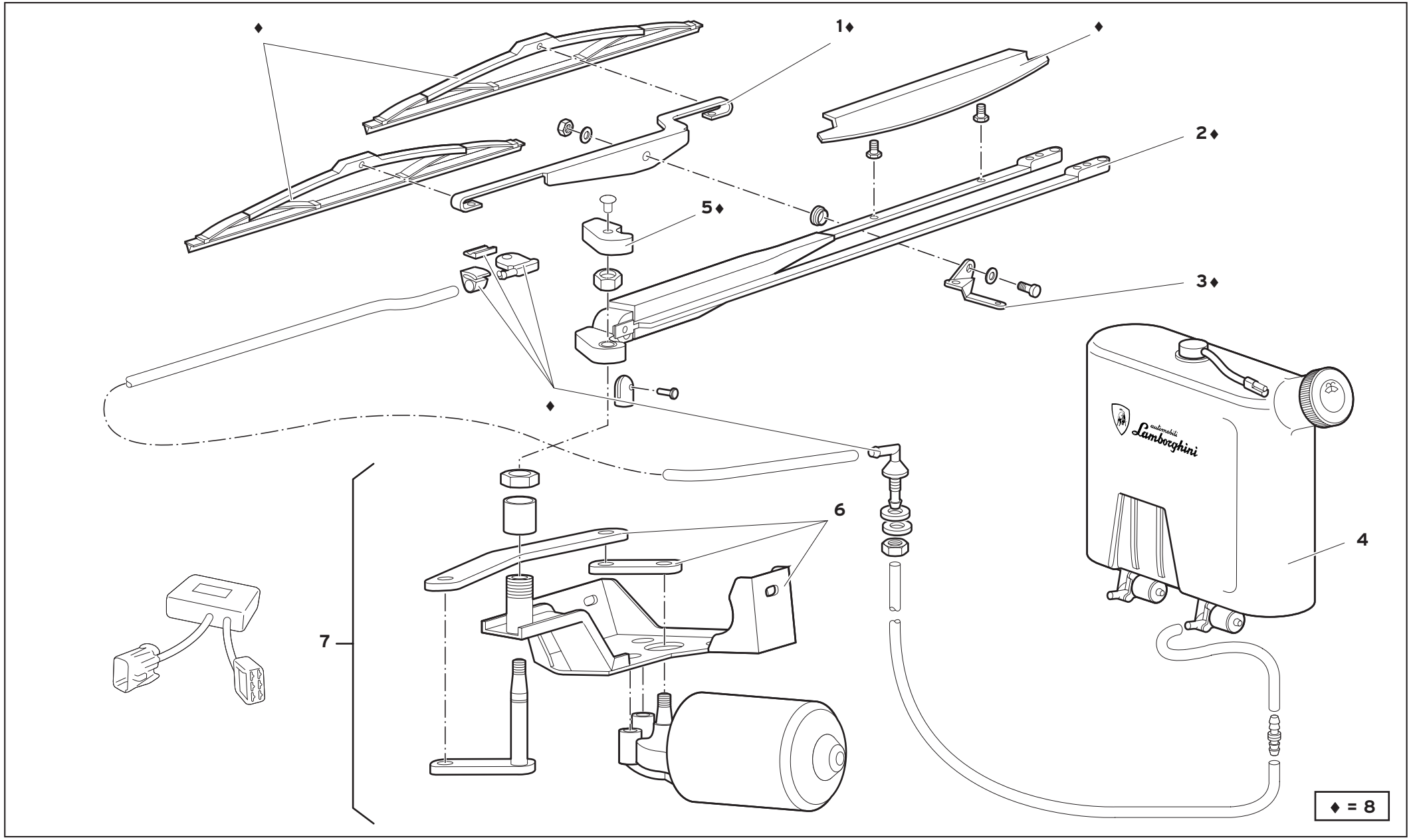

71	MY 99	TERGICRISTALLO (Ver. 74, 76) WINDSCREEN WIPER ESSUIE-GLACE SCHEIBENWISCHER LIMPIACRISTALES	71.01.01	Diablo JV 07/1999

Rif. Ref. Réf. Bez. Ref.	Codice Part number Numero des pièces Teilnummer Codigo	Q.tà Q.ty Q.té Stk. C.dad	Versione Version Version Version Versión	DESCRIZIONE	DESCRIPTION	DESCRIPTION	BESCHREIBUNG	DESCRIPCION
1	0071003214	1		FORCELLA	FORK	FOURCHE	GABEL	HORQUILLA
2	0071004077	1		BRACCIO TERGITORE	WIPER ARM	BRAS	ARM	BRAZO
3	0071003065	1		STAFFA	BRACKET	ETRIER	HALTER	SOPORTE
4	009420218	1		SERBATOIO LAVACRISTALLO	WATER RESERVOIR	RESERVOIR	BEHAELTER	DEPOSITO
5	009420139	1		PROTEZIONE	SHIELD	PROTECTION	ABDECKUNG	DEFENSA
6	0071004078	1		GRUPPO LEVE	LEVER	LEVIER	HEBEL	PALANCA
7	0071004076	1		MOTORIDUTTORE TERGI COMPL.	WIPER GEAR MOTOR	MOTOREDUCTEUR	GETRIEBEMOTOR	MOTORREDUCTOR
8	0071004075	1		KIT TERGICRISTALLO	WIND SCREENWIPER	ESSUIE-GLACE	SCHEIBENWISCHER	LIMPIACRISTALES
				SISTEMA A DUE SPAZZOLE	TWO BRUSH SYSTEM	SYSTEME A DEUX BALAIS	SYSTEM MIT ZWEI BÜRSTEN	SISTEMA DE DOS ESCOBILLAS

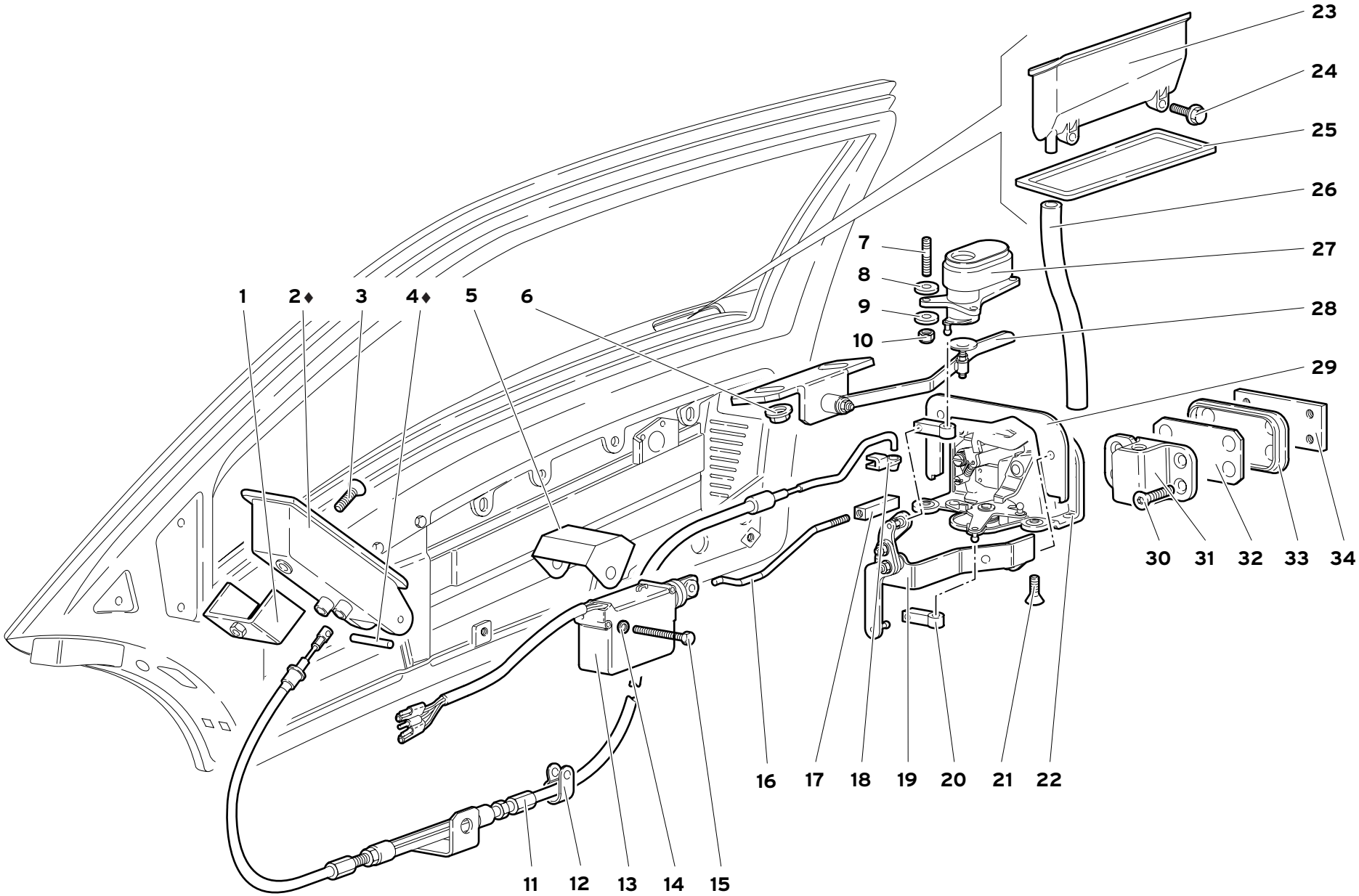

72	MY 99	DOORS PORTES	**PORTE**	TÜREN PUERTAS	72.01.01	Diablo JV 02/2000

Rif. Ref. Réf. Bez. Ref.	Codice Part number Numero des pièces Teilnummer Codigo	Q.tà Q.ty Q.té Stk. C.dad	Versione Version Version Version Versión	DESCRIZIONE	DESCRIPTION	DESCRIPTION	BESCHREIBUNG	DESCRIPCION
1	009421274	2		CAVALLOTTO	BRACKET	ETRIER	HALTER	SOPORTE
2	009421008	2		MANIGLIA	HANDLE	POIGNEE	GRIFF	MANECILLA
♦2	0072005334	2		MANIGLIA	HANDLE	POIGNEE	GRIFF	MANECILLA
3	008700539	2		VITE	SCREW	VIS	SCHRAUBE	TORNILLO
4	008850304	2		PERNO	PIN	AXE	BOLZEN	EJE
♦4	008900305	2		PERNO	PIN	AXE	BOLZEN	EJE
5	009921112	1		PROTEZIONE DX	RIGHT SHIELD	PROTECTION	ABDECKUNG	DEFENSA
5	009921113	1		PROTEZIONE SX	LEFT SHIELD	PROTECTION	ABDECKUNG	DEFENSA
6	008200614	4		DADO	NUT	ECROU	MUTTER	TUERCA
7	009921221	2		PRIGIONIERO (L=18 MM)	STUD	GOUJON	STIFTSCHRAUBE	ESPARRAGO
7	008300403	4		PRIGIONIERO (L=21 MM)	STUD	GOUJON	STIFTSCHRAUBE	ESPARRAGO
8	008400401			RONDELLA (DISTANZIALE)	WASHER (SPACER)	RONDELLE	SCHEIBE	ARANDELA
9	008400401	6		RONDELLA	WASHER	RONDELLE	SCHEIBE	ARANDELA
10	008200406	6		DADO	NUT	ECROU	MUTTER	TUERCA
11	009421052	1		CAVO DX	RIGHT CABLE	CABLE	KABEL	CABLE
11	009421051	1		CAVO SX	LEFT CABLE	CABLE	KABEL	CABLE
12	008830907	6		FASCETTA	STRAP	COLLIER	HALTEBAND	ABRAZADERA
13	005929912	2		ATTUATORE	CONTROL	COMMANDE	BETAETIGUNGS	HANDO
14	008400401	4		RONDELLA	WASHER	RONDELLE	SCHEIBE	ARANDELA
15	008100404	4		VITE	SCREW	VIS	SCHRAUBE	TORNILLO
16	009921211	1		TIRANTE SX	LEFT TIE ROD	TIRANT	STANGE	VARILLA
16	009921204	1		TIRANTE DX	RIGHT TIE ROD	TIRANT	STANGE	VARILLA
17	007021016	2		NOTTOLINO	PAWL	CLIQUET	KLINKE	SEGURO
18	009421251	2		MOLLETTA DI AGGANCIO	CLIP	AGRAFE	KLEMMSTUECK	SUJETADOR
19	009921225	1		RINVIO A LEVA DX	RIGHT IDLE LEVER	RENVOI A LEVIER	ZWISCHENBETAETI-	REENVIO DE PALAN.
19	009921226	1		RINVIO A LEVA SX	LEFT IDLE LEVER	RENVOI A LEVIER	ZWISCHENBETAETI-	REENVIO DE PALAN.
20	009421214	4		TESTINA	COUPLING	JOINT A ROTULE	GELENKKOPF	ARTICULACION
21	008700610	8		VITE	SCREW	VIS	SCHRAUBE	TORNILLO
22	009421279	1		SERRATURA SX	LEFT LOCK	SERRURE	SCHLOSS	CERRADURA
22	009421278	1		SERRATURA DX	RIGHT LOCK	SERRURE	SCHLOSS	CERRADURA
23	009421200	1		MANIGLIA DX	RIGHT HANDLE	POIGNEE	GRIFF	MANECILLA
23	009421201	1		MANIGLIA SX	LEFT HANDLE	POIGNEE	GRIFF	MANECILLA
24	008700660	4		VITE	SCREW	VIS	SCHRAUBE	TORNILLO
25	009421712	1		GUARNIZIONE DX	RIGHT GASKET	GUARNITURE	DICHTUNG	GUARNIZIONE
25	009421713	1		GUARNIZIONE SX	LEFT GASKET	GUARNITURE	DICHTUNG	GUARNIZIONE
♦_ _				PER VETTURE CON MANIGLIA IN ALLUMINIO	FOR CARS WITH ALUMINIUM HANDLES	POUR VEHICULES AVEC POIGNEE EN ALUMINIUM	FÜR FAHRZEUGE MIT ALUMINIUMGRIFF	PARA VEHÍCULOS CON TIRADOR DE ALUMINIO

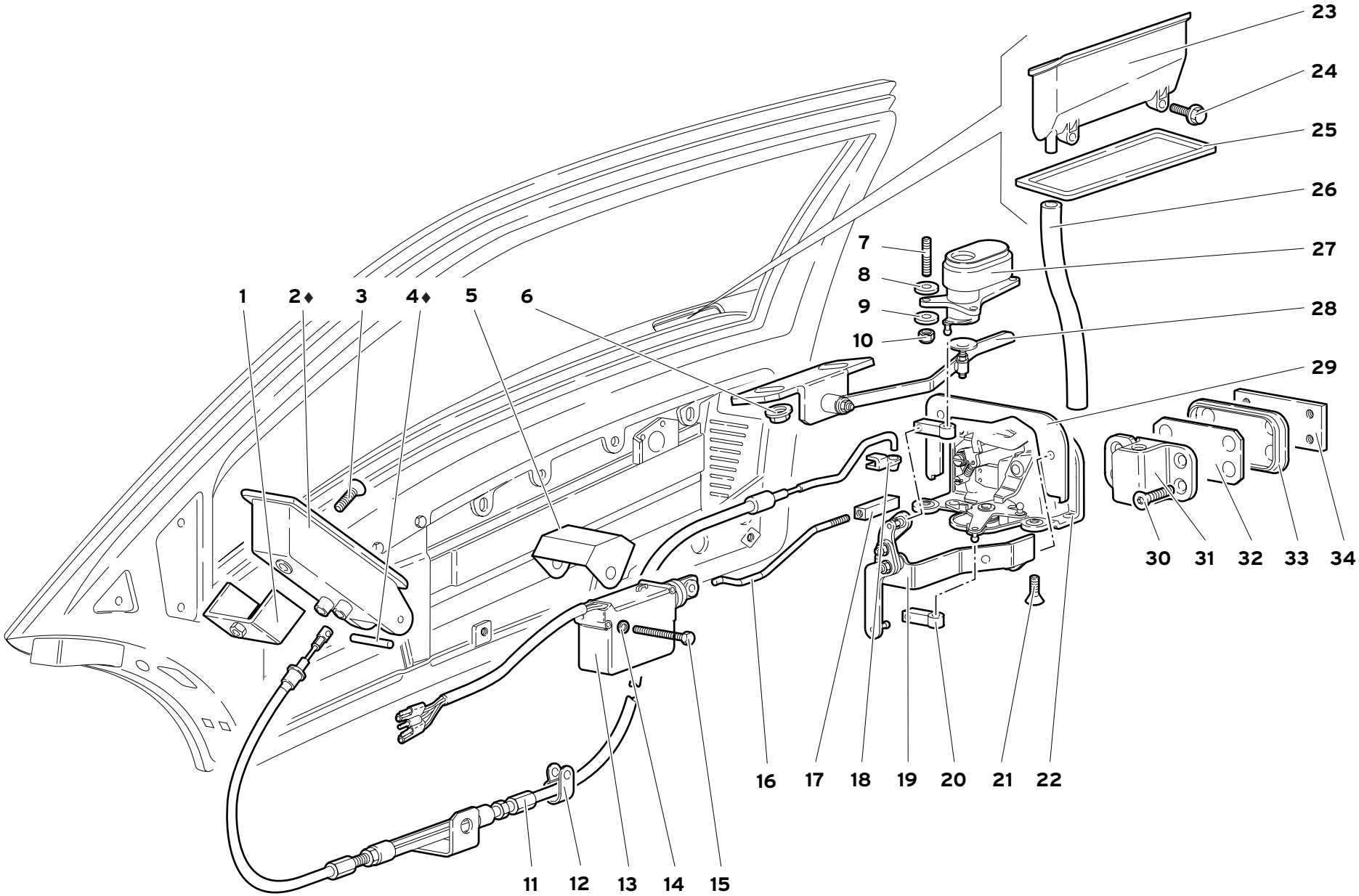

72	MY 99	DOORS PORTES	**PORTE**	TÜREN PUERTAS	72.01.01	Diablo JV 02/2000

Rif. Ref. Réf. Bez. Ref.	Codice Part number Numero des pièces Teilnummer Codigo	Q.tà Q.ty Q.té Stk. C.dad	Versione Version Version Version Versión	DESCRIZIONE	DESCRIPTION	DESCRIPTION	BESCHREIBUNG	DESCRIPCION
26	009421245	2		TUBO	PIPE	TUYAU	ROHR	TUBO
27	009421227	1		PULSANTE DX	RIGHT BUTTON	BOUTON	DRUCKKNOPF	PULSADOR
27	009421228	1		PULSANTE SX	LEFT BUTTON	BOUTON	DRUCKKNOPF	PULSADOR
28	009921224	1		RINVIO A LEVA SX	LEFT IDLE LEVER	RENVOI A LEVIER	ZWISCHENBETAETI-	REENVIO DE PALAN.
28	009921223	1		RINVIO A LEVA DX	RIGHT IDLE LEVER	RENVOI A LEVIER	ZWISCHENBETAETI-	REENVIO DE PALAN.
29	009421272	1		GUARNIZIONE SX	LEFT GASKET	GUARNITURE	DICHTUNG	GUARNIZIONE
29	009421273	1		GUARNIZIONE DX	RIGHT GASKET	GUARNITURE	DICHTUNG	GUARNIZIONE
30	008700610	8		VITE	SCREW	VIS	SCHRAUBE	TORNILLO
31	006821004	1		RISCONTRO SX	LEFT LOCK STRIKER	PLAQUE SERRURE	TURSCHLOSSPLATTE	PLACA
31	006821003	1		RISCONTRO DX	RIGHT LOCK STRIKER	PLAQUE SERRURE	TURSCHLOSSPLATTE	PLACA
32	007021249	4		DISTANZIALE	SPACER	ENTRETOISE	ABSTANDSTUECK	SEPARADOR
32	007021250	4		DISTANZIALE	SPACER	ENTRETOISE	ABSTANDSTUECK	SEPARADOR
33	007021281	2		MOSTRINA	ORNAMENT	MOTIF	ZIERSTUECK	EMBELLECEDOR
34	007021253	2		PIASTRA	PLATE	PLAQUE	PLATTE	PLACA
♦_ _				PER VETTURE CON MANIGLIA IN ALLUMINIO	FOR CARS WITH ALUMINIUM HANDLES	POUR VEHICULES AVEC POIGNEE EN ALUMINIUM	FÜR FAHRZEUGE MIT ALUMINIUMGRIFF	PARA VEHÍCULOS CON TIRADOR DE ALUMINIO

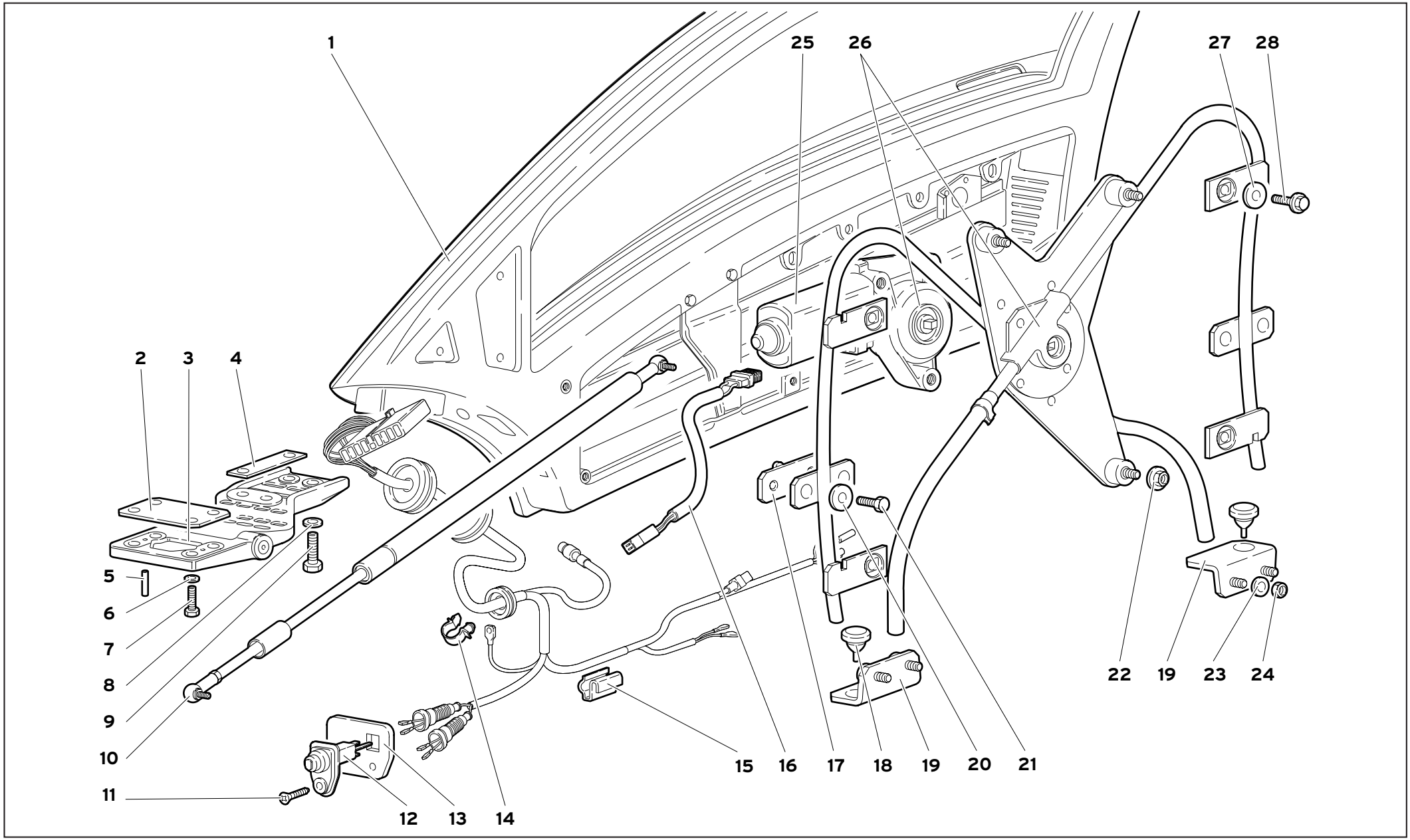

72	MY 99	DOORS PORTES	PORTE	TÜREN PUERTAS	72.02.00	Diablo JV 07/1999

Rif. Ref. Réf. Bez. Ref.	Codice Part number Numero des pièces Teilnummer Codigo	Q.tà Q.ty Q.té Stk. C.dad	Versione Version Version Version Versión	DESCRIZIONE	DESCRIPTION	DESCRIPTION	BESCHREIBUNG	DESCRIPCION
1	009421055	1		PORTA DX	RIGHT DOOR	PORTE	TUER	PUERTA
1	009421056	1		PORTA SX	LEFT DOOR	PORTE	TUER	PUERTA
2	004132051			SPESSORE 0,8 MM	SHIM	CALE D'EPAISSEUR	DISTANZSCHEIBE	SUPLEMENTO
2	004132052			SPESSORE 1 MM	SHIM	CALE D'EPAISSEUR	DISTANZSCHEIBE	SUPLEMENTO
2	004132053			SPESSORE 1,2 MM	SHIM	CALE D'EPAISSEUR	DISTANZSCHEIBE	SUPLEMENTO
2	004132054			SPESSORE 1,5 MM	SHIM	CALE D'EPAISSEUR	DISTANZSCHEIBE	SUPLEMENTO
3	009421030	1		CERNIERA SX	LEFT HINGE	CHARNIERE	SCHARNIER	BISAGRA
3	009421029	1		CERNIERA DX	RIGHT HINGE	CHARNIERE	SCHARNIER	BISAGRA
4	009421381			SPESSORE 1,5 MM	SHIM	CALE D'EPAISSEUR	DISTANZSCHEIBE	SUPLEMENTO
4	009421380			SPESSORE 1 MM	SHIM	CALE D'EPAISSEUR	DISTANZSCHEIBE	SUPLEMENTO
5	008900401	4		SPINA ELASTICA	PIN	GOUPILLE	STIFT	PASADOR
6	008400801	8		RONDELLA	WASHER	RONDELLE	SCHEIBE	ARANDELA
7	008100821	8		VITE	SCREW	VIS	SCHRAUBE	TORNILLO
8	008411015	8		RONDELLA	WASHER	RONDELLE	SCHEIBE	ARANDELA
9	008101008	8		VITE	SCREW	VIS	SCHRAUBE	TORNILLO
10	009421031	2		MARTINETTO	SHOCK ABSORBER	AMORTISSEUR	STOSSDAEMPFER	AMORTIGUADOR
11	008700434	2		VITE	SCREW	VIS	SCHRAUBE	TORNILLO
12	005934450	2		INTERRUTTORE	SWITCH	INTERRUPTEUR	SCHALTER	INTERRUPTOR
13	005934447	2		PIASTRINA	PLATE	PLAQUETTE	PLAETTCHEN	PLACA
14	008830411	2		MOLLETTA	CLIP	AGRAFE	KLEMMSTUECK	SUJETADOR
15	008830302	10		FASCETTA	STRAP	COLLIER	HALTEBAND	ABRAZADERA
16	009421606	2		CABLAGGIO	ELECT CABLE	CABLE	LEITUNG	CABLE
17	009421607	4		STAFFA	BRACKET	ETRIER	HALTER	SOPORTE
18	009421408	4		PARACOLPI GOMMA	RUBBER BUMPER	PARE-CHOCS	GUMMIPUFFER	TOPE DE GOMA
19	009421406	2		PIASTRINA PORTA DX	RIGHT DOOR PLATE	PLAQUE	PLATTE	PLACA
19	009421407	2		PIASTRINA PORTA SX	LEFT DOOR PLATE	PLAQUETTE	PLAETTCHEN	PLACA
20	008400506	8		RONDELLA	WASHER	RONDELLE	SCHEIBE	ARANDELA
21	008100504	8		VITE	SCREW	VIS	SCHRAUBE	TORNILLO
22	008200614	6		DADO	NUT	ECROU	MUTTER	TUERCA
23	008400506	8		RONDELLA	WASHER	RONDELLE	SCHEIBE	ARANDELA
24	008200503	8		DADO	NUT	ECROU	MUTTER	TUERCA
25	009421604	1		MOTORINO DX	RIGHT ELECT MOTOR	MOTEUR ELECTRIQUE	ELEKTROMOTOR	MOTOR ELECTRICO
25	009421605	1		MOTORINO SX	LEFT ELECT MOTOR	MOTEUR ELECTRIQUE	ELEKTROMOTOR	MOTOR ELECTRICO
26	009421600	1		KIT ALZACRISTALLO DX	RIGHT KIT WIND. REGUL.	KIT LEVE-GLACE	KIT KURBELAPPARAT	KIT ALZACRISTALES
26	009421601	1		KIT ALZACRISTALLO SX	LEFT KIT WINDOW REG.	KIT LEVE-GLACE	KIT KURBELAPPARAT	KIT ALZACRISTALES
27	008400607	8		RONDELLA	WASHER	RONDELLE	SCHEIBE	ARANDELA
28	008700663	8		VITE	SCREW	VIS	SCHRAUBE	TORNILLO

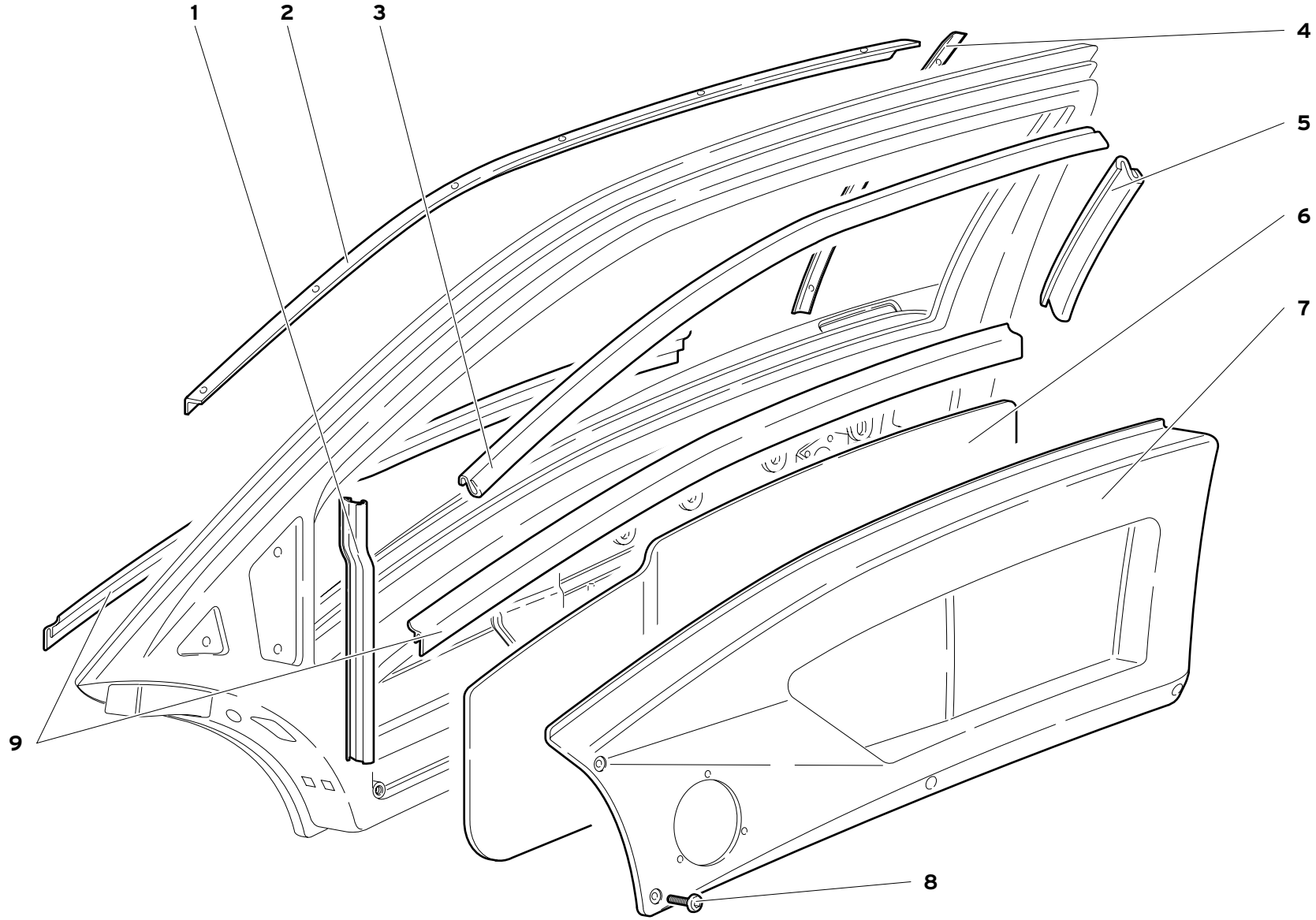
1
2
3
4
5
6
7
8
9

Rif. Ref. Réf. Bez. Ref.	Codice Part number Numero des pièces Teilnummer Codigo	Q.tà Q.ty Q.té Stk. C.dad	Versione Version Version Version Versión	DESCRIZIONE	DESCRIPTION	DESCRIPTION	BESCHREIBUNG	DESCRIPCION
1	009421716	2		GUARNIZIONE	GASKET	GUARNITURE	DICHTUNG	GUARNIZIONE
2	009421402	1		PROFILATO DX	RIGHT CHANNEL	PROFILE	PROFIL	PERFIL
2	009421403	1		PROFILATO SX	LEFT CHANNEL	PROFILE	PROFIL	PERFIL
3	009421714	2		GUARNIZIONE	GASKET	GUARNITURE	DICHTUNG	GUARNIZIONE
4	009421404	1		PROFILATO DX	RIGHT CHANNEL	PROFILE	PROFIL	PERFIL
4	009421405	1		PROFILATO SX	LEFT CHANNEL	PROFILE	PROFIL	PERFIL
5	009421715	2		GUARNIZIONE	GASKET	GUARNITURE	DICHTUNG	GUARNIZIONE
6	009421573	1		PROTEZIONEDX	SHIELD	PROTECTION	ABDECKUNG	DEFENSA
6	0072001665	1	74	PROTEZIONEDX	SHIELD	PROTECTION	ABDECKUNG	DEFENSA
6	0072001665	1	76	PROTEZIONEDX	SHIELD	PROTECTION	ABDECKUNG	DEFENSA
6	009421574	1		PROTEZIONESX	SHIELD	PROTECTION	ABDECKUNG	DEFENSA
6	0072001666	1	74	PROTEZIONESX	SHIELD	PROTECTION	ABDECKUNG	DEFENSA
6	0072001666	1	76	PROTEZIONESX	SHIELD	PROTECTION	ABDECKUNG	DEFENSA
7	0072002569	1		PANNELLO DX	RIGHT PANEL	PANNEAU	VERKLEIDUNG	CONTRAPANEL
7	0072004094	1	74	PANNELLO DX	RIGHT PANEL	PANNEAU	VERKLEIDUNG	CONTRAPANEL
7	0072004094	1	76	PANNELLO DX	RIGHT PANEL	PANNEAU	VERKLEIDUNG	CONTRAPANEL
7	0072002570	1		PANNELLO SX	LEFT PANEL	PANNEAU	VERKLEIDUNG	CONTRAPANEL
7	0072004095	1	74	PANNELLO SX	LEFT PANEL	PANNEAU	VERKLEIDUNG	CONTRAPANEL
7	0072004095	1	76	PANNELLO SX	LEFT PANEL	PANNEAU	VERKLEIDUNG	CONTRAPANEL
8	008700659	8		VITE	SCREW	VIS	SCHRAUBE	TORNILLO
9	009421700	4		GUARNIZIONE	GASKET	GUARNITURE	DICHTUNG	GUARNIZIONE