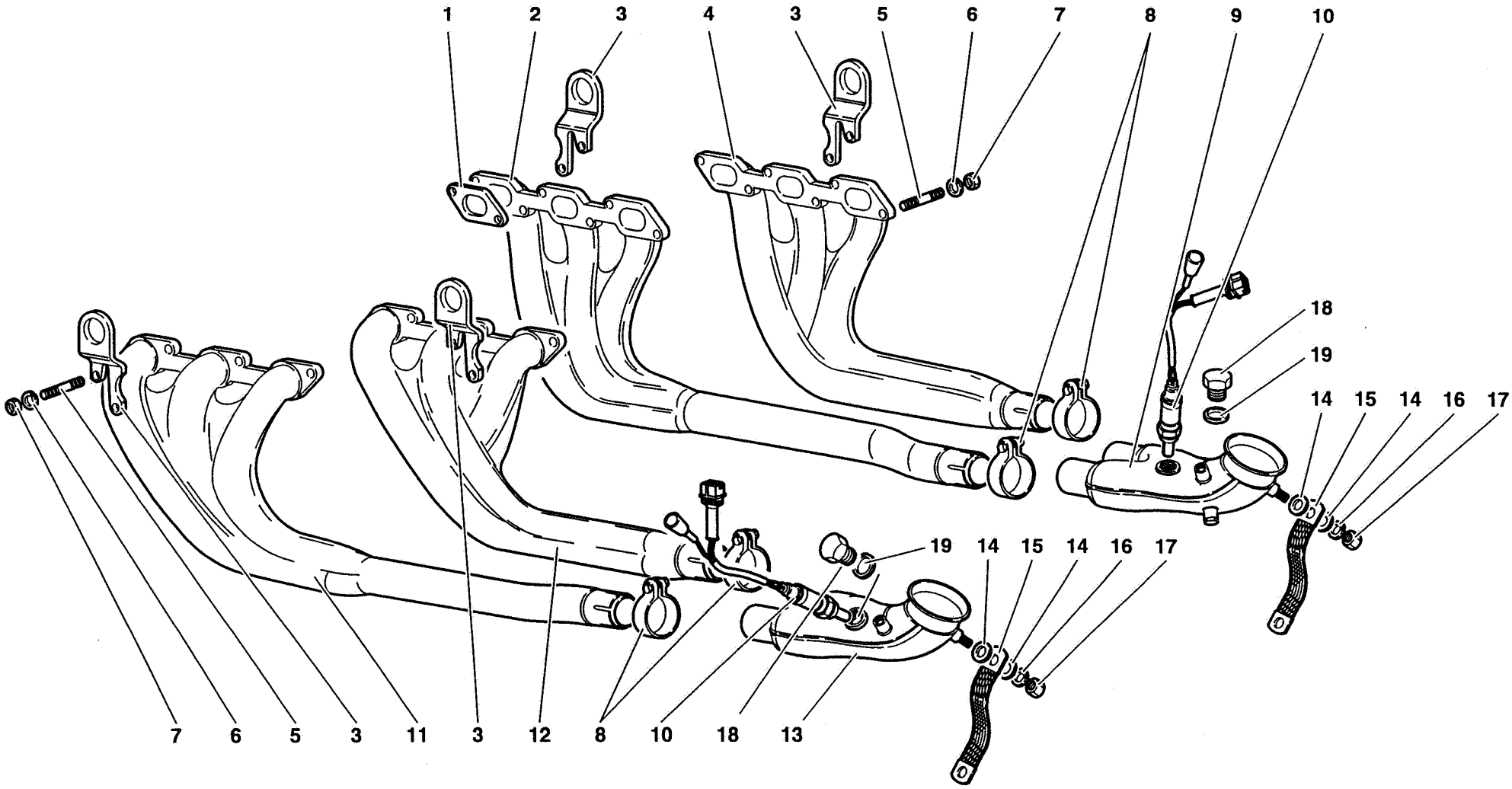

44	MY 98	EXHAUST SYSTEM SYSTEME D'ECHAPPEMENT	IMPIANTO DI SCARICO	AUSPUFFANLAGE INSTALACIÓN DE EVACUACIÓN	44.01.00	Diablo Roadster 09/1998

Rif. Ref. Réf. Bez. Ref.	Codice Part number Numero des pièces Teilnummer Codigo	Q.tà Q.ty Q.té Stk. C.dad	Versione Version Version Version Versión	DESCRIZIONE	DESCRIPTION	DESCRIPTION	BESCHREIBUNG	DESCRIPCION
1	001121245	12		GUARNIZIONE	GASKET	GUARNITURE	DICHTUNG	GUARNIZIONE
2	004427530	1		COLLETTORE ANT. DX	FRO. R. EXHAUST MAN.	COLLECTEUR D'ECHA.	AUSLASSKRUMMER	COLECTOR DE ESC.
3	004432438	4		GANCIO	HOOK	CROCHET	HAKEN	GANCHO
4	004427529	1		COLLETTORE POST. DX	REAR EXHAUST MAN.	COLLECTEUR D'ECHA.	AUSLASSKRUMMER	COLECTOR DE ESC.
5	008300809	24		PRIGIONIERO	STUD	GOUJON	STIFTSCHRAUBE	ESPARRAGO
6	008410817	24		RONDELLA	WASHER	RONDELLE	SCHEIBE	ARANDELA
7	008240808	24		DADO	NUT	ECROU	MUTTER	TUERCA
8	008835002	4		FASCETTA	STRAP	COLLIER	HALTEBAND	ABRAZADERA
9	0044001238	1		COLLETTORE A TRE VIE DX	EXHAUST MANIFOLD	COLLECTEUR D'ECHA.	AUSLASSKRUMMER	COLECTOR DE ESC.
10	004429307	2		SENSORE DI OSSIGENO	OXIGEN SENSOR	SENSEUR	GEBER	SENSOR
11	004427528	1		COLLETTORE ANT. SX	FRO. L. EXHAUST MAN.	COLLECTEUR D'ECHA.	AUSLASSKRUMMER	COLECTOR DE ESC.
12	004427527	1		COLLETTORE POST. SX	REAR L EXHAUST MAN.	COLLECTEUR D'ECHA.	AUSLASSKRUMMER	COLECTOR DE ESC.
13	0044001236	1		COLLETTORE A TRE VIE SX	EXHAUST MANIFOLD	COLLECTEUR D'ECHA.	AUSLASSKRUMMER	COLECTOR DE ESC.
14	008400806	4		RONDELLA	WASHER	RONDELLE	SCHEIBE	ARANDELA
15	001604328	2		CAVO MASSA	GROUND CABLE	FIL DE MASSEMASSEK	ABEL	CABLE DE MASA
16	008410806	2		RONDELLA	WASHER	RONDELLE	SCHEIBE	ARANDELA
17	008200808	2		DADO	NUT	ECROU	MUTTER	TUERCA
18	004431147	2	80	TAPPO	PLUG	BOUCHON	STOPFEN	TAPON
18	004431147	2	88	TAPPO	PLUG	BOUCHON	STOPFEN	TAPON
18	004431147	2	89	TAPPO	PLUG	BOUCHON	STOPFEN	TAPON
19	008401819	2	80	RONDELLA	WASHER	RONDELLE	SCHEIBE	ARANDELA
19	008401819	2	88	RONDELLA	WASHER	RONDELLE	SCHEIBE	ARANDELA
19	008401819	2	89	RONDELLA	WASHER	RONDELLE	SCHEIBE	ARANDELA

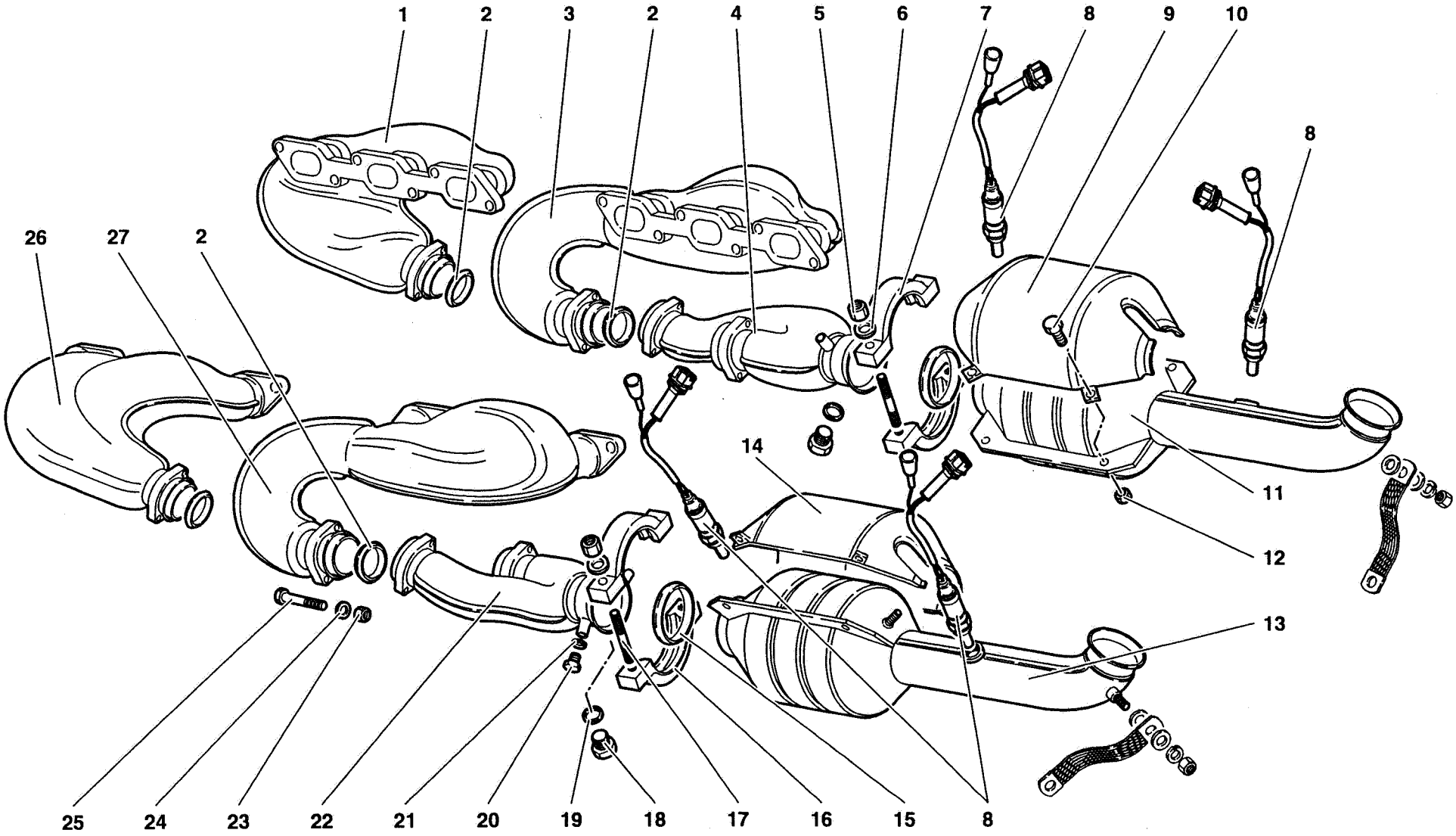

44	MY 98	EXHAUST SYSTEM SYSTEME D'ECHAPPEMENT	IMPIANTO DI SCARICO (Ver. 71, 96)	AUSPUFFANLAGE INSTALACIÓN DE EVACUACIÓN	44.01.00	Diablo Roadster 09/1998

Rif. Ref. Réf. Bez. Ref.	Codice Part number Numero des pièces Teilnummer Codigo	Q.tà Q.ty Q.té Stk. C.dad	Versione Version Version Version Versión	DESCRIZIONE	DESCRIPTION	DESCRIPTION	BESCHREIBUNG	DESCRIPCION
1	004435456	1		COLLETTORE DI SCARICO ANT. DX	EXHAUST MANIFOLD	COLLECT. D'ECHAP.	AUSLASSKRUMMER	COLECTOR DEESCA.
2	004435972	4		ANELLO DOPPIO CONO	BI-CONE RING	BI-CONE	DICHTKEGEL	ANILLO BICONICO
3	004435457	1		COLLETTORE DI SCARICO POST.DX	EXHAUST MANIFOLD	COLLECT. D'ECHAP.	AUSLASSKRUMMER	COLECTOR DEESCA.
4	0044001748	1		COLLETTORE A TRE VIE DX	EXHAUST MANIFOLD	COLLECT. D'ECHAP.	AUSLASSKRUMMER	COLECTOR DEESCA.
5	008200825	4		DADO	NUT	ECROU	MUTTER	TUERCA
6	008440806	4		RONDELLA	WASHER	RONDELLE	SCHEIBE	ARANDELA
7	004424068	2		SEMIANELLO	HALF RING	DEMI-BAGUE	RINGHAELFTE	SEMIANILLO
8	004429307	4		SENSORE DI OSSIGENO	OXIGEN SENSOR	SENSEUR	GEBER	SENSOR
9	004435463	1		PROTEZIONE	SHIELD	PROTECTION	ABDECKUNG	DEFENSA
10	008700512	8		VITE	SCREW	VIS	SCHRAUBE	TORNILLO
11	004436743	1		CONVERTITORE CATALITICO DX	RIGHT CAT. CONVE.	CONVERTISSEUR CAT.	KATALYSATOR	CONVER.CATALITICO
12	008200513	8		DADO	NUT	ECROU	MUTTER	TUERCA
13	004436744	1		CONVERTITORE CATALITICO SX	LEFT CAT. CONVE.	CONVERTISSEUR CAT.	KATALYSATOR	CONVER.CATALITICO
14	004435971	1		PROTEZIONE	SHIELD	PROTECTION	ABDECKUNG	DEFENSA
15	004424070	2		ANELLO DOPPIO CONO	BI-CONE RING	BI-CONE	DICHTKEGEL	ANILLO BICONICO
16	004424067	2		SEMIANELLO	HALF RING	DEMI-BAGUE	RINGHAELFTE	SEMIANILLO
17	008300903	4		PRIGIONIERO	STUD	GOUJON	STIFTSCHRAUBE	ESPARRAGO
18	008931808	2		TAPPO	PLUG	BOUCHON	STOPFEN	TAPON
19	008401819	2		RONDELLA	WASHER	RONDELLE	SCHEIBE	ARANDELA
20	004431148	2		TAPPO	PLUG	BOUCHON	STOPFEN	TAPON
21	008401008	2		RONDELLA	WASHER	RONDELLE	SCHEIBE	ARANDELA
22	0044001747	1		COLLETTORE A TRE VIE SX	EXHAUST MANIFOLD	COLLECT. D'ECHAP.	AUSLASSKRUMMER	COLECTOR DEESCA.
23	008200825	8		DADO	NUT	ECROU	MUTTER	TUERCA
24	008440806	8		RONDELLA	WASHER	RONDELLE	SCHEIBE	ARANDELA
25	008100870	8		VITE	SCREW	VIS	SCHRAUBE	TORNILLO
26	004435458	1		COLLETTORE DI SCARICO ANT. SX	EXHAUST MANIFOLD	COLLECT. D'ECHAP.	AUSLASSKRUMMER	COLECTOR DEESCA.
27	004435459	1		COLLETTORE DI SCARICO POST.SX	EXHAUST MANIFOLD	COLLECT. D'ECHAP.	AUSLASSKRUMMER	COLECTOR DEESCA.

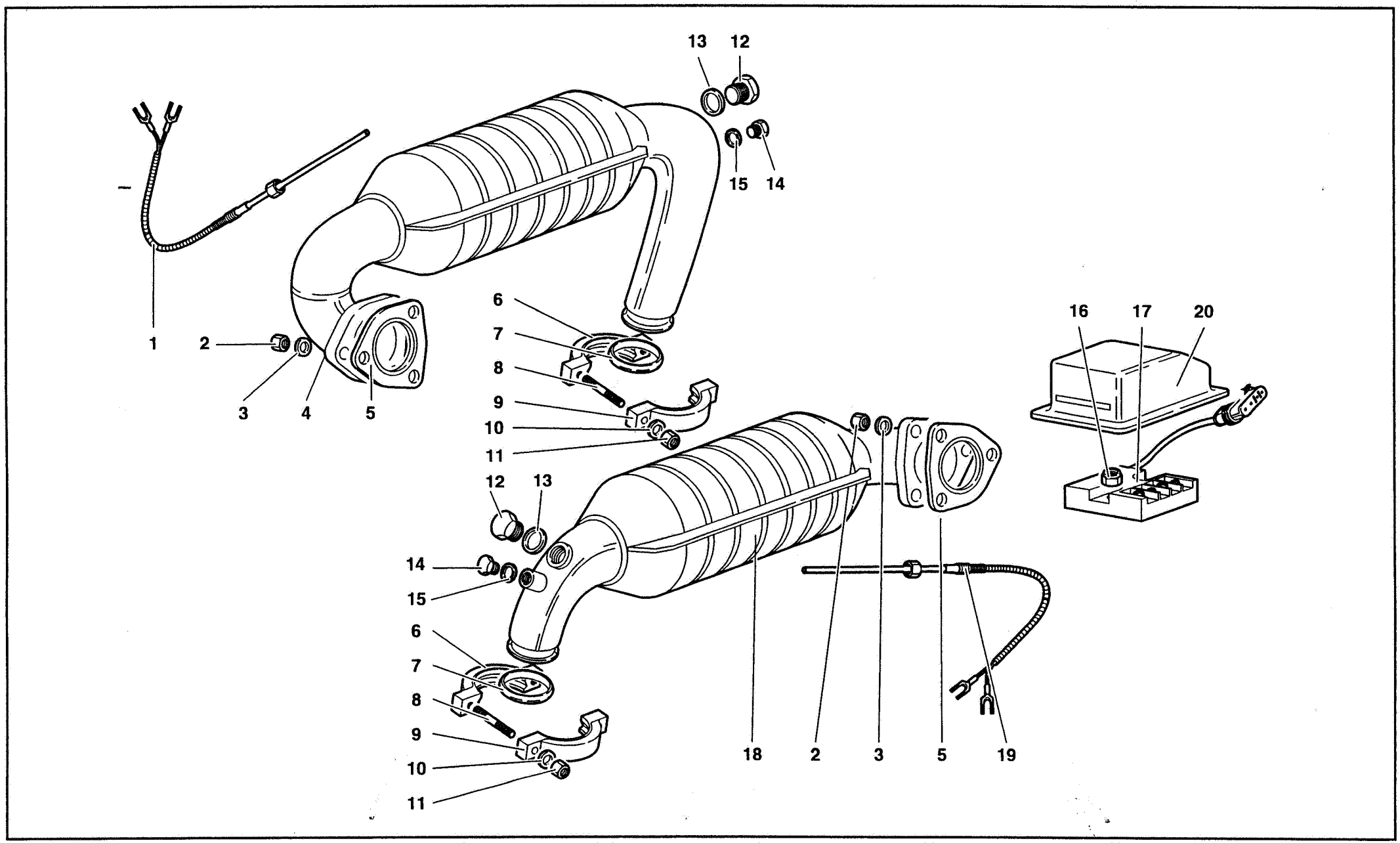

44	MY 98	EXHAUST SYSTEM SYSTEME D'ECHAPPEMENT	IMPIANTO DI SCARICO	AUSPUFFANLAGE INSTALACIÓN DE EVACUACIÓN	44.02.00	Diablo Roadster 09/1998

Rif. Ref. Réf. Bez. Ref.	Codice Part number Numero des pièces Teilnummer Codigo	Q.tà Q.ty Q.té Stk. C.dad	Versione Version Version Version Versión	DESCRIZIONE	DESCRIPTION	DESCRIPTION	BESCHREIBUNG	DESCRIPCION
1	006033686	1		TERMOCOPPIA (L=1450 MM)	THERMOCOUPLE	THERMOCOUPLE	THERMOELEMENT	PAR TERMICO
2	008200825	6		DADO	NUT	ECROU	MUTTER	TUERCA
3	008440806	6		RONDELLA	WASHER	RONDELLE	SCHEIBE	ARANDELA
4	0044003565	1		ASSIEME CONVERT.CAT. DX	RIGHT CATAL. CON.	CONVERTISSEUR CAT.	KATALYSATOR	CONVER. CATALIT.
5	004432145	2		GUARNIZIONE	GASKET	GUARNITURE	DICHTUNG	GUARNIZIONE
6	004424067	2		SEMIANELLO FILETTATO	HALF RING	DEMI-BAGUE	RINGHAELFTE	SEMIANILLO
7	004424070	2		ANELLO DOPPIO CONO	BI-CONE RING	BI-CONE	DICHTKEGEL	ANILLO BICONICO
8	008300903	4		PRIGIONIERO	STUD	GOUJON	STIFTSCHRAUBE	ESPARRAGO
9	004424068	2		SEMIANELLO	HALF RING	DEMI-BAGUE	RINGHAELFTE	SEMIANILLO
10	008440806	4		RONDELLA	WASHER	RONDELLE	SCHEIBE	ARANDELA
11	008200825	4		DADO	NUT	ECROU	MUTTER	TUERCA
12	004431147	2		TAPPO	PLUG	BOUCHON	STOPFEN	TAPON
13	008401819	2		RONDELLA	WASHER	RONDELLE	SCHEIBE	ARANDELA
14	004431148	2		TAPPO	PLUG	BOUCHON	STOPFEN	TAPON
15	008401024	2		RONDELLA	WASHER	RONDELLE	SCHEIBE	ARANDELA
16	008200406	2		DADO	NUT	ECROU	MUTTER	TUERCA
17	006033680	1		GIUNTO FREDDO CATALYST	COLD JOINT	JOINT FROID	KALTERANSCHLUSS	JUNTA FRÍA
18	0044003566	1		ASSIEME CONVERT. CAT. SX	LEFT CATALYTIC CON.	CONVERTISSEUR CAT.	KATALYSATOR	CONVER. CATALIT.
19	006033687	1		TERMOCOPPIA (L=640 MM)	THERMOCOUPLE	THERMOCOUPLE	THERMOELEMENT	PAR TERMICO
20	005934453	1		PROTEZIONE	SHIELD	PROTECTION	ABDECKUNG	DEFENSA

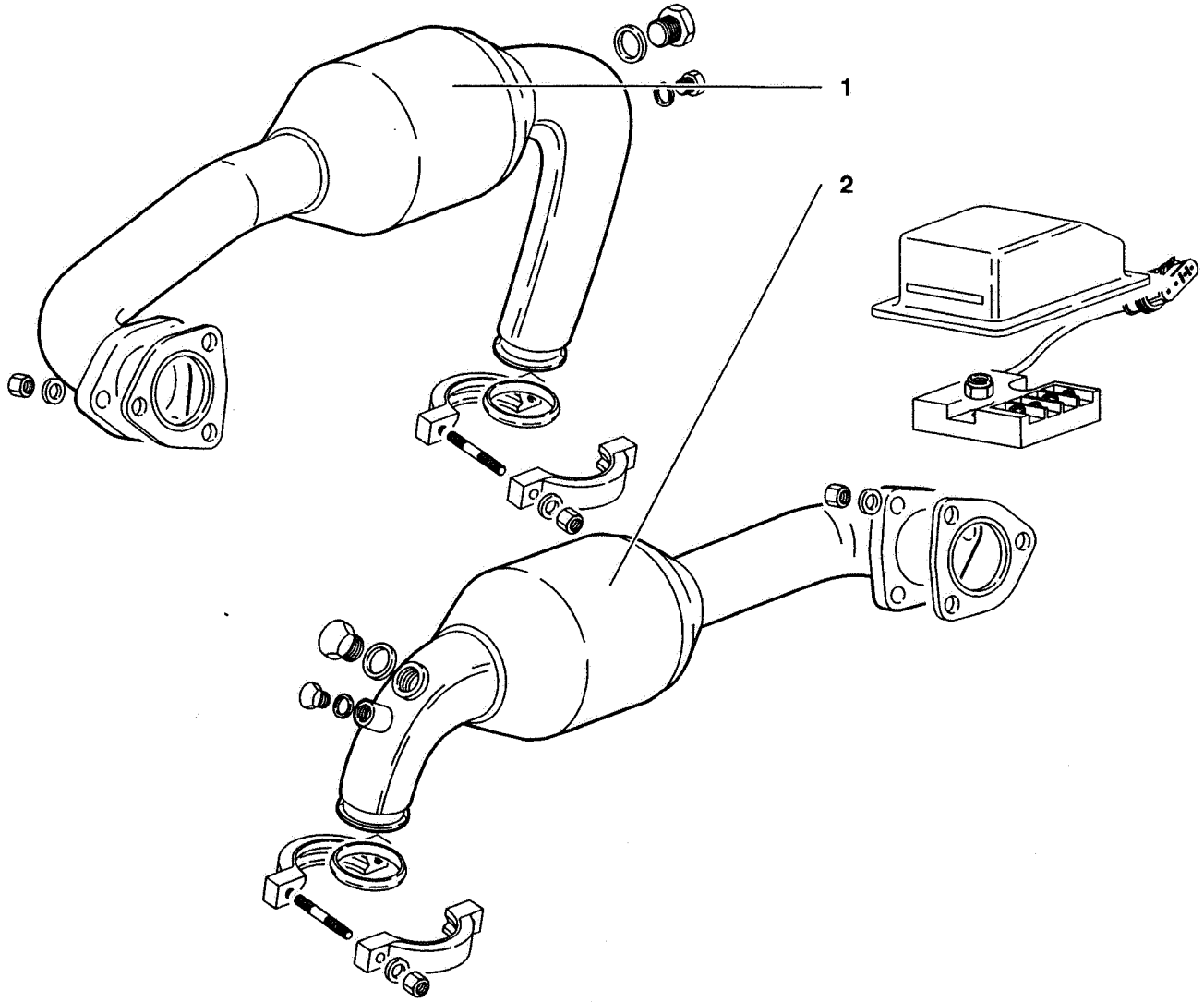
1
2

Rif. Ref. Réf. Bez. Ref.	Codice Part number Numero des pièces Teilnummer Codigo	Q.tà Q.ty Q.té Stk. C.dad	Versione Version Version Version Versión	DESCRIZIONE	DESCRIPTION	DESCRIPTION	BESCHREIBUNG	DESCRIPCION
1	004435461	1		CONVERT. CATALITICO POST. DX	CATALYTIC CONVER.	CONVERTIS. CATALY.	KATALYSATOR	CONVERTI. CATALITI.
2	004435462	1		CONVERT. CATALITICO POST. SX	CATALYTIC CONVER.	CONVERTIS. CATALY.	KATALYSATOR	CONVERTI. CATALITI.

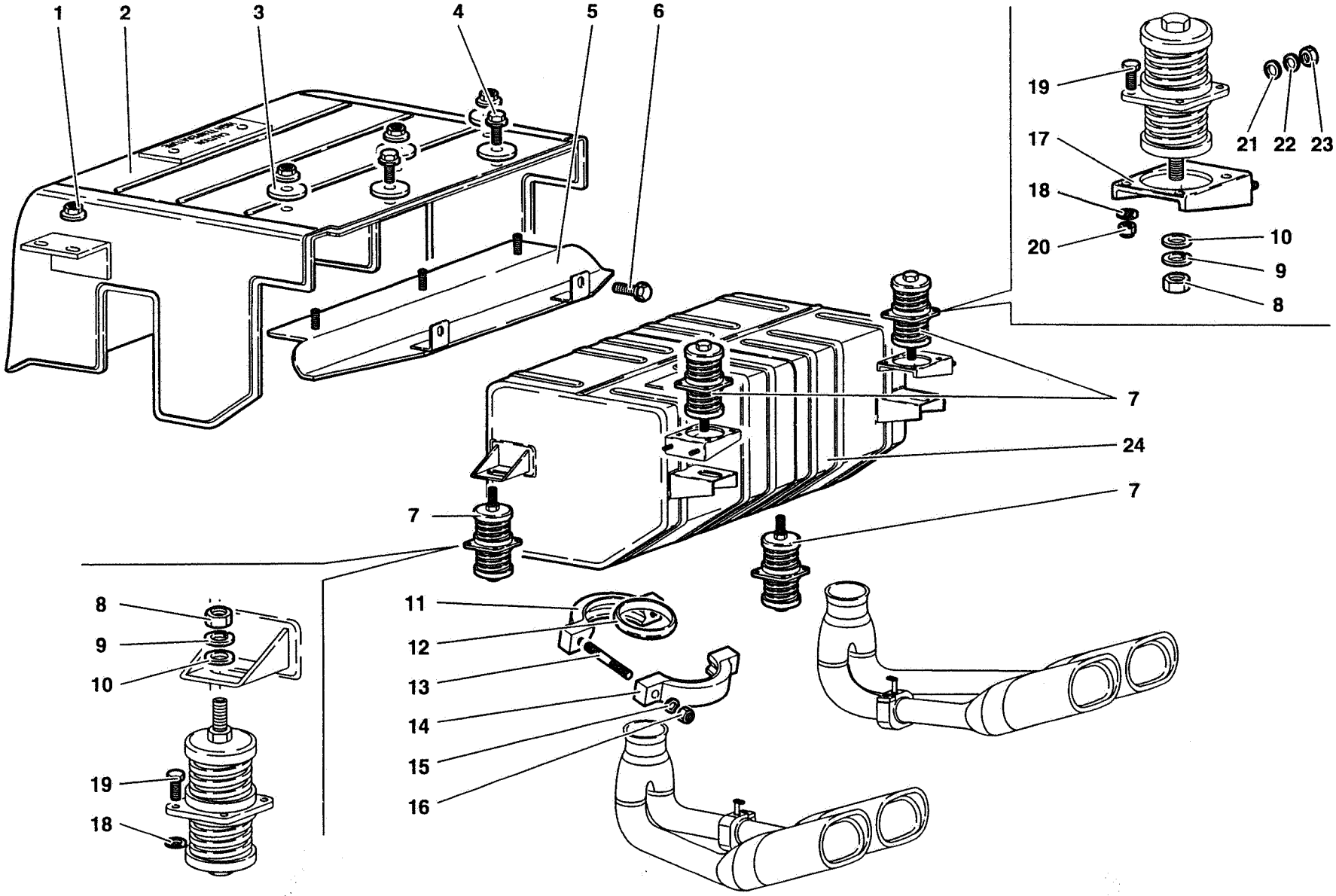

44	MY 98	EXHAUST SYSTEM SYSTEME D'ECHAPPEMENT	IMPIANTO DI SCARICO	AUSPUFFANLAGE INSTALACIÓN DE EVACUACIÓN	44.03.00	Diablo Roadster 09/1998

Rif. Ref. Réf. Bez. Ref.	Codice Part number Numero des pièces Teilnummer Codigo	Q.tà Q.ty Q.té Stk. C.dad	Versione Version Version Version Versión	DESCRIZIONE	DESCRIPTION	DESCRIPTION	BESCHREIBUNG	DESCRIPCION
1	008200614	7		DADO	NUT	ECROU	MUTTER	TUERCA
2	004435003	1		PROTEZIONE	SHIELD	PROTECTION	ABDECKUNG	DEFENSA
3	009444151	5		RONDELLA	WASHER	RONDELLE	SCHEIBE	ARANDELA
4	008700660	2		VITE	SCREW	VIS	SCHRAUBE	TORNILLO
5	0044001454	1		PROTEZIONE	SHIELD	PROTECTION	ABDECKUNG	DEFENSA
6	008700449	2		VITE	SCREW	VIS	SCHRAUBE	TORNILLO
7	004432031	4		AMMORTIZZATORE	SHOCK ABSORBER	AMORTISSEUR	STOSSDAEMPFER	AMORTIGUADOR
8	008201001	4		DADO	NUT	ECROU	MUTTER	TUERCA
9	008451005	4		RONDELLA	WASHER	RONDELLE	SCHEIBE	ARANDELA
10	008401006	4		RONDELLA	WASHER	RONDELLE	SCHEIBE	ARANDELA
11	004424067	2		SEMIANELLO FILETTATO	HALF RING	DEMI-BAGUE	RINGHAELFTE	SEMIANILLO
12	004424070	2		ANELLO DOPPIO CONO	BI-CONE RING	BI-CONE	DICHTKEGEL	ANILLO BICONICO
13	008300903	4		PRIGIONIERO	STUD	GOUJON	STIFTSCHRAUBE	ESPARRAGO
14	004424068	2		SEMIANELLO	HALF RING	DEMI-BAGUE	RINGHAELFTE	SEMIANILLO
15	008440806	4		RONDELLA	WASHER	RONDELLE	SCHEIBE	ARANDELA
16	008200825	4		DADO	NUT	ECROU	MUTTER	TUERCA
17	004437428	2		SUPPORTO	SUPPORT	SUPPORT	LAGER	SOPORTE
18	008410508	16		RONDELLA	WASHER	RONDELLE	SCHEIBE	ARANDELA
19	008100504	16		VITE	SCREW	VIS	SCHRAUBE	TORNILLO
20	008200503	16		DADO	NUT	ECROU	MUTTER	TUERCA
21	008400801	4		RONDELLA	WASHER	RONDELLE	SCHEIBE	ARANDELA
22	008410806	4		RONDELLA	WASHER	RONDELLE	SCHEIBE	ARANDELA
23	008200808	4		DADO	NUT	ECROU	MUTTER	TUERCA
24	004430979	1		SILENZIATORE	SILENCER	SILENCIEUX	AUSPUFFTOPF	SILENCIADOR
24	004432231	1	95	SILENZIATORE	SILENCER	SILENCIEUX	AUSPUFFTOPF	SILENCIADOR

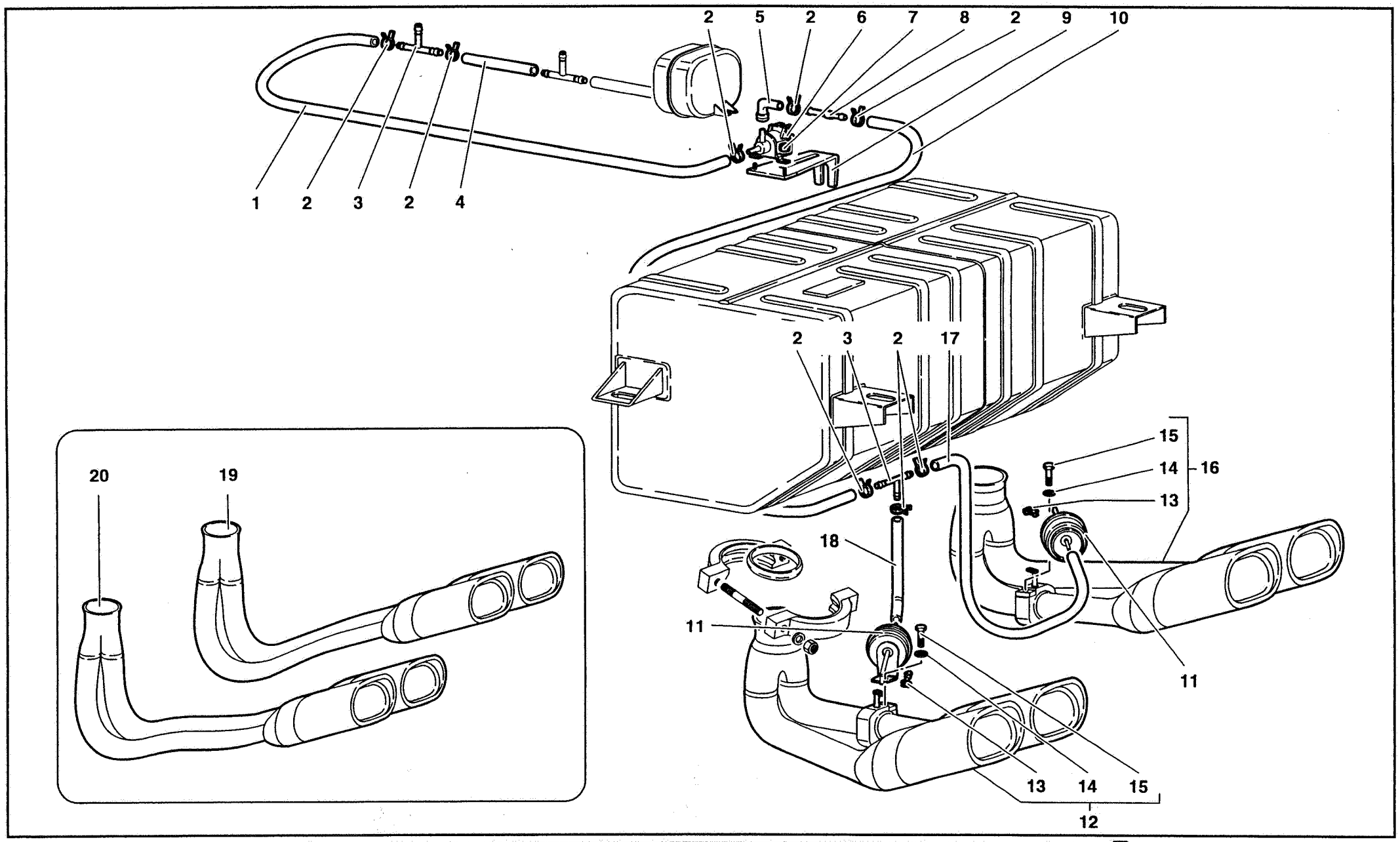
1
2
3
2
4
2
5
2
6
7
8
2
9
10
2
3
2
17
15
14
16
13
18
11
11
20
19
13
14
15
12

Rif. Ref. Réf. Bez. Ref.	Codice Part number Numero des pièces Teilnummer Codigo	Q.tà Q.ty Q.té Stk. C.dad	Versione Version Version Version Versión	DESCRIZIONE	DESCRIPTION	DESCRIPTION	BESCHREIBUNG	DESCRIPCION
1	004437810	1		TUBO FLESSIBILE	FLEX. HOSE	TUYAU FLEXIBLE	SCHLAUCH	MANGA FLEXIBLE
2	008830128	8		FASCETTA	STRAP	COLLIER	HALTEBAND	ABRAZADERA
3	007014169	2		RACCORDO TRE VIE	CONNECTION	RACCORD	STUTZEN	RACOR
4	004437808	1		TUBO FLESSIBILE	FLEX. HOSE	TUYAU FLEXIBLE	SCHLAUCH	MANGA FLEXIBLE
5	001329321	1		RACCORDO	CONNECTION	RACCORD	STUTZEN	RACOR
6	004627300	1		ELETTROVALVOLA	ELECTRO-VALVE	SOUPAPE ELECTRIQ.	STEUERVENTIL	ELECTROVALVULA
7	008200406	2		DADO	NUT	ECROU	MUTTER	TUERCA
8	001329319	1		RACCORDO	CONNECTION	RACCORD	STUTZEN	RACOR
9	001336194	1		SUPPORTO	SUPPORT	SUPPORT	LAGER	SOPORTE
10	004437810	1		TUBO FLESSIBILE	FLEX. HOSE	TUYAU FLEXIBLE	SCHLAUCH	MANGA FLEXIBLE
11	001336037	2		ATTUATORE	CONTROL	COMMANDE	BETAETIGUNGS.	MANDO
12	004437812	1		TERMINALE SX	LEFT TERMINAL	BORNE	KABELSCHUH	TERMINAL
13	001337177	2		FERMAGLIO	CLIP	AGRAFE	KLEMMSTUECK	SUJETADOR
14	008400606	2		RONDELLA	WASHER	RONDELLE	SCHEIBE	ARANDELA
15	008100616	2		VITE	SCREW	VIS	SCHRAUBE	TORNILLO
16	004437813	1		TERMINALE DX	RIGHT TERMINAL	BORNE	KABELSCHUH	TERMINAL
17	004437811	1		TUBO FLESSIBILE	FLEX. HOSE	TUYAU FLEXIBLE	SCHLAUCH	MANGA FLEXIBLE
18	004438267	1		TUBO FLESSIBILE	FLEX. HOSE	TUYAU FLEXIBLE	SCHLAUCH	MANGA FLEXIBLE
19	004436184	1	71	TERMINALE DX	RIGHT TERMINAL	BORNE	KABELSCHUH	TERMINAL
19	004436184	1	80	TERMINALE DX	RIGHT TERMINAL	BORNE	KABELSCHUH	TERMINAL
19	004436184	1	96	TERMINALE DX	RIGHT TERMINAL	BORNE	KABELSCHUH	TERMINAL
20	004436183	1	71	TERMINALE SX	RIGHT TERMINAL	BORNE	KABELSCHUH	TERMINAL
20	004436183	1	80	TERMINALE SX	RIGHT TERMINAL	BORNE	KABELSCHUH	TERMINAL
20	004436183	1	96	TERMINALE SX	RIGHT TERMINAL	BORNE	KABELSCHUH	TERMINAL

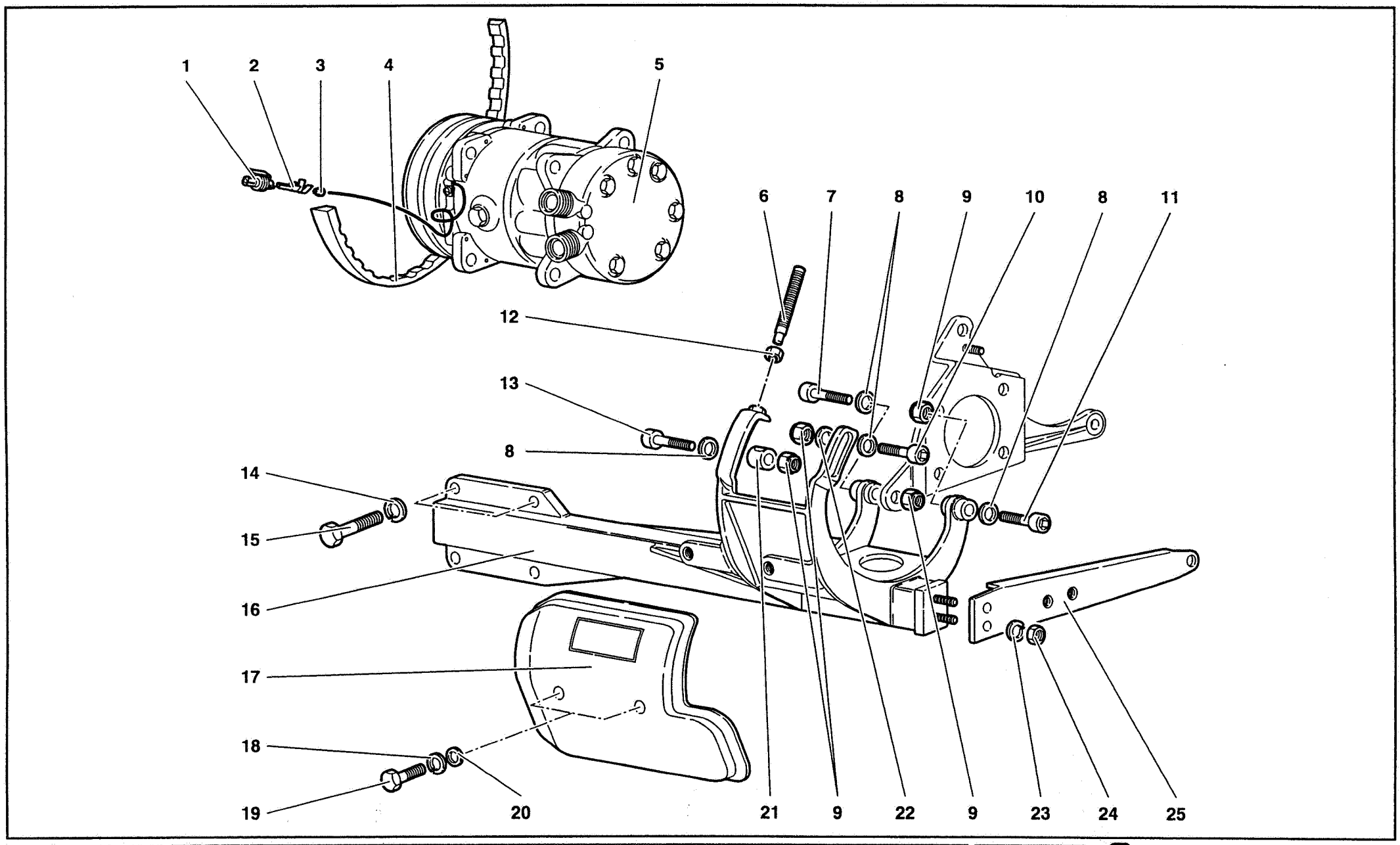
1
2
3
4
5
6
7
8
9
10
8
11
12
13
8
14
15
16
17
18
19
20
21
9
22
9
23
24
25

Rif. Ref. Réf. Bez. Ref.	Codice Part number Numero des pièces Teilnummer Codigo	Q.tà Q.ty Q.té Stk. C.dad	Versione Version Version Version Versión	DESCRIZIONE	DESCRIPTION	DESCRIPTION	BESCHREIBUNG	DESCRIPCION
1	006136453	1		CONNESSIONE	CONNECTION	CONNEXION	LEITUNG	CABLE
2	006136454	1		LINGUETTA	KEY	LINGUET	SCHEIBENFEDER	CHAVETA
3	006136447	1		GOMMA	RUBBER	CAUTCHOUC	GUMMI	CAUCHO
4	004534071	1		CINGHIA	BELT	COURROIE	RIEMEN	CORREA
5	004535409	1		COMPRESSORE	AIR COMPRESSOR	COMPRESSEUR D'AIR	LUFTPRESSER	COMPRESOR
6	008700841	1		VITE	SCREW	VIS	SCHRAUBE	TORNILLO
7	008701008	1		VITE	SCREW	VIS	SCHRAUBE	TORNILLO
8	008411002	4		RONDELLA	WASHER	RONDELLE	SCHEIBE	ARANDELA
9	008201008	4		DADO	NUT	ECROU	MUTTER	TUERCA
10	008701017	1		VITE	SCREW	VIS	SCHRAUBE	TORNILLO
11	008701014	1		VITE	SCREW	VIS	SCHRAUBE	TORNILLO
12	008200801	1		DADO	NUT	ECROU	MUTTER	TUERCA
13	008701020	1		VITE	SCREW	VIS	SCHRAUBE	TORNILLO
14	008410810	4		RONDELLA	WASHER	RONDELLE	SCHEIBE	ARANDELA
15	008100830	4		VITE	SCREW	VIS	SCHRAUBE	TORNILLO
16	004535242	1		SUPPORTO	SUPPORT	SUPPORT	LAGER	SOPORTE
17	004535934	1		PROTEZIONE	SHIELD	PROTECTION	ABDECKUNG	DEFENSA
18	008410602	2		RONDELLA	WASHER	RONDELLE	SCHEIBE	ARANDELA
19	008100601	2		VITE	SCREW	VIS	SCHRAUBE	TORNILLO
20	008400606	2		RONDELLA	WASHER	RONDELLE	SCHEIBE	ARANDELA
21	004529646	1		DISTANZIALE	SPACER	ENTRETOISE	ABSTANDSTUECK	SEPARADOR
22	008401028	1		RONDELLA	WASHER	RONDELLE	SCHEIBE	ARANDELA
23	008410810	2		RONDELLA	WASHER	RONDELLE	SCHEIBE	ARANDELA
24	008200801	2		DADO	NUT	ECROU	MUTTER	TUERCA
25	004529645	1		TIRANTE	TIE ROD	TIRANT	STANGE	VARILLA

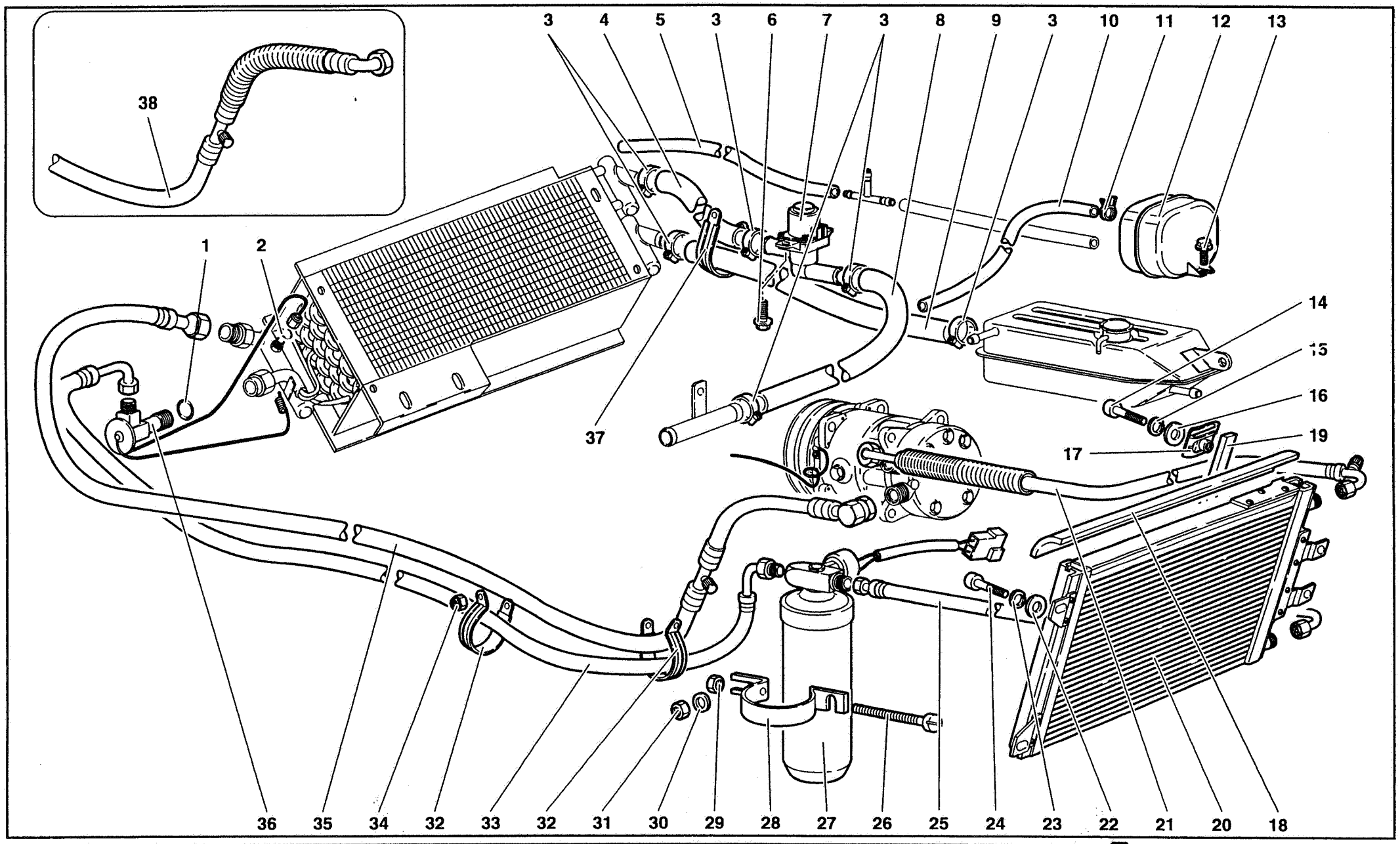

45	MY 98	IMPIANTO DI CLIMATIZZAZIONE CLIMATE CONTROL SYSTEME DE CLIMATISATION KLIMAANLAGE SISTEMA DE CLIMATIZACIÓN	45.02.00	Diablo Roadster 09/1998

Rif. Ref. Réf. Bez. Ref.	Codice Part number Numero des pièces Teilnummer Codigo	Q.tà Q.ty Q.té Stk. C.dad	Versione Version Version Version Versión	DESCRIZIONE	DESCRIPTION	DESCRIPTION	BESCHREIBUNG	DESCRIPCION
1	004535912	1		ANELLO TENUTA	SEAL	JOINT D'ETANCHEITE	DICHTRING	JUNTA HERMETICA
2	004535915	1		ANELLO TENUTA	SEAL	JOINT D'ETANCHEITE	DICHTRING	JUNTA HERMETICA
3	008832003	6		FASCETTA	STRAP	COLLIER	HALTEBAND	ABRAZADERA
4	004734346	1		TUBO	PIPE	TUYAU	ROHR	TUBO
5	009414600	1		TUBO	PIPE	TUYAU	ROHR	TUBO
6	008700663	2		VITE	SCREW	VIS	SCHRAUBE	TORNILLO
7	006031658	1		ELETTROVALVOLA	ELECTRO-VALVE	SOUPAPE ELECTRI.	STEUERVENTIL	ELECTROVALVULA
8	004734347	1		TUBO	PIPE	TUYAU	ROHR	TUBO
9	001734332	1		TUBO	PIPE	TUYAU	ROHR	TUBO
10	006237078	1		TUBO	PIPE	TUYAU	ROHR	TUBO
11	008830128	2		FASCETTA	STRAP	COLLIER	HALTEBAND	ABRAZADERA
12	001323406	1		SERBATOIO VUOTO	VACUUM TANK	RESERVOIR DEPRES-	UNTERDRUCKBEHAEL-	DEPOSITO DE VACIO
13	008700663	2		VITE	SCREW	VIS	SCHRAUBE	TORNILLO
14	008700614	2		VITE	SCREW	VIS	SCHRAUBE	TORNILLO
15	008410611	2		RONDELLA	WASHER	RONDELLE	SCHEIBE	ARANDELA
16	008400607	2		RONDELLA	WASHER	RONDELLE	SCHEIBE	ARANDELA
17	008220601	2		MOLLETTA	CLIP	AGRAFE	KLEMMSTUECK	SUJETADOR
18	004531592	2		GUARNIZIONE	GASKET	GUARNITURE	DICHTUNG	GUARNIZIONE
19	004531591	2		GUARNIZIONE	GASKET	GUARNITURE	DICHTUNG	GUARNIZIONE
20	0045001234	1		CONDENSATORE CONDIZIONATORE	A/C CONDENSER	CONDENSATEUR	KONDENSATOR	CONDENSADOR
21	0045001269	1		TUBO	PIPE	TUYAU	ROHR	TUBO
22	008400607	4		RONDELLA	WASHER	RONDELLE	SCHEIBE	ARANDELA
23	008410611	4		RONDELLA	WASHER	RONDELLE	SCHEIBE	ARANDELA
24	008700614	4		VITE	SCREW	VIS	SCHRAUBE	TORNILLO
25	0045001270	1		TUBO	PIPE	TUYAU	ROHR	TUBO
26	008700542	1		VITE	SCREW	VIS	SCHRAUBE	TORNILLO
27	004535411	1		FILTRO DEIDRATORE	FILTER	FILTRE	FILTER	FILTRO
28	004531395	1		FASCETTA	STRAP	COLLIER	HALTEBAND	ABRAZADERA
29	008200503	1		DADO	NUT	ECROU	MUTTER	TUERCA
30	008400801	2		RONDELLA	WASHER	RONDELLE	SCHEIBE	ARANDELA
31	008200804	2		DADO	NUT	ECROU	MUTTER	TUERCA
32	008834401	6		FASCETTA	STRAP	COLLIER	HALTEBAND	ABRAZADERA
33	004535415	1		TUBO	PIPE	TUYAU	ROHR	TUBO
34	008200606	8		DADO	NUT	ECROU	MUTTER	TUERCA
35	004535416	1		TUBO	PIPE	TUYAU	ROHR	TUBO
36	004535412	1		VALVOLA DI ESPANSIONE	VALVE	SOUPAPE	VENTIL	VALVULA
37	008834401	2		FASCETTA	STRAP	COLLIER	HALTEBAND	ABRAZADERA
38	004535935	1	71	TUBO	PIPE	TUYAU	ROHR	TUBO
38	004535935	1	96	TUBO	PIPE	TUYAU	ROHR	TUBO

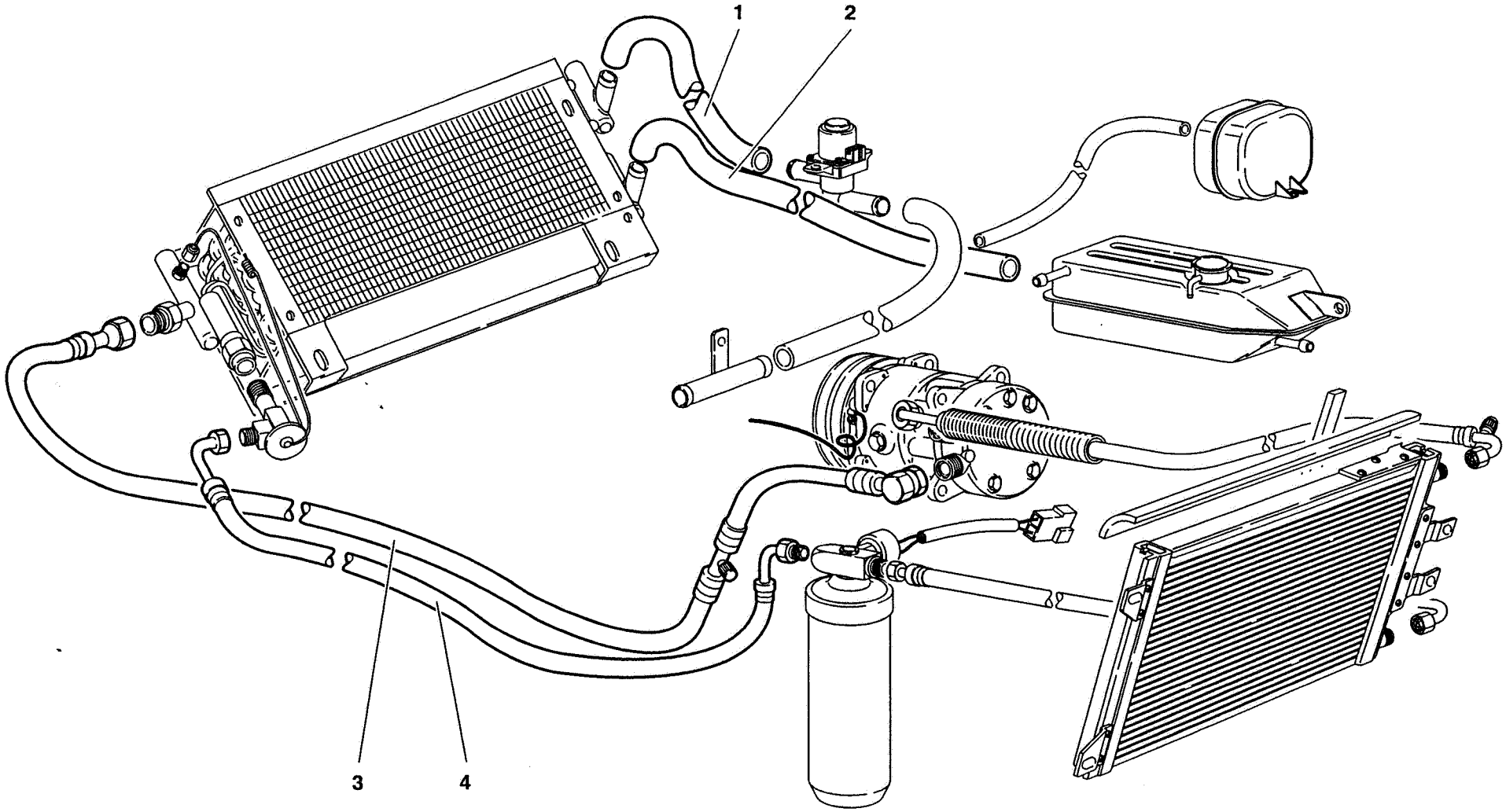
1
2
3
4

Rif. Ref. Réf. Bez. Ref.	Codice Part number Numero des pièces Teilnummer Codigo	Q.tà Q.ty Q.té Stk. C.dad	Versione Version Version Version Versión	DESCRIZIONE	DESCRIPTION	DESCRIPTION	BESCHREIBUNG	DESCRIPCION
1	004734657	1		TUBO	PIPE	TUYAU	ROHR	TUBO
2	004737538	1		TUBO	PIPE	TUYAU	ROHR	TUBO
3	004535862	1		TUBO	PIPE	TUYAU	ROHR	TUBO
4	004535863	1		TUBO	PIPE	TUYAU	ROHR	TUBO

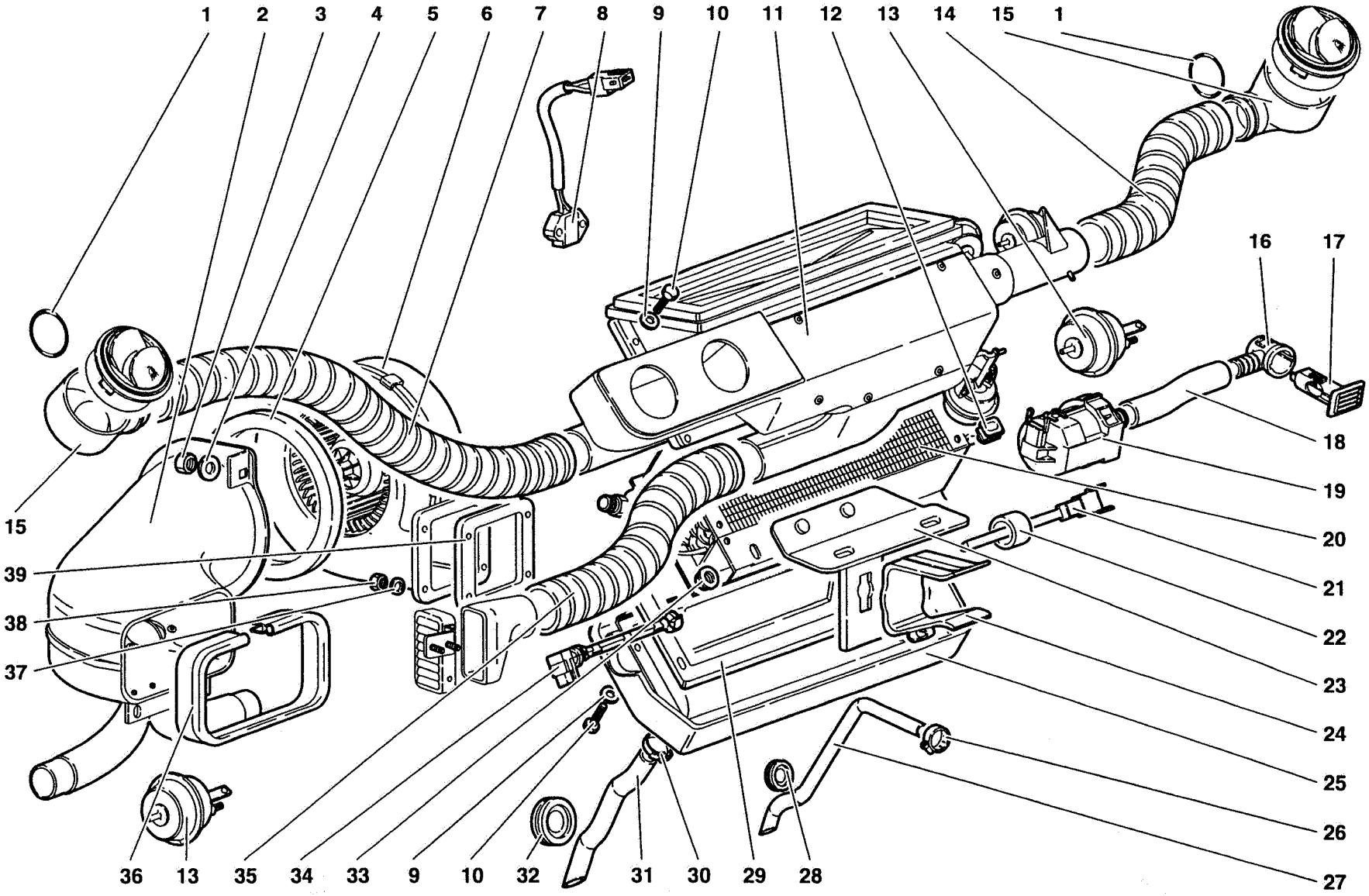

45	MY 98	CLIMATE CONTROL SYSTEME DE CLIMATISATION	IMPIANTO DI CLIMATIZZAZIONE	KLIMAANLAGE SISTEMA DE CLIMATIZACIÓN	45.03.00	Diablo Roadster 09/1998

Rif. Ref. Réf. Bez. Ref.	Codice Part number Numero des pièces Teilnummer Codigo	Q.tà Q.ty Q.té Stk. C.dad	Versione Version Version Version Versión	DESCRIZIONE	DESCRIPTION	DESCRIPTION	BESCHREIBUNG	DESCRIPCION
1	008604401	2		ANELLO TENUTA	SEAL	JOINT D'ETANCHEITE	DICHTRING	JUNTA HERMETICA
2	009453182	1		CONVOGLIATORE	CONVEYOR	CONVOYEUR	LEITBLECH	CANALIZADOR
3	008200606	3		DADO	NUT	ECROU	MUTTER	TUERCA
4	008400607	3		RONDELLA	WASHER	RONDELLE	SCHEIBE	ARANDELA
5	009490202	1		GUARNIZIONE	GASKET	GUARNITURE	DICHTUNG	GUARNIZIONE
6	004537176	1		ELETTROVENTILATORE	ELECTROFAN	VENTILATEUR ELEC.	ELEKTR.LUEFTER	ELECTROVENTIL.
7	009414546	1		TUBO	PIPE	TUYAU	ROHR	TUBO
8	004526662	1		SENSORE TEMP. ESTERNA	TEMPER. SENSOR	SENSEUR	TEMP.-GEBER	SENSOR TEMPERA.
9	008400506	8		RONDELLA	WASHER	RONDELLE	SCHEIBE	ARANDELA
10	008100502	8		VITE	SCREW	VIS	SCHRAUBE	TORNILLO
11	009414038	1		CONVOGLIATORE	CONVEYOR	CONVOYEUR	LEITBLECH	CANALIZADOR
12	008220503	8		MOLLETTA	CLIP	AGRAFE	KLEMMSTUECK	SUJETADOR
13	009414548	6		ATTUATORE	CONTROL	COMMANDE	BETAETIGUNGS.	MANDO
14	009414545	1		TUBO	PIPE	TUYAU	ROHR	TUBO
15	007014135	2		RACCORDO	CONNECTION	RACCORD	STUTZEN	RACOR ORIENTABLE
16	004526666	1		RACCORDO	CONNECTION	RACCORD	STUTZEN	RACOR
17	004526661	1		SENSORE TEMP. ABITACOLO	TEMPER. SENSOR	SENSEUR	TEMP.-GEBER	SENSOR TEMPERA.
18	006032223	1		TUBO	PIPE	TUYAU	ROHR	TUBO
19	004526665	1		ELETTROVENTOLA	ELECTROFAN	VENTILA. ELECTRIC	ELEKTRIC LUEFTER	ELECTROVENT.
20	004535410	1		EVAPORATORE - RISCALDATORE	EVAPORATOR	EVAPORATEUR	VERDAMPFER	EVAPORADOR
21	004526663	1		SENSORE TEMPERATURA	TEMPER. SENSOR	SENSEUR	TEMP.-GEBER	SENSOR TEMPERA.
22	004532839	1		PROTEZIONE	SHIELD	PROTECTION	ABDECKUNG	DEFENSA
23	005931538	1		SUPPORTO	SUPPORT	SUPPORT	LAGER	SOPORTE
24	005931539	1		SUPPORTO RADIO	SUPPORT	SUPPORT	LAGER	SOPORTE
25	009414505	1		CONVOGLIATORE	CONVEYOR	CONVOYEUR	LEITBLECH	CANALIZADOR
26	008831117	1		FASCETTA	STRAP	COLLIER	HALTEBAND	ABRAZADERA
27	009414537	1		TUBO SCARICO	PIPE	TUYAU	LEITUNG	TUBO
28	008612804	1		GUARNIZIONE	GASKET	GUARNITURE	DICHTUNG	GUARNIZIONE
29	009490203	1		GUARNIZIONE	GASKET	GUARNITURE	DICHTUNG	GUARNIZIONE
30	008832806	1		FASCETTA	STRAP	COLLIER	HALTEBAND	ABRAZADERA
31	009414540	1		TUBO SCARICO	PIPE	TUYAU	ROHR	TUBO
32	008611606	1		GUARNIZIONE	GASKET	GUARNITURE	DICHTUNG	GUARNIZIONE
33	008200614	2		DADO	NUT	ECROU	MUTTER	TUERCA
34	004526664	1		SENSORE TEMP. ARIA	TEMPER. SENSOR	SENSEUR	TEMP.-GEBER	SENSOR TEMPERA.
35	009414544	1		TUBO	PIPE	TUYAU	ROHR	TUBO
36	009490201	1		GUARNIZIONE	GASKET	GUARNITURE	DICHTUNG	GUARNIZIONE
37	008400401	4		RONDELLA	WASHER	RONDELLE	SCHEIBE	ARANDELA
38	008200406	4		DADO	NUT	ECROU	MUTTER	TUERCA
39	004731661	1		GUARNIZIONE	GASKET	GUARNITURE	DICHTUNG	GUARNIZIONE

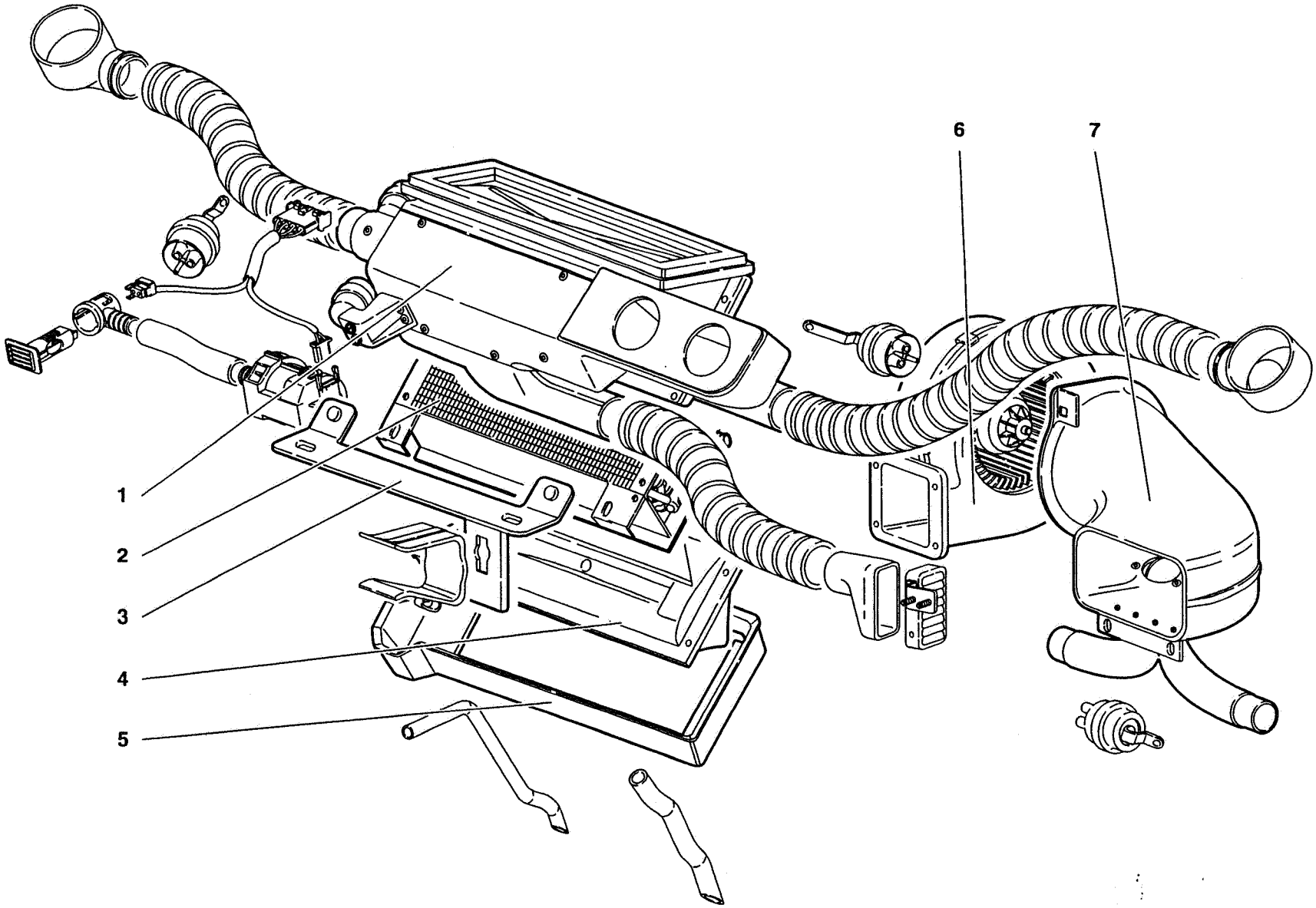
1
2
3
4
5
6
7

Rif. Ref. Réf. Bez. Ref.	Codice Part number Numero des pièces Teilnummer Codigo	Q.tà Q.ty Q.té Stk. C.dad	Versione Version Version Version Versión	DESCRIZIONE	DESCRIPTION	DESCRIPTION	BESCHREIBUNG	DESCRIPCION
1	009414039	1		CONVOGLIATORE	CONVEYOR	CONVOYEUR	LEITBLECH	CANALIZADOR
2	004535864	1		EVAPORATORE - RISCALDATORE	RADIATOR	MASSE RADIANTE	KUEHLERMASSE	MASA RADIANTE
3	005937771	1		SUPPORTO	SUPPORT	SUPPORT	LAGER	SOPORTE
4	009414534	1		CONVOGLIATORE	CONVEYOR	CONVOYEUR	LEITBLECH	CANALIZADOR
5	009414539	1		VASCHETTA	PAN	CUVE	GEFASS	CUBA
6	004537175	1		ELETTROVENTILATORE	ELECTROFAN	VENTILATEUR ELEC.	ELEKTR.LUEFTER	ELECTROVENT.
7	009453131	1		CONVOGLIATORE	CONVEYOR	CONVOYEUR	LEITBLECH	CANALIZADOR

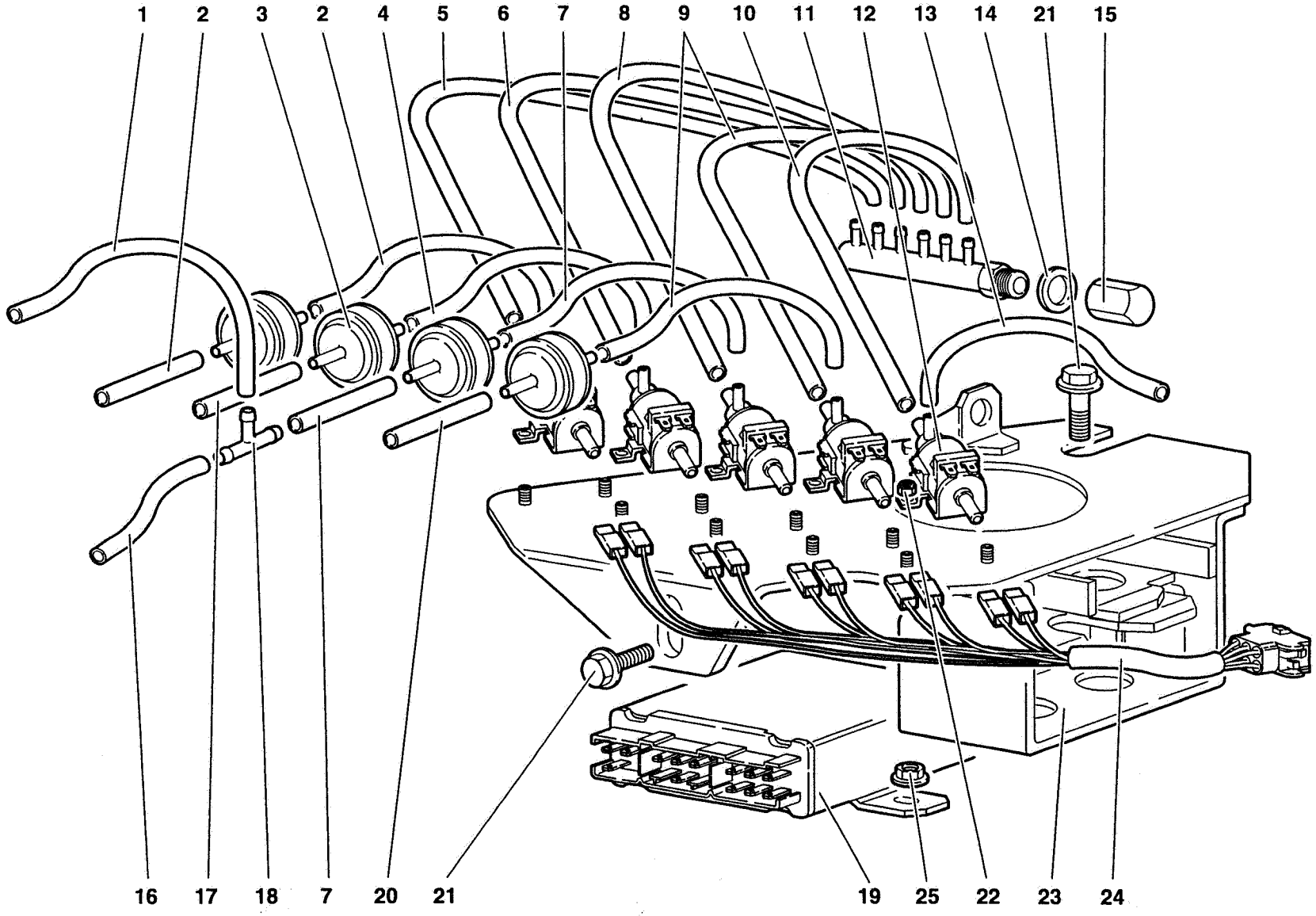
1
2
3
2
4
5
6
7
8
9
10
11
12
13
14
21
15
16
17
18
7
20
21
19
25
22
23
24

Rif. Ref. Réf. Bez. Ref.	Codice Part number Numero des pièces Teilnummer Codigo	Q.tà Q.ty Q.té Stk. C.dad	Versione Version Version Version Versión	DESCRIZIONE	DESCRIPTION	DESCRIPTION	BESCHREIBUNG	DESCRIPCION
1	009414649	1		TUBO FLESSIBILE	FLEX. HOSE	TUYAU FLEXIBLE	SCHLAUCH	MANGA FLEXIBLE
2	009414643	2		TUBO FLESSIBILE	FLEX. HOSE	TUYAU FLEXIBLE	SCHLAUCH	MANGA FLEXIBLE
3	009414633	4		VALVOLA	VALVE	SOUPAPE	VENTIL	VALVULA
4	009414645	1		TUBO FLESSIBILE	FLEX. HOSE	TUYAU FLEXIBLE	SCHLAUCH	MANGA FLEXIBLE
5	009414642	1		TUBO FLESSIBILE	FLEX. HOSE	TUYAU FLEXIBLE	SCHLAUCH	MANGA FLEXIBLE
6	009414644	1		TUBO FLESSIBILE	FLEX. HOSE	TUYAU FLEXIBLE	SCHLAUCH	MANGA FLEXIBLE
7	009414648	2		TUBO FLESSIBILE	FLEX. HOSE	TUYAU FLEXIBLE	SCHLAUCH	MANGA FLEXIBLE
8	009414647	1		TUBO FLESSIBILE	FLEX. HOSE	TUYAU FLEXIBLE	SCHLAUCH	MANGA FLEXIBLE
9	009414651	2		TUBO FLESSIBILE	FLEX. HOSE	TUYAU FLEXIBLE	SCHLAUCH	MANGA FLEXIBLE
10	009414653	1		TUBO FLESSIBILE	FLEX. HOSE	TUYAU FLEXIBLE	SCHLAUCH	MANGA FLEXIBLE
11	004621565	1		RACCORDO	CONNECTION	RACCORD	STUTZEN	RACOR ORIENTABLE
12	004627300	5		ELETTROVALVOLA	ELECTRO-VALVE	SOUPAPE ELECTRIQ.	STEUERVENTIL	ELECTROVALVULA
13	009414654	1		TUBO FLESSIBILE	FLEX. HOSE	TUYAU FLEXIBLE	SCHLAUCH	MANGA FLEXIBLE
14	008401008	1		RONDELLA	WASHER	RONDELLE	SCHEIBE	ARANDELA
15	009414606	1		TAPPO	PLUG	BOUCHON	STOPFEN	TAPON
16	009414650	1		TUBO FLESSIBILE	FLEX. HOSE	TUYAU FLEXIBLE	SCHLAUCH	MANGA FLEXIBLE
17	009414646	1		TUBO FLESSIBILE	FLEX. HOSE	TUYAU FLEXIBLE	SCHLAUCH	MANGA FLEXIBLE
18	007014169	1		RACCORDO	CONNECTION	RACCORD	STUTZEN	RACOR
19	004526659	1		CENTRALINA CLIMATIZZAZIONE	ELECTRONIC C. UNIT	DISPOSITIF DE COM.	ELEKTRONENSTEUER.	CENTRALITA ELEC.
20	009414652	1		TUBO FLESSIBILE	FLEX. HOSE	TUYAU FLEXIBLE	SCHLAUCH	MANGA FLEXIBLE
21	008700663	2		VITE	SCREW	VIS	SCHRAUBE	TORNILLO
22	008200401	10		DADO	NUT	ECROU	MUTTER	TUERCA
23	009914600	1		SUPPORTO	SUPPORT	SUPPORT	LAGER	SOPORTE
23	009914601	1	74	SUPPORTO	SUPPORT	SUPPORT	LAGER	SOPORTE
24	006130618	1		CABLAGGIO ELETTROV.	ELECT CABLE	CABLE	LEITUNG	CABLE
25	008200503	2		DADO	NUT	ECROU	MUTTER	TUERCA

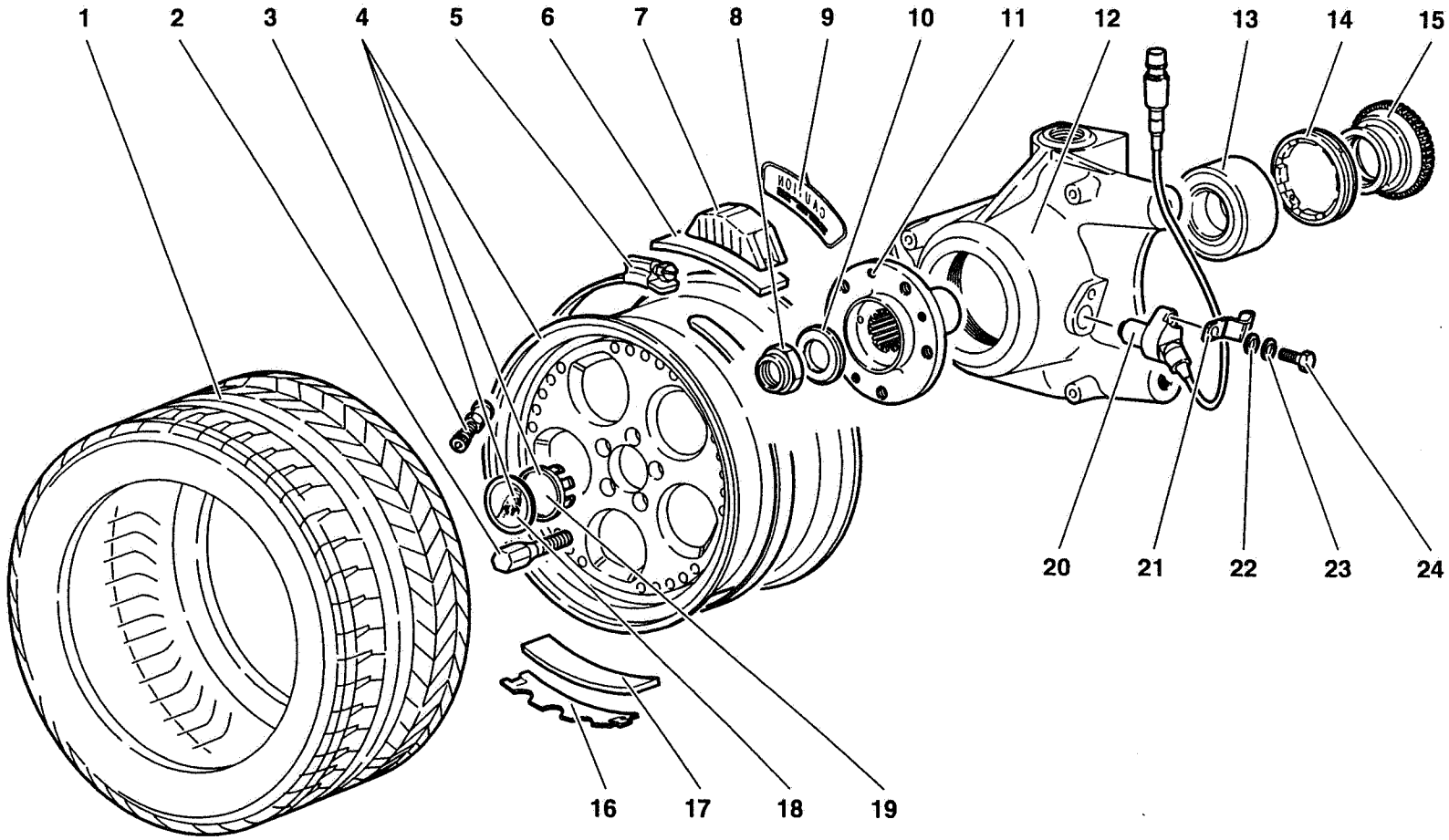

51

MY 98

FRONT WHEEL AND HUB CARRIER

ROUE ET PORTE-MOYEU AVANT

RUOTA E PORTAMOZZO ANTERIORE

VORDERRAD UND VORDERER RADNABENHALTER

RUEDA Y PORTABUJE DELANTERO

51.01.00

Diablo ROADSTER

09/1998

Rif. Ref. Réf. Bez. Ref.	Codice Part number Numero des pièces Teilnummer Codigo	Q.tà Q.ty Q.té Stk. C.dad	Versione Version Version Version Versión	DESCRIZIONE	DESCRIPTION	DESCRIPTION	BESCHREIBUNG	DESCRIPCION
1	0051000542	2		PNEUMATICO ANT. 235/35 ZR 18	FRONT TYRE	PNEU	REIFEN	CUBIERTA
2	0051001075	10		COLONNETTA	STUD	COLONNETTE	BOLZEN	ESPARRAGO
3	005330906	2		VALVOLA	VALVE	SOUPAPE	VENTIL	VALVULA
4	0051001024	2		CERCHIO RUOTA ANTERIORE	FRONT RIM	JANTE	FELGE	LLANTA
5	005131893	2		FASCETTA	STRAP	COLLIER	HALTEBAND	ABRAZADERA
6	005131894	2		PROTEZIONE	SHIELD	PROTECTION	ABDECKUNG	DEFENSA
7	005136176	2		TRASMETTITORE PRESSIONE	LOW TYRE P. SENSOR	CONTACTEUR	KONTAKTGEBER	CONTACTOR
8	0051001034	2		DADO	NUT	ECROU	MUTTER	TUERCA
9	005132551	2		TARGHETTA	PLATE	PLAQUETTE	SCHILD	PLACA
10	0051001035	2		RONDELLA	WASHER	RONDELLE	SCHEIBE	ARANDELA
11	0051001039	2		MOZZO	HUB	MOYEU	NABE	BUJE
12	0051000983	1		PORTAMOZZO SX	LEFT HUB HOUSING	CHAPEAU DE MOYEU	NABENDECKEL	TAPACUBO
12	0051000984	1		PORTAMOZZO DX	RIGHT HUB HOUSING	CHAPEAU DE MOYEU	NABENDECKEL	TAPACUBO
13	008514501	2		CUSCINETTO	BEARING	ROULEMENT	LAGER	RODAMIENTO
14	005233369	2		GHIERA	PLUG	VIROLE	GEWINDERING	VIROLA
15	0051001033	2		RUOTA FONICA	PHONIC WHEEL	ROUE	RAD	RUEDA
16	005131892	2		CONTRAPPESO	BALANCE WEIGHT	MASSELOTTE	AUSGLEICHGEWICHT	CONTRAPESO
17	005131895	2		PROTEZIONE	SHIELD	PROTECTION	ABDECKUNG	DEFENSA
18	005236033	2		FREGIO	ORNAMENT	MOTIF	ZIERSTUECK	EMBELLECEDOR
19	005236021	2		SUPPORTO	SUPPORT	SUPPORT	LAGER	SOPORTE
20	0051001139	2		SENSORE GIRI RUOTA LAVOR.	TYRE REVOLUT. SENS.	SENSEUR	GEBER	SENSOR
21	0051001477	2		SUPPORTO	SUPPORT	SUPPORT	LAGER	SOPORTE
22	008400606	2		RONDELLA	WASHER	RONDELLE	SCHEIBE	ARANDELA
23	008410611	2		RONDELLA	WASHER	RONDELLE	SCHEIBE	ARANDELA
24	008100603	2		VITE	SCREW	VIS	SCHRAUBE	TORNILLO

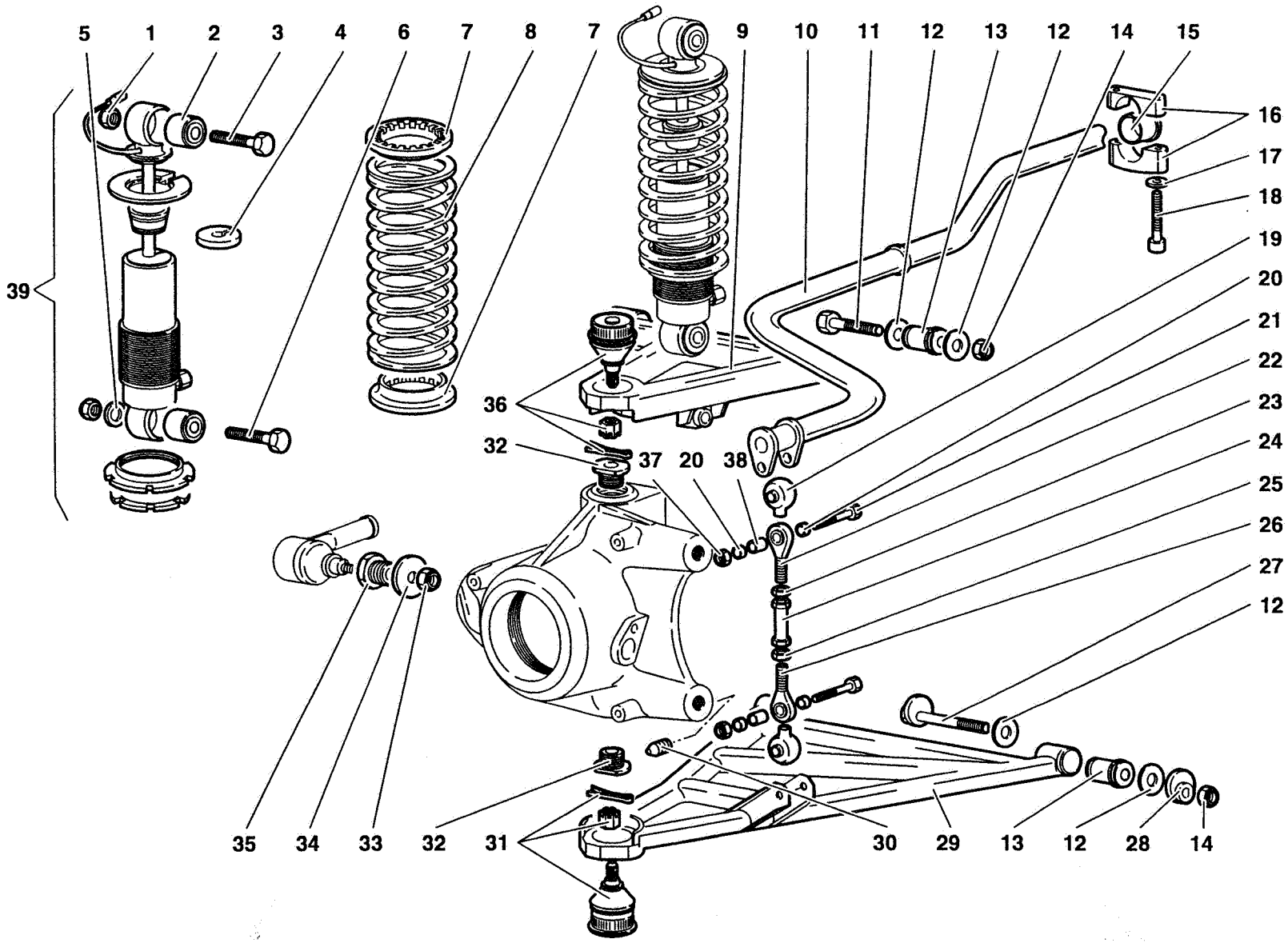

51	MY 98	FRONT SUSPENSION SUSPENSION ARRIERE	SOSPENSIONE ANTERIORE	VORDERE AUFHÄNGUNG SUSPENSIONES DELANTERAS	51.02.00	Diablo Roadster 09/1998

Rif. Ref. Réf. Bez. Ref.	Codice Part number Numero des pièces Teilnummer Codigo	Q.tà Q.ty Q.té Stk. C.dad	Versione Version Version Version Versión	DESCRIZIONE	DESCRIPTION	DESCRIPTION	BESCHREIBUNG	DESCRIPCION
1	008201226	4		DADO	NUT	ECROU	MUTTER	TUERCA
2	005131666	4		BOCCOLA ELASTICA	RESILIENT BUSHING	BAGUE ELASTIQUE	ELASTISCHE BUECHSE	CASQUILLO ELAS.
3	008101269	2		VITE	SCREW	VIS	SCHRAUBE	TORNILLO
4	005134315	2		DISTANZIALE	SPACER	ENTRETOISE	ABSTANDSTUECK	SEPARADOR
5	008401234	12		RONDELLA	WASHER	RONDELLE	SCHEIBE	ARANDELA
6	005133229	2		VITE	SCREW	VIS	SCHRAUBE	TORNILLO
7	005219380	4		ANELLO GOMMA	RUBBER RING	BAGUE CAOUTCHOUC	GUMMIRING	GUARNICION DE
8	005133618	2		MOLLA	SPRING	RESSORT	FEDER	RESORTE
9	005133344	1		BRACCIO SUPERIORE DX	ARM	BRAS	ARM	BRAZO
9	005133345	1		BRACCIO SUPERIORE SX	ARM	BRAS	ARM	BRAZO
10	005134392	1		BARRA TORSIONE	TORSION BAR	BARRE DE TORSION	DREHSTABFEDER	BARRA DE TORSION
10	005134057	1	2X	BARRA TORSIONE	TORSION BAR	BARRE DE TORSION	DREHSTABFEDER	BARRA DE TORSION
11	008101269	4		VITE	SCREW	VIS	SCHRAUBE	TORNILLO
12	005133170			DISTANZIALE 1 MM	SPACER	ENTRETOISE	ABSTANDSTUECK	SEPARADOR
12	005133488			DISTANZIALE 1,5 MM	SPACER	ENTRETOISE	ABSTANDSTUECK	SEPARADOR
12	005133489			DISTANZIALE 2 MM	SPACER	ENTRETOISE	ABSTANDSTUECK	SEPARADOR
12	005133490			DISTANZIALE 2,5 MM	SPACER	ENTRETOISE	ABSTANDSTUECK	SEPARADOR
12	005133169			DISTANZIALE 3 MM	SPACER	ENTRETOISE	ABSTANDSTUECK	SEPARADOR
13	008921206	8		BOCCOLA ELASTICA	RESILIENT BUSHING	BAGUE ELASTIQUE	ELASTISCHE BUECHSE	CASQUILLO ELAS.
14	008201226	8		DADO	NUT	ECROU	MUTTER	TUERCA
15	005238302	2		BOCCOLA	BUSHING	DOUILLE	BUECHSE	CASQUILLO
16	005230258	2		CAVALLOTTO	RETAINER	ARRETOIR	KLEMMSTUECK	SUJETADOR
17	008410602	4		RONDELLA	WASHER	RONDELLE	SCHEIBE	ARANDELA
18	008700683	4		VITE	SCREW	VIS	SCHRAUBE	TORNILLO
19	005109714	4		CUFFIA	BOOT	CAPUCHON	MANSCHETTE	CAPUCHON
20	005227297	8		BOCCOLA	BUSHING	DOUILLE	BUECHSE	CASQUILLO
21	008100807	4		VITE	SCREW	VIS	SCHRAUBE	TORNILLO
22	005227296	2		GIUNTO SFERICO	BALL JOINT	JOINT A ROTULE	KUGELGELENK	ARTICULACION
23	008201035	2		DADO	NUT	ECROU	MUTTER	TUERCA
24	005209770	2		TIRANTE	TIE ROD	TIRANT	STANGE	VARILLA
25	008201034	2		DADO	NUT	ECROU	MUTTER	TUERCA
26	005227295	2		GIUNTO SFERICO	BALL JOINT	JOINT A ROTULE	KUGELGELENK	ARTICULACION
27	005231923	4		VITE CON ECCENTRICO	CAM SCREW	CAME	EXZENTERBOLZEN	EJE CON LEVA
28	005231925	4		ECCENTRICO	CAM	EXCENTRIQUE	EXZENTER	EXCENTRICA
29	005133038	1		BRACCIO INFERIORE DX	ARM	BRAS	ARM	BRAZO
29	005133039	1		BRACCIO INFERIORE SX	ARM	BRAS	ARM	BRAZO
30	008700606	4		VITE	SCREW	VIS	SCHRAUBE	TORNILLO
31	005125860	2		TESTA A SNODO	COUPLING	JOINT A ROTULE	GELENKKOPF	ARTICULACION
32	005126008	4		BUSSOLA	BUSHING	DOUILLE	GEWINDEBUECHSE	CASQUILLO
33	008201003	2		DADO	NUT	ECROU	MUTTER	TUERCA
34	008401030	2		RONDELLA	WASHER	RONDELLE	SCHEIBE	ARANDELA
35	0051001030	2		BUSSOLA	BUSHING	DOUILLE	GEWINDEBUECHSE	CASQUILLO
36	005125861	2		TESTA A SNODO	COUPLING	JOINT A ROTULE	GELENKKOPF	ARTICULACION
37	008200804	4		DADO	NUT	ECROU	MUTTER	TUERCA
38	005227298	4		BOCCOLA	BUSHING	DOUILLE	BUECHSE	CASQUILLO
39	005133241	2		AMMORTIZZATORE (LIFTYNG SYS.)	SHOCK ABSORBER	AMORTISSEUR	STOSSDAEMPFER	AMORTIGUADOR

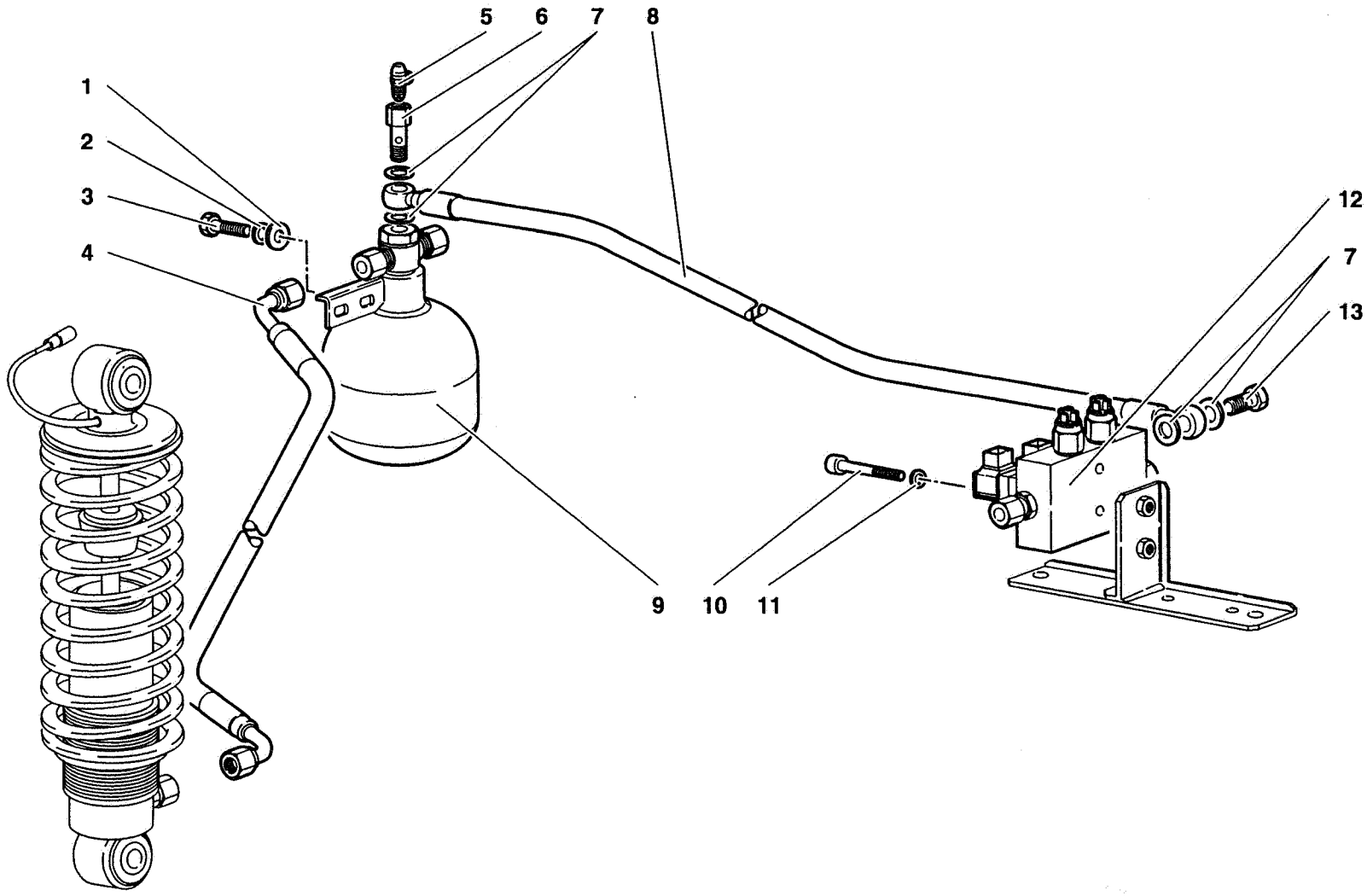

51	MY 98	LIFTYNG SYSTEM DISPOSITIF DE LEVAGE	IMPIANTO DI SOLLEVAMENTO	HEBEANLAGE SISTEMA DE ELEVACIÓN	51.03.00	Diablo Roadster 09/1998

Rif. Ref. Réf. Bez. Ref.	Codice Part number Numero des pièces Teilnummer Codigo	Q.tà Q.ty Q.té Stk. C.dad	Versione Version Version Version Versión	DESCRIZIONE	DESCRIPTION	DESCRIPTION	BESCHREIBUNG	DESCRIPCION
1	008400607	2		RONDELLA	WASHER	RONDELLE	SCHEIBE	ARANDELA
2	008410601	2		RONDELLA	WASHER	RONDELLE	SCHEIBE	ARANDELA
3	008100618	2		VITE	SCREW	VIS	SCHRAUBE	TORNILLO
4	005138204	2		TUBO	PIPE	TUYAU	ROHR	TUBO
4	0051001598	2	74	TUBO	PIPE	TUYAU	ROHR	TUBO
5	005136497	1		VITE SPURGO	BLEEDING SCREW	VIS DE PURGE	ABBLASESCHRAUBE	TORNILLO
6	005136496	1		VITE FORATA	SCREW	VIS	SCHRAUBE	TORNILLO
7	005133246	4		RONDELLA	WASHER	RONDELLE	SCHEIBE	ARANDELA
8	005134580	1		TUBO	PIPE	TUYAU	ROHR	TUBO
9	005133242	1		SERBATOIO	RESERVOIR	RESERVOIR	BEHAELTER	DEPOSITO
10	008700608	2		VITE	SCREW	VIS	SCHRAUBE	TORNILLO
11	008410602	2		RONDELLA	WASHER	RONDELLE	SCHEIBE	ARANDELA
12	005134571	1		ELETTROVALVOLA	ELECTRO-VALVE	SOUPAPE ELECTRI.	STEUERVENTIL	ELECTROVALVULA
13	005133245	1		VITE FORATA	SCREW	VIS	SCHRAUBE	TORNILLO

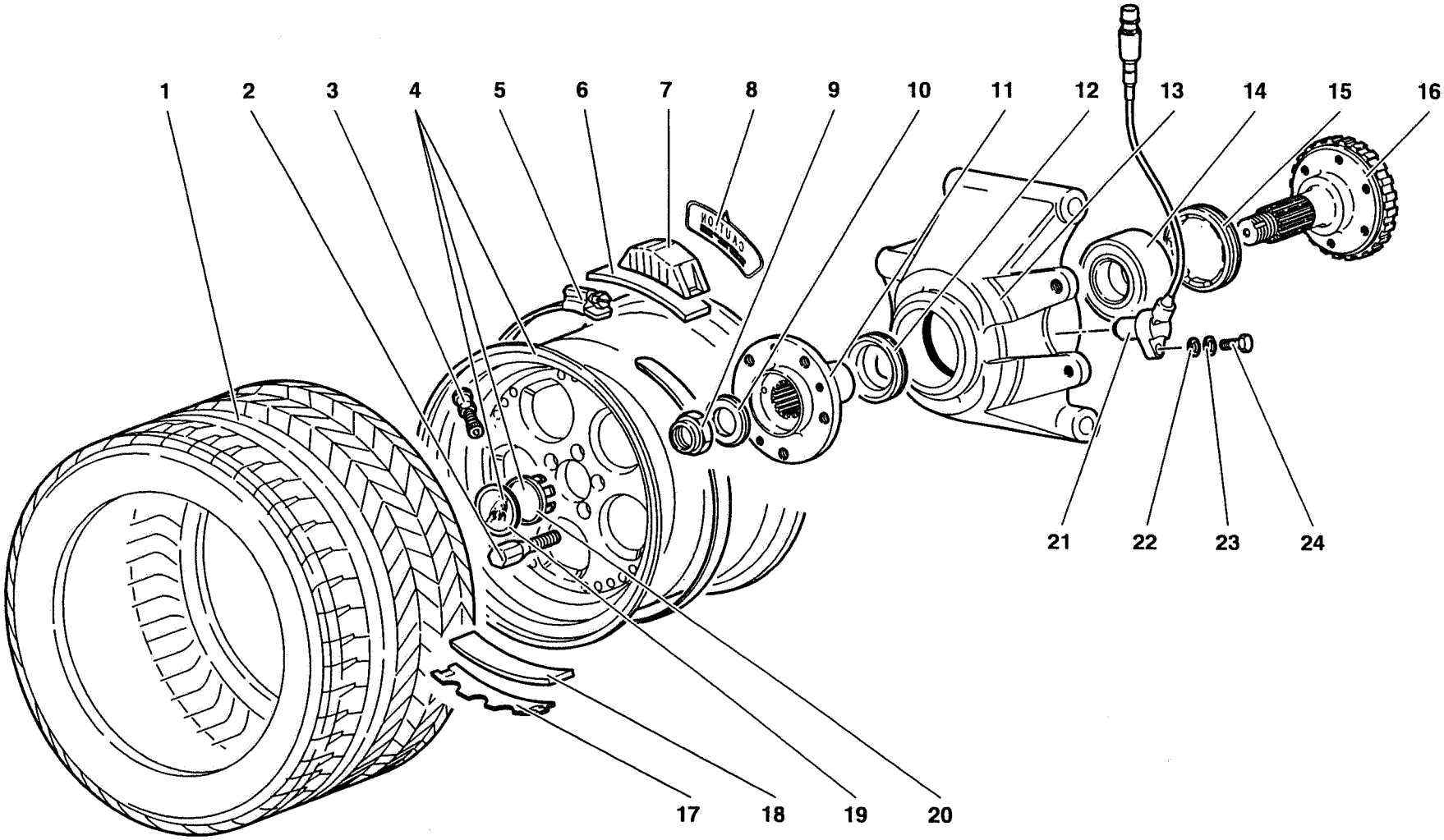

52	MY 98	RUOTA E PORTAMOZZO POSTERIORE	52.01.00
		REAR WHEEL AND HUB CARRIER	HINTERRAD UND HINTERER RADNABENHALTER
		ROUE ET PORTE-MOYEU ARRIERE	RUEDA Y PORTABUJE POSTERIOR

Diablo ROADSTER

09/1998

Rif. Ref. Réf. Bez. Ref.	Codice Part number Numero des pièces Teilnummer Codigo	Q.tà Q.ty Q.té Stk. C.dad	Versione Version Version Version Versión	DESCRIZIONE	DESCRIPTION	DESCRIPTION	BESCHREIBUNG	DESCRIPCION
1	005334365	2		PNEUMATICO POST. 335/30 ZR 18	REAR TYRE	PNEU	REIFEN	CUBIERTA
2	0051001075	10		COLONNETTA	STUD	COLONNETTE	BOLZEN	ESPARRAGO
3	005330906	2		VALVOLA	VALVE	SOUPAPE	VENTIL	VALVULA
4	0052001025	2		CERCHIO RUOTA POSTERIORE	REAR RIM	JANTE	FELGE	LLANTA
5	005131893	2		FASCETTA	STRAP	COLLIER	HALTEBAND	ABRAZADERA
6	005131894	2		PROTEZIONE	SHIELD	PROTECTION	ABDECKUNG	DEFENSA
7	005136176	2		TRASMETTITORE	LOW TYRE P. SENSOR	CONTACTEUR	KONTAKTGEBER	CONTACTOR
8	005132551	2		TARGHETTA	PLATE	PLAQUETTE	SCHILD	PLACA
9	005231418	2		DADO	NUT	ECROU	MUTTER	TUERCA
10	008403103	2		RONDELLA	WASHER	RONDELLE	SCHEIBE	ARANDELA
11	0052001022	2		MOZZO	HUB	MOYEU	NABE	BUJE
12	005238073	2		DISTANZIALE	SPACER	ENTRETOISE	ABSTANDSTUECK	SEPARADOR
13	0052000979	1		PORTAMOZZO SX	LEFT HUB HOUSING	CHAPEAU DE MOYEU	NABENDECKEL	TAPACUBO
13	0052000980	1		PORTAMOZZO DX	RIGHT HUB HOUSING	CHAPEAU DE MOYEU	NABENDECKEL	TAPACUBO
14	008514501	2		CUSCINETTO	BEARING	ROULEMENT	LAGER	RODAMIENTO
15	005233369	2		GHIERA	PLUG	VIROLE	GEWINDERING	VIROLA
16	0052002593	2		FLANGIA	FLANGE	BRIDE	FLANSCH	BRIDA
17	005131892	2		CONTRAPPESO	BALANCE WEIGHT	MASSELOTTE	AUSGLEICHGEWICHT	CONTRAPESO
18	005131895	2		PROTEZIONE	SHIELD	PROTECTION	ABDECKUNG	DEFENSA
19	005236033	2		FREGIO	ORNAMENT	MOTIF	ZIERSTUECK	EMBELLECEDOR
20	005236021	2		SUPPORTO	SUPPORT	SUPPORT	LAGER	SOPORTE
21	0051001139	2		SENSORE GIRI RUOTA LAVOR.	TYRE REVOLUT. SENS.	SENSEUR	GEBER	SENSOR
22	008400606	2		RONDELLA	WASHER	RONDELLE	SCHEIBE	ARANDELA
23	008410611	2		RONDELLA	WASHER	RONDELLE	SCHEIBE	ARANDELA
24	008100603	2		VITE	SCREW	VIS	SCHRAUBE	TORNILLO

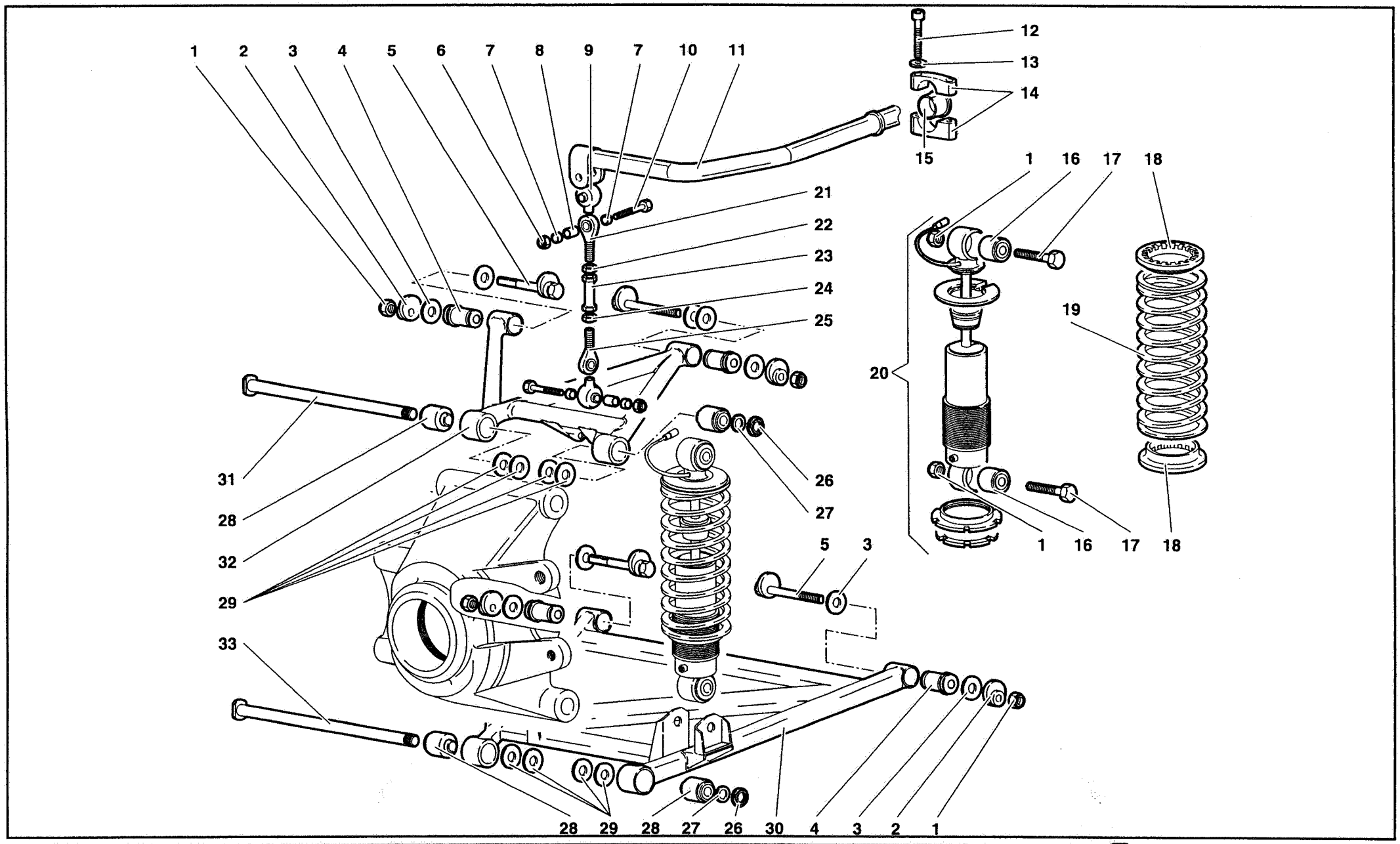

52	MY 98	REAR SUSPENSION SUSPENSION AVANT	SOSPENSIONE POSTERIORE	HINTERE AUFHÄNGUNG SUSPENSIÓN POSTERIOR	52.02.00	Diablo Roadster 09/1998

Rif. Ref. Réf. Bez. Ref.	Codice Part number Numero des pièces Teilnummer Codigo	Q.tà Q.ty Q.té Stk. C.dad	Versione Version Version Version Versión	DESCRIZIONE	DESCRIPTION	DESCRIPTION	BESCHREIBUNG	DESCRIPCION
1	008201226	8		DADO	NUT	ECROU	MUTTER	TUERCA
2	005231925	8		ECCENTRICO	CAM	EXCENTRIQUE	EXZENTER	EXCENTRICA
3	005133170			SPESSORE 1 MM	SHIM	CALE D'EPAISSEUR	DISTANZSCHEIBE	SUPLEMENTO
3	005133488			SPESSORE 1,5 MM	SHIM	CALE D'EPAISSEUR	DISTANZSCHEIBE	SUPLEMENTO
3	005133489			SPESSORE 2 MM	SHIM	CALE D'EPAISSEUR	DISTANZSCHEIBE	SUPLEMENTO
3	005133490			SPESSORE 2,5 MM	SHIM	CALE D'EPAISSEUR	DISTANZSCHEIBE	SUPLEMENTO
3	005133169			SPESSORE 3 MM	SHIM	CALE D'EPAISSEUR	DISTANZSCHEIBE	SUPLEMENTO
4	008921206	8		BOCCOLA ELASTICA	RESILIENT BUSHING	BAGUE ELASTIQUE	ELASTISCHE BUECHSE	CASQUILLO ELASTI.
5	005231923	8		PERNO CON ECCENTRICO	CAM PIN	CAME	EXZENTERBOLZEN	EJE CON LEVA
6	008200809	4		DADO	NUT	ECROU	MUTTER	TUERCA
7	005227297	8		BOCCOLA	BUSHING	DOUILLE	BUECHSE	CASQUILLO
8	005227298	4		BOCCOLA	BUSHING	DOUILLE	BUECHSE	CASQUILLO
9	005109714	4		CUFFIA	BOOT	CAPUCHON	MANSCHETTE	CAPUCHON
10	008100807	4		VITE	SCREW	VIS	SCHRAUBE	TORNILLO
11	005234393	1		BARRA TORSIONE	TORSION BAR	BARRE DE TORSION	DREHSTABFEDER	BARRA DE TORSION
12	008700683	4		VITE	SCREW	VIS	SCHRAUBE	TORNILLO
13	008410602	4		RONDELLA	WASHER	RONDELLE	SCHEIBE	ARANDELA
14	005230258	2		CAVALLOTTO	RETAINER	ARRETOIR	KLEMMSTUECK	SUJETADOR
15	005238302	2		BOCCOLA	BUSHING	DOUILLE	BUECHSE	CASQUILLO
16	005131666	8		BOCCOLA ELASTICA	RESILIENT BUSHING	BAGUE ELASTIQUE	ELASTISCHE BUECHSE	CASQUILLO ELASTI.
17	008101269	8		VITE	SCREW	VIS	SCHRAUBE	TORNILLO
18	005219380	8		ANELLO	RING	BAGUE	RING	ANILLO
19	005226157	4		MOLLA	SPRING	RESSORT	FEDER	RESORTE
20	005233166	4		AMMORTIZZATORE	SHOCK ABSORBER	AMORTISSEUR	STOSSDAEMPFER	AMORTIGUADOR
21	005227296	2		GIUNTO SFERICO	BALL JOINT	JOINT A ROTULE	KUGELGELENK	ARTICULACION
22	008201034	2		DADO	NUT	ECROU	MUTTER	TUERCA
23	005209770	2		TIRANTE	TIE ROD	TIRANT	STANGE	VARILLA
24	008201035	2		DADO	NUT	ECROU	MUTTER	TUERCA
25	005227295	2		GIUNTO SFERICO	BALL JOINT	JOINT A ROTULE	KUGELGELENK	ARTICULACION
26	008251702	4		GHIERA	PLUG	VIROLE	GEWINDERING	VIROLA
27	008401708	4		RONDELLA	WASHER	RONDELLE	SCHEIBE	ARANDELA
28	005225207	8		BOCCOLA ELASTICA	RESILIENT BUSHING	BAGUE ELASTIQUE	ELASTISCHE BUECHSE	CASQUILLO ELASTI.
29	008401710	24		RONDELLA	WASHER	RONDELLE	SCHEIBE	ARANDELA
30	005225906	1		BRACCIO INFERIORE DX	ARM	BRAS	ARM	BRAZO
30	005225907	1		BRACCIO INFERIORE SX	ARM	BRAS	ARM	BRAZO
31	005225204	2		PERNO	PIN	AXE	BOLZEN	EJE
32	005225909	1		BRACCIO SUPERIORE SX	ARM	BRAS	ARM	BRAZO
32	005225908	1		BRACCIO SUPERIORE DX	ARM	BRAS	ARM	BRAZO
33	005225205	2		PERNO	PIN	AXE	BOLZEN	EJE

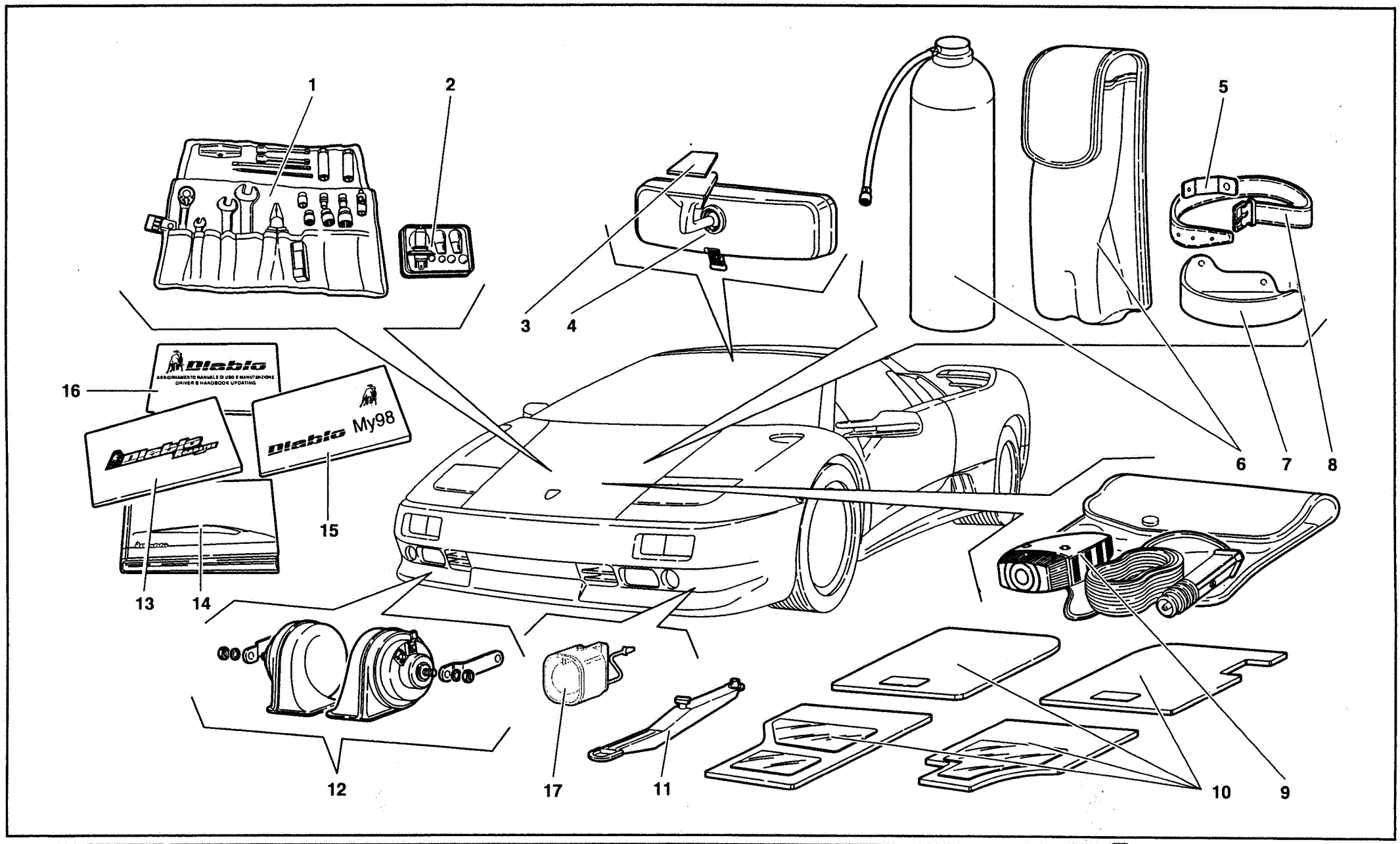

59	MY 98	ACCESSORIES ACCESSOIRES	ACCESSORI	ZUBEHÖR ACCESORIOS	59.01.00	Diablo Roadster 09/1998

Rif. Ref. Réf. Bez. Ref.	Codice Part number Numero des pièces Teilnummer Codigo	Q.tà Q.ty Q.té Stk. C.dad	Versione Version Version Version Versión	DESCRIZIONE	DESCRIPTION	DESCRIPTION	BESCHREIBUNG	DESCRIPCION
1	004830512	1		BORSA CON UTENSILI	TOOL KIT W/BAG	TROUSSE AVEC OU-	WERKZEUGTASCHE	BOLSA DE HERRA-
2	004830510	1		KIT LAMPADINE	KIT BULBS	KIT LAMPES	KIT LAMPEN	KIT BOMBILLAS
2	004832717	1	71	KIT LAMPADINE	KIT BULBS	KIT LAMPES	KIT LAMPEN	KIT BOMBILLAS
2	004832717	1	96	KIT LAMPADINE	KIT BULBS	KIT LAMPES	KIT LAMPEN	KIT BOMBILLAS
3	009490409	1		ADESIVO	ADHESIV	ADHESIF	KLEBEMITTEL	ADHESIVO
4	009490415	1		SPECCHIO RETROVISORE	REAR VIEW MIRROR	RETROVISEUR	RUECKBLICKSPIEGEL	ESPEJO RETROVIS.
5	004836126	2		SUPPORTO	SUPPORT	SUPPORT	LAGER	SOPORTE
6	004834670	1		BOMBOLETTA RIPARAGOMMA	INFLATOR	BOMBE	REIFENFULLFLASCHE	BOMBA
7	009411107	1		SUPPORTO DX	RIGHT SUPPORT	SUPPORT	LAGER	SOPORTE
7	009411108	1		SUPPORTO SX	LEFT SUPPORT	SUPPORT	LAGER	SOPORTE
8	004831747	2		CINTURA	BELT	CEINTURE	SICHERHEITSGURT	CINTURON
9	004831304	1		LAMPADA TRASPORTABILE	INSPECTION LAMP	LAMPE BALADEUSE	HANDLEUCHTE	LAMPARA DE INSP.
10	009458058	1		SERIE TAPPETI	SET OF MATS	SERIE DE TAPIS	SATZ MATTEN	JUEGO ALFOMBRIL.
10	009458044	1	74	SERIE TAPPETI	SET OF MATS	SERIE DE TAPIS	SATZ MATTEN	JUEGO ALFOMBRIL.
11	004129973	1		GANCIO DI TRAINO	TOW HOOK	CROCHET D'ATTELAGE	ZUGHAKEN	ENGANCHE DE REM.
12	005935217	1		KIT AVVISATORI	HORN ASSY	AVERTISSEURS	SATZ SIGNALHOERN.	GRUPO AVISADOR
13	901325723	1		LIBRETTO ALLEG. PER "DIABLO R."	"DIABLO R." OWNER B.	LIVRE	BUCH	LIBRO
14	901325701	1		LIBRETTO USO E MANUTENZIONE	OWNER BOOK	LIVRE	BUCH	LIBRO
14	901327101	1	71	LIBRETTO USO E MANUTENZIONE	OWNER BOOK	LIVRE	BUCH	LIBRO
14	901327101	1	96	LIBRETTO USO E MANUTENZIONE	OWNER BOOK	LIVRE	BUCH	LIBRO
15	901325733	1		LIBRETTO "MY 98"	BOOK "MY 98"	LIVRE "MY 98"	BUCH "MY 98"	LIBRO "MY 98"
16	901325725	1		AGGIORNAMENTO LIBRETTO U.M.	BOOK UPDATING	MISE A JOUR LIVRE	BUCH-ABAENDERUNG	PUESTA ALDIA LIBRO
17	0061001924	1		SIRENA ANTIFURTO	ANTITHEFT SIREN	SIREN ANTIVOL	DIE STAHLSCHUTZ SIRENE	SIRENE ANTIRROBO

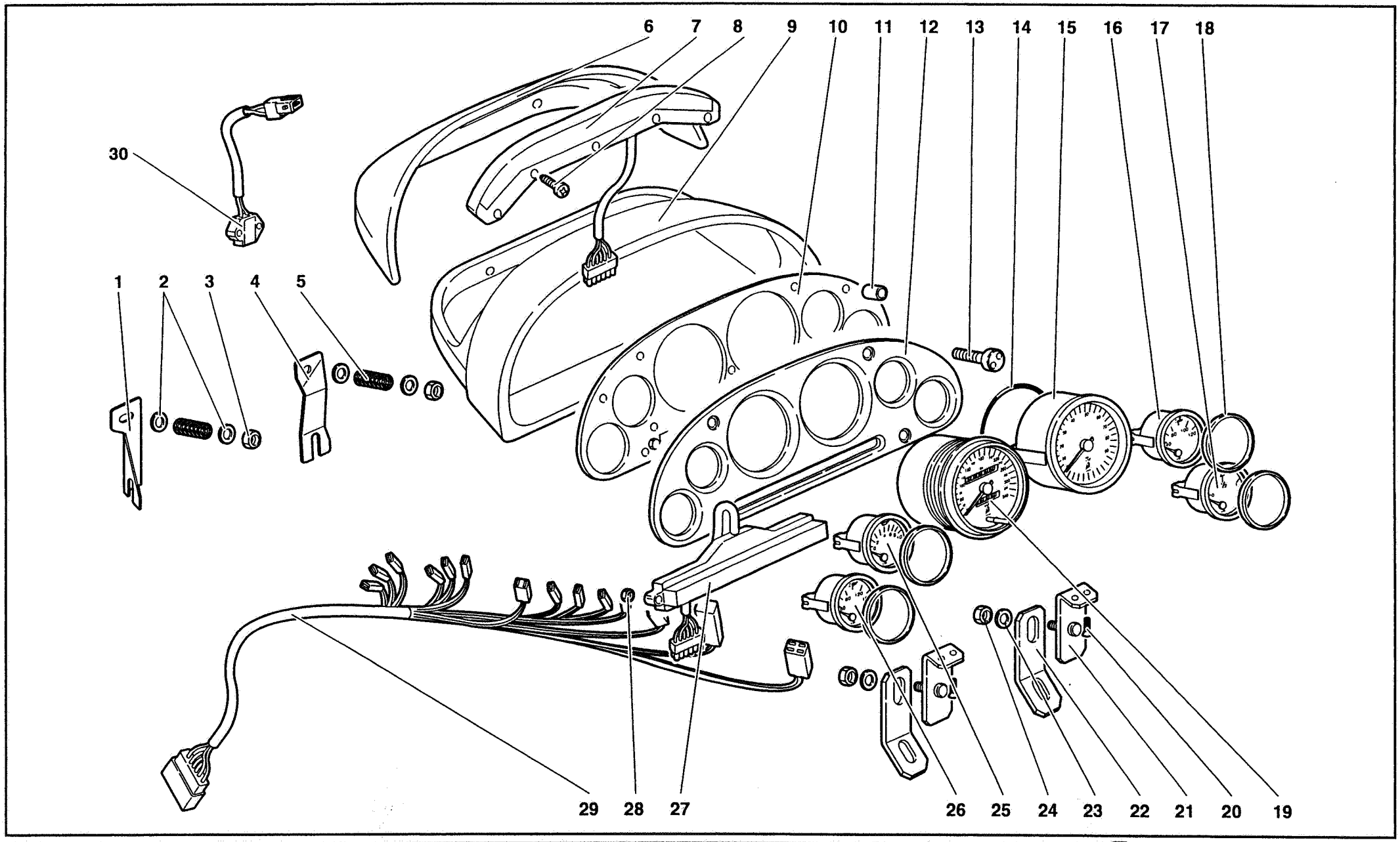

60	MY 98	STRUMENTAZIONE CRUSCOTTO DASHBOARD INSTRUMENTS INSTRUMENTS SUR TABLEAU DE BORD STIRNWAND-INSTRUMENTE INSTRUMENTACIÓN DEL SALPICADERO	60.01.00	Diablo Roadster 09/1998

Rif. Ref. Réf. Bez. Ref.	Codice Part number Numero des pièces Teilnummer Codigo	Q.tà Q.ty Q.té Stk. C.dad	Versione Version Version Version Versión	DESCRIZIONE	DESCRIPTION	DESCRIPTION	BESCHREIBUNG	DESCRIPCION
1	009414415	1		STAFFA SX	LEFT BRACKET	ETRIER	HALTER	SOPOR
1	009414422	1	74	STAFFA SX	LEFT BRACKET	ETRIER	HALTER	SOPOR
2	008400606	4		RONDELLA	WASHER	RONDELLE	SCHEIBE	ARANDELA
3	008200604	4		DADO	NUT	ECROU	MUTTER	TUERCA
4	009414414	1		STAFFA DX	RIGHT BRACKET	ETRIER	HALTER	SOPORTE
4	009414435	1	74	STAFFA DX	RIGHT BRACKET	ETRIER	HALTER	SOPORTE
5	009414416	2		MOLLA	SPRING	RESSORT	FEDER	RESORTE
6	009414427	1		CRUSCOTTO POST.	REAR DASHBOARD P.	TABLIER	STIRNWAND	TABLERO
7	006033214	1		GRUPPO SPIE	WARNING LIGHTS	LAMPES TEMOIN	WARNLICHTER	GRUPO DE INDICAD.
8	008700449	5		VITE	SCREW	VIS	SCHRAUBE	TORNILLO
9	009414437	1		CRUSCOTTO ANT.	FRONT DASHBOARD P.	TABLIER	STIRNWAND	TABLERO
10	009414428	1		PLANCIA PORTASTRUMENTI	INSTRUMENT PANEL	PLANCHE DE BORD	INSTRUMENTENBRET.	TABLERO DE INST.
11	009414407	5		DISTANZIALE	SPACER	ENTRETOISE	ABSTANDSTUECK	SEPARADOR
12	009414429	1		PIASTRA	PLATE	PLAQUE	PLATTE	PLACA
13	009414420	4		VITE	SCREW	VIS	SCHRAUBE	TORNILLO
14	008609802	1		ANELLO GOMMA	RUBBER RING	BAGUE CAOUTCHOUC	GUMMIRING	GUARNICION DE
15	006029656	1		CONTAGIRI	REVOLUTION COUNT.	COMPTE-TOURS	DREHZAHLMESSER	CUENTARR.
16	006029660	1		INDICATORE TEMPERATURA ACQUA	WATER TEMP. GAUGE	INDICATE. TEMP. EAU	WARNLICHT	INDICADOR
17	006029657	1		INDICATORE LIVELLO CARBURANTE	FUEL LEVEL GAUGE	INDICATE. NIVEAU ES.	KRAFTSTOFF. ANZ.	INDICADOR
18	006030886	4		DISTANZIALE	SPACER	ENTRETOISE	ABSTANDSTUECK	SEPARADOR
19	006029655	1		CONTACHILOMETRI	SPEEDOMETER - KM	COMPTEUR KILOMET.	KILOMETERZAEHLER	CUENTAKILOME.
19	006030773	1	71	CONTAMIGLIA	SPEEDOMETER-MILES	COMPTEUR DE MILLES	MEILENZAEHLER	CUENTAMILLAS
19	006030773	1	74	CONTAMIGLIA	SPEEDOMETER-MILES	COMPTEUR DE MILLES	MEILENZAEHLER	CUENTAMILLAS
20	008700457	4		VITE	SCREW	VIS	SCHRAUBE	TORNILLO
21	009414433	2		STAFFA	BRACKET	ETRIER	HALTER	SOPORTE
22	009414432	2		STAFFA	BRACKET	ETRIER	HALTER	SOPOR
23	008400509	2		RONDELLA	WASHER	RONDELLE	SCHEIBE	ARANDELA
24	008200501	2		DADO	NUT	ECROU	MUTTER	TUERCA
25	006029658	1		INDICATORE PRESSIONE OLIO	OIL PRESSURE GAUGE	INDICAT. PRES. HUILE	OELDRUCKANZ.	INDICADOR
26	006029659	1		INDICATORE TEMPERATURA OLIO	OIL TEMPERA. GAUGE	INDICAT. TEMP. HUILE	OELTEMP-ANZ.	INDICADOR
27	006033213	1		GRUPPO SPIE	WARNING LIGHTS	LAMPES TEMOIN	WARNLICHTER	GRUPO DE INDI.
28	008200406	2		DADO	NUT	ECROU	MUTTER	TUERCA
29	006133198	1		CABLAGGIO CRUSCOTTO	ELECT CABLE	CABLE	LEITUNG	CABLE
30	004526662	1		SENSORE TEMPERATURA ESTERNA	TEMPERATURE SENS.	SENSEUR	TEMP.-GEBER	SENSOR TEMPERAT.

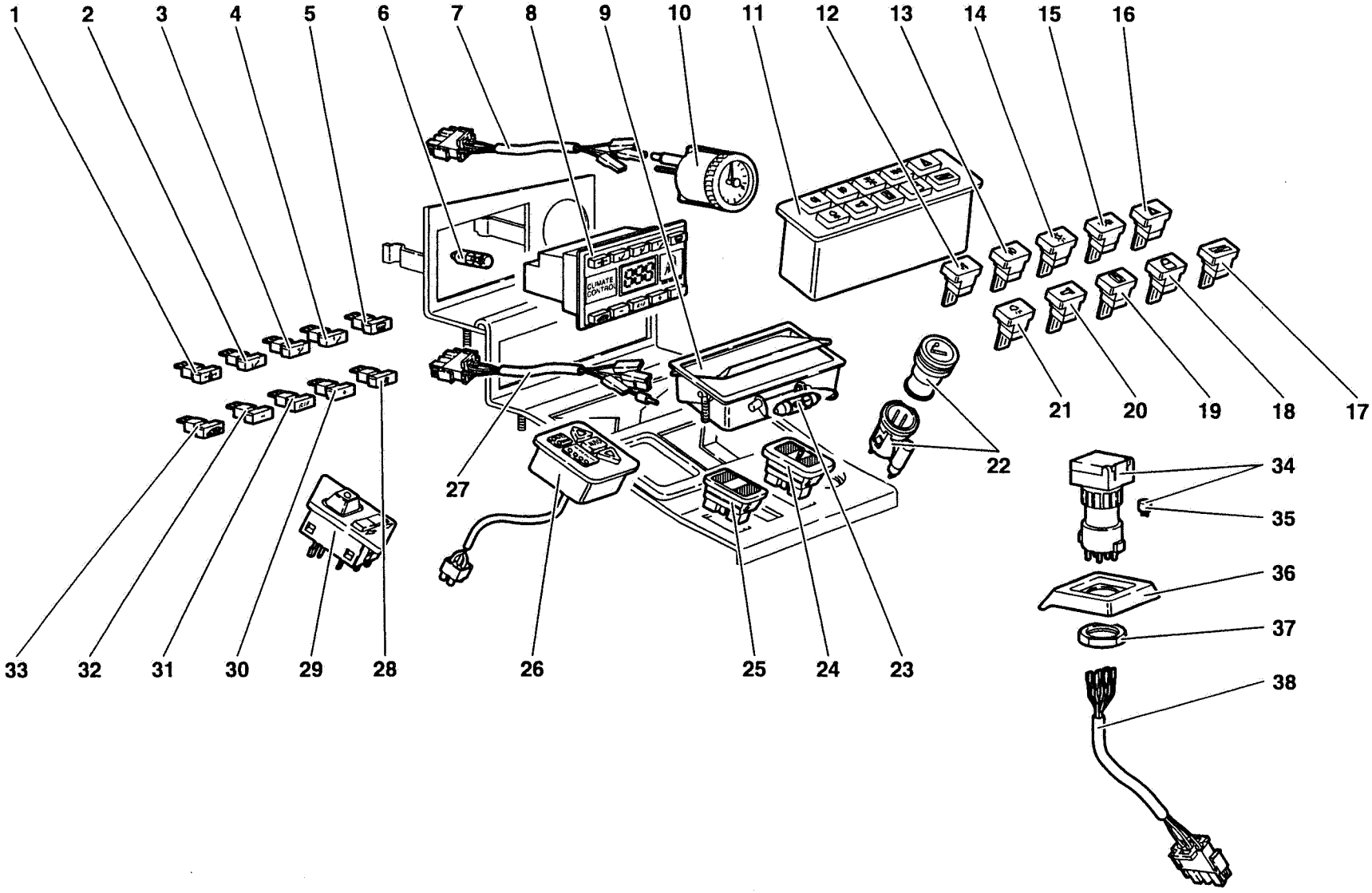

60	MY 98	TUNNEL PANEL INSTRUMENTS INSTRUMENTS SUR TUNNEL	**STRUMENTAZIONE SU TUNNEL**	INSTRUMENTE AN TUNNEL PANEL DE INSTRUMENTOS EN EL TÚNEL	60.02.00	diablo ROADSTER 09/1998

Rif. Ref. Réf. Bez. Ref.	Codice Part number Numero des pièces Teilnummer Codigo	Q.tà Q.ty Q.té Stk. C.dad	Versione Version Version Version Versión	DESCRIZIONE	DESCRIPTION	DESCRIPTION	BESCHREIBUNG	DESCRIPCION
1	006027080	1		INTER. MANDATA ARIA LATERALE	SWITCH	INTERRUPTEUR	SCHALTER	INTERRUPTOR
2	006026633	1		INTER. MANDATA ARIA INFERIORE	SWITCH	INTERRUPTEUR	SCHALTER	INTERRUPTOR
3	006029741	1		INTER. MANDATA ARIA FRONTALE	SWITCH	INTERRUPTEUR	SCHALTER	INTERRUPTOR
4	006026632	1		INTER. MANDATA ARIA SUPER.	SWITCH	INTERRUPTEUR	SCHALTER	INTERRUPTOR
5	006026634	1		INTERRUT. DEFROSTER	SWITCH	INTERRUPTEUR	SCHALTER	INTERRUPTOR
6	006327459	1		LAMPADA	BULB	LAMPE	LAMPE	BOMBILLA
7	006133751	1		CABLAGGIO OROLOGIO	ELECT CABLE	CABLE	LEITUNG	CABLE
8	006029692	1		PLANCIA CLIMATIZZATORE	CLIMATE CONTR. PAN.	PLANCHE	WAND	TABLERO
9	005933187	1		POSACENERE	ASH-TRAY	CENDRIER	ASCHENBECHER	CENICERO
10	006030649	1		OROLOGIO	CLOCK	MONTRE	UHR	RELOJ
11	006038145	1		PULSANTIERA	SWITCH PANEL	CLAVIER	SCHALTTAFEL	DECLADO
12	006029666	1		INTERRUT. RETRONEBBIA	SWITCH	INTERRUPTEUR	SCHALTER	INTERRUPTOR
13	006029665	1		INTERRUT. FENDINEBBIA ANT.	SWITCH	INTERRUPTEUR	SCHALTER	INTERRUPTOR
14	006035295	1		INTERRUT. BLOCCATO	SWITCH	INTERRUPTEUR	SCHALTER	INTERRUPTOR
15	006029662	1		INTERRUT. LUCI POSIZIONE	SWITCH	INTERRUPTEUR	SCHALTER	INTERRUPTOR
16	006029664	1		INTERRUT. "HAZARD"	SWITCH	INTERRUPTEUR	SCHALTER	INTERRUPTOR
17	006031357	1		INTERRUT. REGOLAZ. LUCI	SWITCH	INTERRUPTEUR	SCHALTER	INTERRUPTOR
18	006029668	1		INTERRUT. SBLOCCA PORTE	SWITCH	INTERRUPTEUR	SCHALTER	INTERRUPTOR
19	006029669	1		INTERRUT. PORT. CARBURANTE	SWITCH	INTERRUPTEUR	SCHALTER	INTERRUPTOR
20	006029667	1		INTERRUT. BLOCCA PORTE	SWITCH	INTERRUPTEUR	SCHALTER	INTERRUPTOR
21	006030484	1		INTERRUT. PLAFONIERA	SWITCH	INTERRUPTEUR	SCHALTER	INTERRUPTOR
22	005933188	1		ACCENDISIGARI	CIGAR LIGHTER	ALLUME-CIGARE	ZIGARRENANZUEN.	ENCENDEDOR
23	006334291	1		LAMPADA	BULB	LAMPE	LAMPE	BOMBILLA
24	006035498	1		INTERRUT. LIFTING S.	SWITCH	INTERRUPTEUR	SCHALTER	INTERRUPTOR
25	006029671	2		INTERRUT. ALZACR.	SWITCH	INTERRUPTEUR	SCHALTER	INTERRUPTOR
26	005137465	1		PULSANTIERA (KONI)	SWITCH PANEL	CLAVIER	SCHALTTAFEL	DECLADO
26	005134573	1	95	PULSANTIERA (KONI)	SWITCH PANEL	CLAVIER	SCHALTTAFEL	DECLADO
27	006134524	1		CABLAGGIO POSACENERE	ELECT CABLE	CABLE	LEITUNG	CABLE
28	006027085	1		INTERRUT. COMANDO VENTOLA	SWITCH	INTERRUPTEUR	SCHALTER	INTERRUPTOR
29	006037116	1		INTERRUT. SPECCHI	SWITCH	INTERRUPTEUR	SCHALTER	INTERRUPTOR
30	006027084	1		INTERRUT. CON "+"	SWITCH	INTERRUPTEUR	SCHALTER	INTERRUPTOR
31	006027083	1		INTERRUT. CON "C°/F°"	SWITCH	INTERRUPTEUR	SCHALTER	INTERRUPTOR
32	006027082	1		INTERRUT. CON "-"	SWITCH	INTERRUPTEUR	SCHALTER	INTERRUPTOR
33	006027081	1		INTERRUT. RICIRC. ARIA	SWITCH	INTERRUPTEUR	SCHALTER	INTERRUPTOR
34	005937768	1		PULSANTE SBLOCCA TETTO	ROOF - BUTTON	BOUTON	DRUCKKNOPF	PULSADOR
35	005937365	1		LAMPADA	BULB	LAMPE	LAMPE	BOMBILLA
36	005937313	1		RIVESTIMENTO	COVERING	REVETEMENT	VERKLEIDUNG	FORRO
37	005937307	1		DADO	NUT	ECROU	MUTTER	TUERCA
38	006137393	1		CABLAGGIO PULSANTE	ELECT CABLE	CABLE	LEITUNG	CABLE