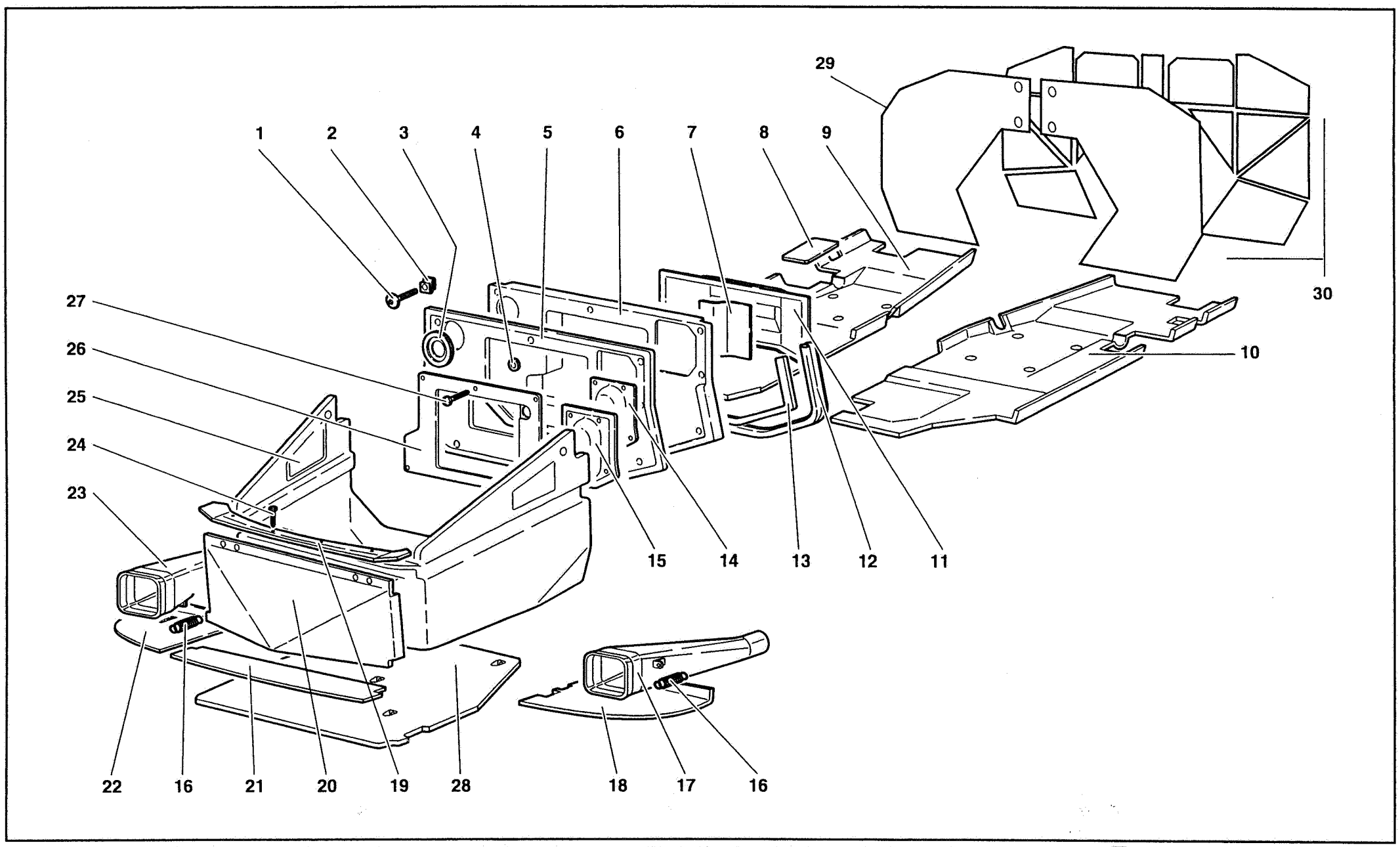

68	MY 98	FRAME FLOOR PANELS PANNEAUX FONDS CHASSIS	PANNELLI FONDI TELAIO	RAHMEN-BODENVERKLEIDUNG PANELES FONDOS CHASIS	68.01.00	Diablo Roadster 09/1998

Rif. Ref. Réf. Bez. Ref.	Codice Part number Numero des pièces Teilnummer Codigo	Q.tà Q.ty Q.té Stk. C.dad	Versione Version Version Version Versión	DESCRIZIONE	DESCRIPTION	DESCRIPTION	BESCHREIBUNG	DESCRIPCION
1	008700671	10		VITE	SCREW	VIS	SCHRAUBE	TORNILLO
2	008220605	3		MOLLETTA	CLIP	AGRAFE	KLEMMSTUECK	SUJETADOR
3	009409215	1		GUARNIZIONE	GASKET	GUARNITURE	DICHTUNG	GUARNIZIONE
4	009909101	1		DISTANZIALE	SPACER	ENTRETOISE	ABSTANDSTUECK	SEPARADOR
5	009409228	1		RIVESTIMENTO	COVERING	REVETEMENT	VERKLEIDUNG	FORRO
6	009409242	1		PANNELLO	PANEL	PANNEAU	VERKLEIDUNG	CONTRAPANEL
7	009409247	1		PELLICOLA	COVERING	REVETEMENT	VERKLEIDUNG	FORRO
8	009911802	1		PANNELLO	PANEL	PANNEAU	VERKLEIDUNG	CONTRAPANEL
9	0068001554	1		PIANALE DX	RIGHT SHELF PANEL	PLATEAU	PLATTE	PLATAFORMA
10	0068001555	1		PIANALE SX	LEFT SHELF PANEL	PLATEAU	PLATTE	PLATAFORMA
11	009411112	1		PANNELLO	PANEL	PANNEAU	VERKLEIDUNG	CONTRAPANEL
12	009409218	1		GUARNIZIONE	GASKET	GUARNITURE	DICHTUNG	GUARNIZIONE
13	009409219	1		GUARNIZIONE	GASKET	GUARNITURE	DICHTUNG	GUARNIZIONE
14	009409245	1		SPORTELLO ISPEZIONE	INSPECTION LID	VOLET	DECKEL	TAPA
15	009409246	1		RIVESTIMENTO	COVERING	REVETEMENT	VERKLEIDUNG	FORRO
16	001321270	4		MOLLA	SPRING	RESSORT	FEDER	RESORTE
17	009953105	1		CONVOGLIATORE SX	LEFT CONVEYOR	CONVOYEUR	LEITBLECH	CANALIZADOR
18	009411101	1		PANNELLO SX .	LEFT PANEL	PANNEAU	VERKLEIDUNG	CONTRAPANEL
19	0068001766	1		PANNELLO	PANEL	PANNEAU	VERKLEIDUNG	CONTRAPANEL
20	0068001342	1		PANNELLO	PANEL	PANNEAU	VERKLEIDUNG	CONTRAPANEL
21	009411106	1		PANNELLO	PANEL	PANNEAU	VERKLEIDUNG	CONTRAPANEL
22	009411115	1		PANNELLO DX	RIGHT PANEL	PANNEAU	VERKLEIDUNG	CONTRAPANEL
23	009953106	1		CONVOGLIATORE DX	RIGHT CONVEYOR	CONVOYEUR	LEITBLECH	CANALIZADOR
24	008700211	4		VITE	SCREW	VIS	SCHRAUBE	TORNILLO
25	0065001332	1		RIVESTIMENTO	COVERING	REVETEMENT	VERKLEIDUNG	FORRO
26	0065001326	1		CORNICE	FRAME	MONTURE	RAHMEN	MARCO
27	008700211	6		VITE	SCREW	VIS	SCHRAUBE	TORNILLO
28	0068001343	1		PANNELLO	PANEL	PANNEAU	VERKLEIDUNG	CONTRAPANEL
29	310144009	1		ISOLAM. INT. ABITACOLO	INTERNAL INSULATION	ISOLATION INTER.	INNENISOLIERUNG	AISLAMIENTO INT.
30	310132017	1		ISOLAM. INT. ABITACOLO	INTERNAL INSULATION	ISOLATION INTER.	INNENISOLIERUNG	AISLAMIENTO INT.

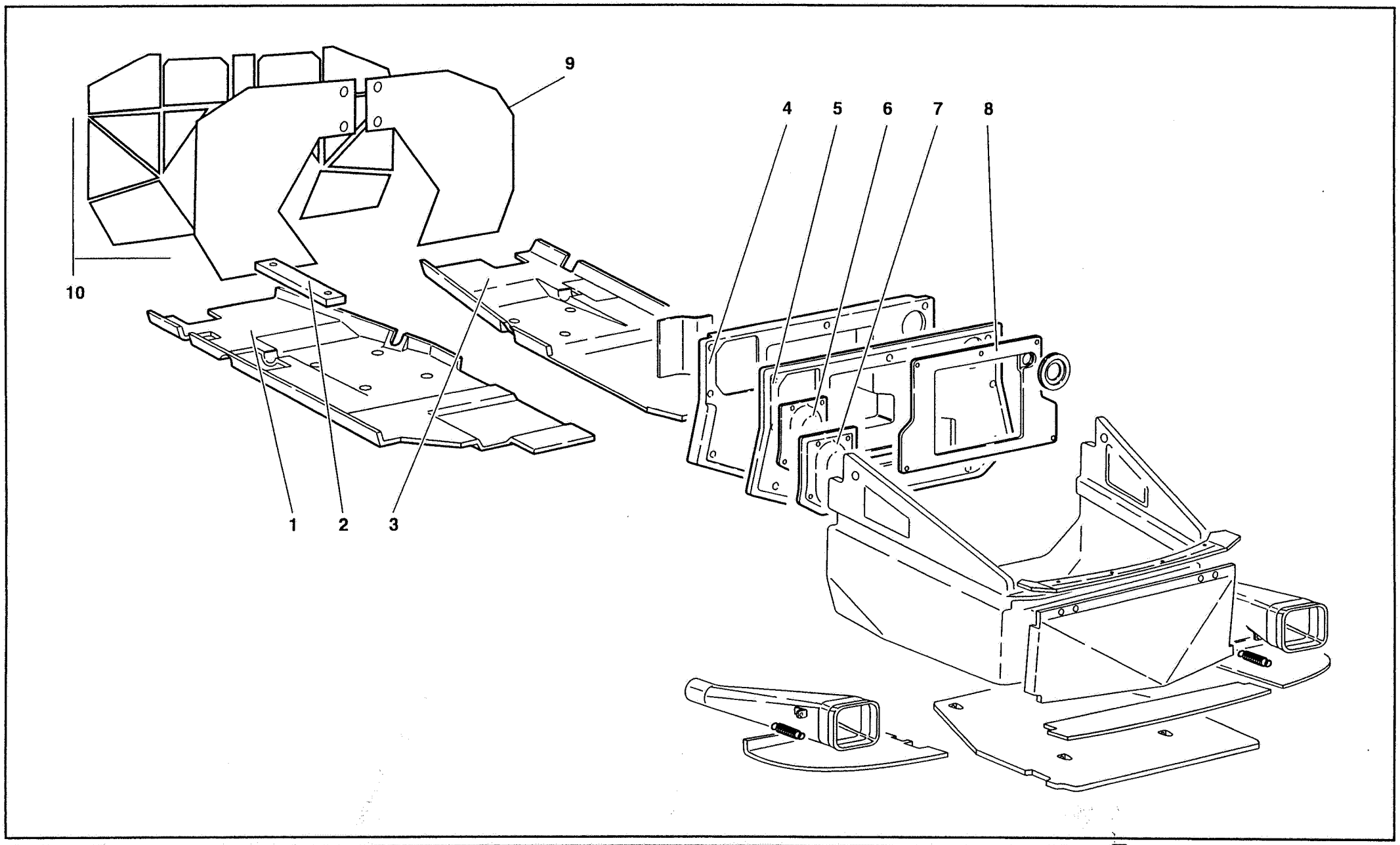

68	MY 98	FRAME FLOOR PANELS PANNEAUX FONDS CHASSIS	PANNELLI FONDI TELAIO (Ver. 74)	RAHMEN-BODENVERKLEIDUNG PANELES FONDOS CHASIS	68.01.00	Diablo Roadster 09/1998

Rif. Ref. Réf. Bez. Ref.	Codice Part number Numero des pièces Teilnummer Codigo	Q.tà Q.ty Q.té Stk. C.dad	Versione Version Version Version Versión	DESCRIZIONE	DESCRIPTION	DESCRIPTION	BESCHREIBUNG	DESCRIPCION
1	0068001556	1		PIANALE DX	RIGHT SHELF PANEL	PLATEAU	PLATTE	PLATAFORMA
2	009435234	1		DISTANZIALE	SPACER	ENTRETOISE	ABSTANDSTUECK	SEPARADOR
3	0068001557	1		PIANALE SX	LEFT SHELF PANEL	PLATEAU	PLATTE	PLATAFORMA
4	009909102	1		PANNELLO	PANEL	PANNEAU	VERKLEIDUNG	CONTRAPANEL
5	009409232	1		RIVESTIMENTO	COVERING	REVETEMENT	VERKLEIDUNG	FORRO
6	009409235	1		SPORTELLO ISPEZIONE	INSPECTION LID	VOLET	DECKEL	TAPA
7	009409233	1		RIVESTIMENTO	COVERING	REVETEMENT	VERKLEIDUNG	FORRO
8	009909105	1		CORNICE AMPLIFICATORE	FRAME	MONTURE	RAHMEN	MARCO
9	00310144009	1		ISOLAM. INT. ABITACOLO	INTERNAL INSULATION	ISOLATION INTER.	INNENISOLIERUNG	AISLAMIENTO INT.
10	00310132017	1		ISOLAM. INT. ABITACOLO	INTERNAL INSULATION	ISOLATION INTER.	INNENISOLIERUNG	AISLAMIENTO INT.

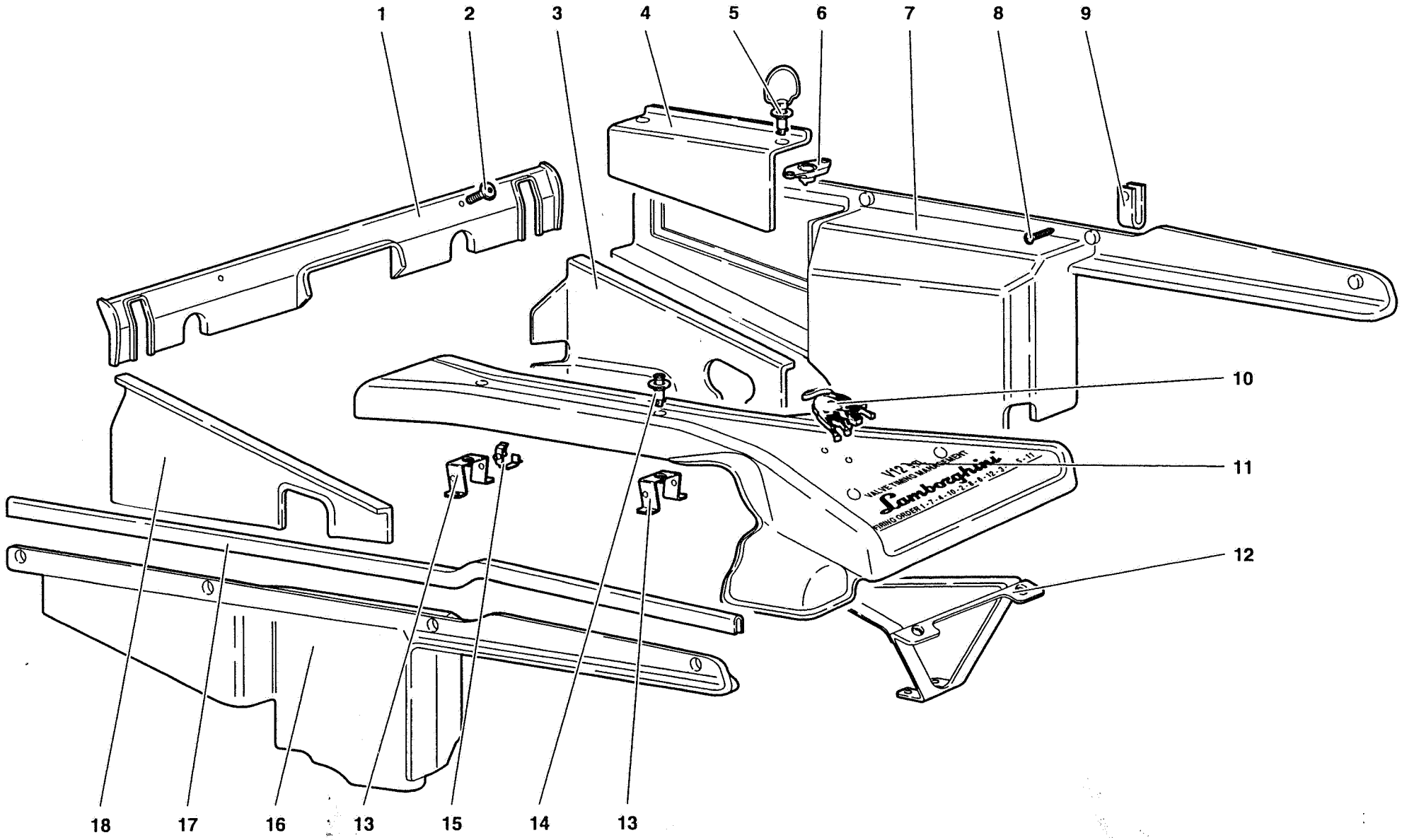

68	MY 98	PANNELLI VANO MOTORE	68.02.00
		ENGINE HOUSING PANELS / PANNEAUX COMPARTIMENT MOTEUR	MOTORRAUM-VERKLEIDUNG / PANELES ALOJAMIENTO MOTOR

Diablo ROADSTER

09/1998

Rif. Ref. Réf. Bez. Ref.	Codice Part number Numero des pièces Teilnummer Codigo	Q.tà Q.ty Q.té Stk. C.dad	Versione Version Version Version Versión	DESCRIZIONE	DESCRIPTION	DESCRIPTION	BESCHREIBUNG	DESCRIPCION
1	009911603	1		PANNELLO	PANEL	PANNEAU	VERKLEIDUNG	CONTRAPANEL
2	008700659	2		VITE	SCREW	VIS	SCHRAUBE	TORNILLO
3	009911606	1		PANNELLO	PANEL	PANNEAU	VERKLEIDUNG	CONTRAPANEL
4	009911700	1		SPORTELLO ISPEZIONE	INSPECTION LID	VOLET	DECKEL	TAPA
5	009911608	2		DISPOSITIVO CHIUSURA	LOCK	VERROU	RIEGEL	PESTILLO
6	009411615	2		FERMAGLIO	CLIP	AGRAFE	KLEMMSTUECK	SUJETADOR
7	009911601	1		PANNELLO	PANEL	PANNEAU	VERKLEIDUNG	CONTRAPANEL
8	008700454	8		VITE	SCREW	VIS	SCHRAUBE	TORNILLO
9	008220507	8		MOLLETTA	CLIP	AGRAFE	KLEMMSTUECK	SUJETADOR
10	006121271	1		FREGIO	ORNAMENT	MOTIF	ZIERSTUECK	EMBELLECEDOR
11	0020001295	1		PANNELLO	PANEL	PANNEAU	VERKLEIDUNG	CONTRAPANEL
12	001637847	1		STAFFA	BRACKET	ETRIER	HALTER	SOPORTE
13	001637846	2		STAFFA	BRACKET	ETRIER	HALTER	SOPORTE
14	009411614	4		VITE	SCREW	VIS	SCHRAUBE	TORNILLO
15	006134202	4		FASCETTA	STRAP	COLLIER	HALTEBAND	ABRAZADERA
16	009911602	1		PANNELLO	PANEL	PANNEAU	VERKLEIDUNG	CONTRAPANEL
17	009911609	2		GUARNIZIONE	GASKET	GUARNITURE	DICHTUNG	GUARNIZIONE
18	009911607	1		PANNELLO	PANEL	PANNEAU	VERKLEIDUNG	CONTRAPANEL

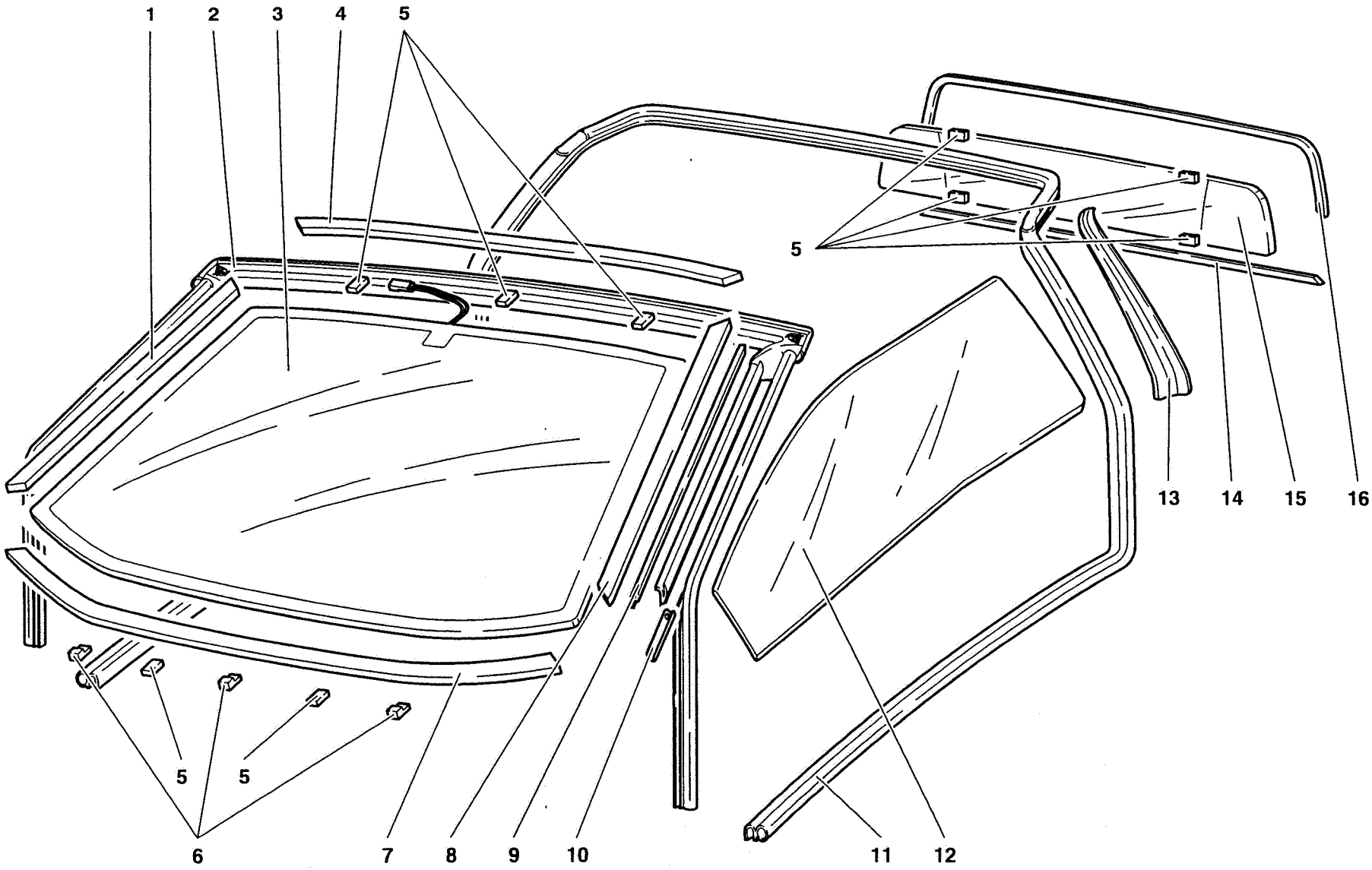

70	MY 98	WINDOWS GLACES	CRISTALLI	FENSTERSCHEIBEN CRISTALES	70.01.00	Diablo Roadster 09/1998

Rif. Ref. Réf. Bez. Ref.	Codice Part number Numero des pièces Teilnummer Codigo	Q.tà Q.ty Q.té Stk. C.dad	Versione Version Version Version Versión	DESCRIZIONE	DESCRIPTION	DESCRIPTION	BESCHREIBUNG	DESCRIPCION
1	009915104	1		CORNICE DX	FRAME	MONTURE	RAHMEN	MARCO
2	0067001675	1		GUARNIZIONE	GASKET	GUARNITURE	DICHTUNG	GUARNIZIONE
3	009915106	1		PARABREZZA	WINDSHIELD GLASS	GLACE	GLASSCHEIBE	CRISTAL
4	009915102	1		CORNICE	FRAME	MONTURE	RAHMEN	MARCO
5	009415102	9		DISTANZIALE	SPACER	ENTRETOISE	ABSTANDSTUECK	SEPARADOR
6	009415104	3		DISTANZIALE	SPACER	ENTRETOISE	ABSTANDSTUECK	SEPARADOR
7	009415201	1		CORNICE	FRAME	MONTURE	RAHMEN	MARCO
8	009915105	1		CORNICE SX	FRAME	MONTURE	RAHMEN	MARCO
9	009921713	1		SUPPORTO SX	LEFT SUPPORT	SUPPORT	LAGER	SOPORTE
9	009921712	1		SUPPORTO DX	RIGHT SUPPORT	SUPPORT	LAGER	SOPORTE
10	0072001470	2		PIASTRINO	SMALL PLATE	PLAQUE	PLATTE	PLACA
11	009907203	1		GUARNIZIONE	GASKET	GUARNITURE	DICHTUNG	GUARNIZIONE
12	009921501	1		CRISTALLO PORTA DX	RIGHT DOOR GLASS	GLACE	GLASSCHEIBE	CRISTAL
12	009921502	1		CRISTALLO PORTA SX	LEFT DOOR GLASS	GLACE	GLASSCHEIBE	CRISTAL
13	009907110	1		GUARNIZIONE SX	LEFT GASKET	GUARNITURE	DICHTUNG	GUARNIZIONE
13	009907109	1		GUARNIZIONE DX	RIGHT GASKET	GUARNITURE	DICHTUNG	GUARNIZIONE
14	009915302	1		CORNICE	FRAME	MONTURE	RAHMEN	MARCO
15	009915300	1		CRISTALLO LUNOTTO	REAR WINDOW GLASS	GLACE	GLASSCHEIBE	CRISTAL
16	009915301	1		CORNICE	FRAME	MONTURE	RAHMEN	MARCO

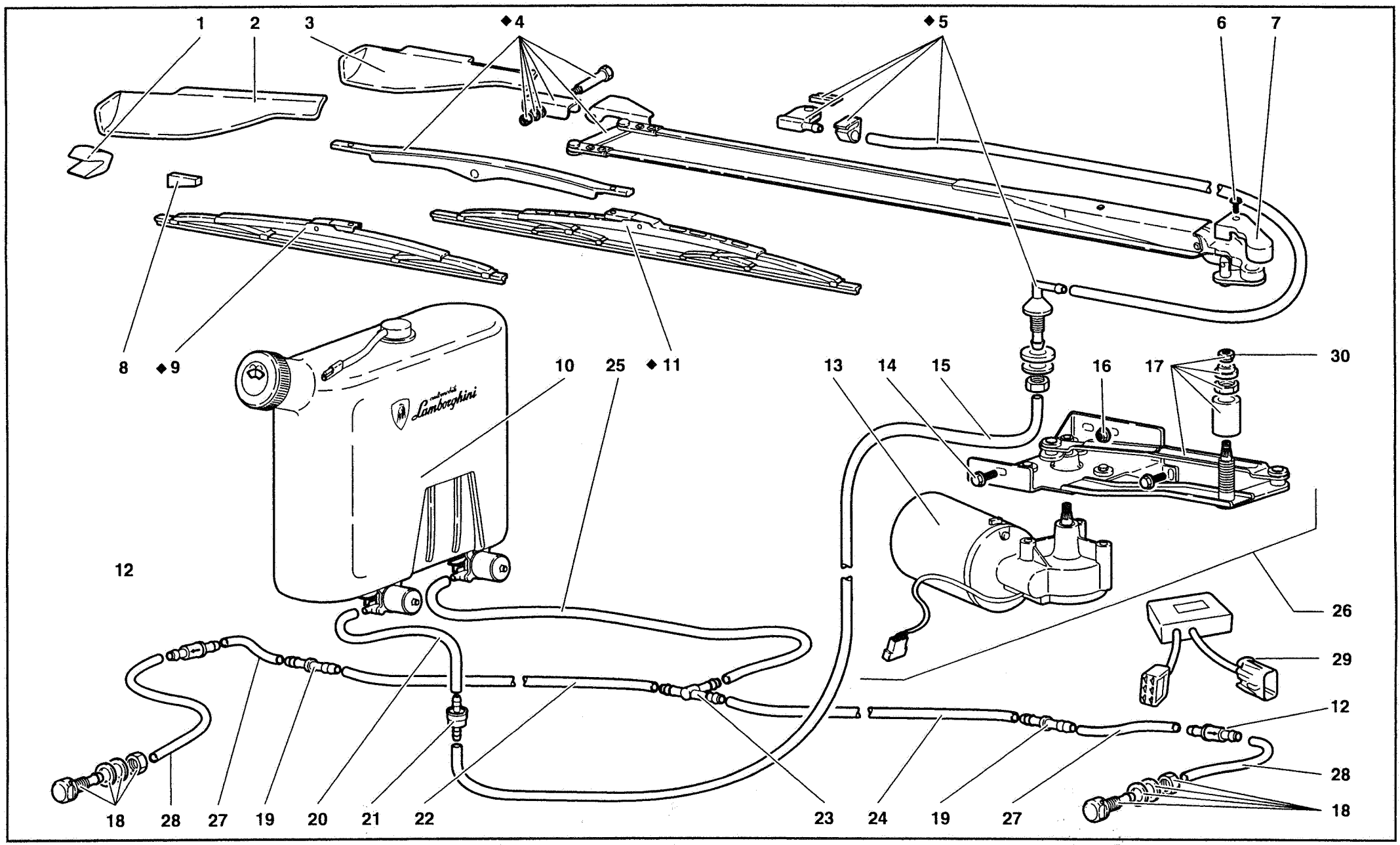

71	MY 98	TERGICRISTALLO E DISPOSITIVO LAVAFARI WINDSCREEN WIPER AND HEADLAMP WASHERS SCHEIBENWISCHER UND SCHEINWERFER-WASCHANLAGE ESSUIE-GLACE ET DISPOSITF LAVE-PHARES LIMPIACRISTALES Y DISPOSITIVO LAVAFAROS	71.01.00	Diablo Roadster 09/1998

Rif. Ref. Réf. Bez. Ref.	Codice Part number Numero des pièces Teilnummer Codigo	Q.tà Q.ty Q.té Stk. C.dad	Versione Version Version Version Versión	DESCRIZIONE	DESCRIPTION	DESCRIPTION	BESCHREIBUNG	DESCRIPCION
1	009420129	1		PARACOLPI GOMMA	RUBBER BUMPER	PARE-CHOCS	GUMMIPUFFER	TOPE DE GOMA
2	009420128	1		ALETTA ESTERNA	FIN	AILETTE	RIPPE	ALETA
3	009420127	1		ALETTA INTERNA	FIN	AILETTE	RIPPE	ALETA
4	009920103	1		BRACCIO TERGITORE	WIPER ARM	BRAS	ARM	BRAZO
5	009420116	1		LAVAPARABREZZA	WINDSCREEN WASH.	LAVE GLACE	WINDSCHUTZSCHEIB.	LIMPIA PARABRISAS
6	009420138	1		VITE	SCREW	VIS	SCHRAUBE	TORNILLO
7	009420137	1		PROTEZIONE	SHIELD	PROTECTION	ABDECKUNG	DEFENSA
8	009420136	1		GOMMA	RUBBER	CAUTCHOUC	GUMMI	CAUCHO
9	009420126	1		SPAZZOLA TERGI (330 MM)	WIPER BRUSH	BROSSE	STAHLBUERSTE	ESCOBILLA
10	009420219	1		SERBATOIO LAVACRISTALLO	WATER RESERVOIR	RESERVOIR	BEHAELTER	DEPOSITO
11	009920102	1		SPAZZOLA TERGI (450 MM)	WIPER BRUSH	BROSSE	STAHLBUERSTE	ESCOBILLA
12	009420217	1		VALVOLA	VALVE	SOUPAPE	VENTIL	VALVULA
13	009420112	1		MOTORINO TERGI	WIPER MOTOR	MOTEUR ELECTRIQUE	ELEKTROMOTOR	MOTOR ELECTRICO
14	008700660	2		VITE	SCREW	VIS	SCHRAUBE	TORNILLO
15	009420211	1		TUBO	PIPE	TUYAU	ROHR	TUBO
16	008200614	2		DADO	NUT	ECROU	MUTTER	TUERCA
17	009920100	1		MECCANISMO TERGI	LEVER ASSY	ENSEMBLE LEVIERS	HEBELGRUPPE	GRUPO PALANCAS
18	009420207	2		UGELLO LAVAFARO	HEADLAMP WAS. JET	GICLEUR	DUESE	BOQUILLA
19	009420208	2		RACCORDO 2 VIE	CONNECTION	RACCORD	STUTZEN	RACOR
20	009420201	1		TUBO	PIPE	TUYAU	ROHR	TUBO
21	009420210	1		VALVOLA	VALVE	SOUPAPE	VENTIL	VALVULA
22	009420213	1		TUBO	PIPE	TUYAU	ROHR	TUBO
23	009420209	1		RACCORDO 3 VIE	CONNECTION	RACCORD	STUTZEN	RACOR
24	009420214	1		TUBO	PIPE	TUYAU	ROHR	TUBO
25	009420230	1		TUBO	PIPE	TUYAU	ROHR	TUBO
26	009920001	1		MOTORIDUTTORE TERGI COMPL.	WIPER GEAR MOTOR	MOTOREDUCTEUR	GETRIEBEMOTOR	MOTORREDUCTOR
27	009420229	2		TUBO	PIPE	TUYAU	ROHR	TUBO
28	009420228	2		TUBO	PIPE	TUYAU	ROHR	TUBO
29	006138108	1		INTERMITTENZA	INTERMITTENCE	INTERMITTENCE	INTERVALLSCHALTUNG	INTERMITENCIA
30	008200828	1		DADO	NUT	ECROU	MUTTER	TUERCA
◆	600992002	1		KIT TERGICRISTALLO	WIND SCREENWIPER	ESSUIE-GLACE	SCHEIBENWISCHER	LIMPIACRISTALES

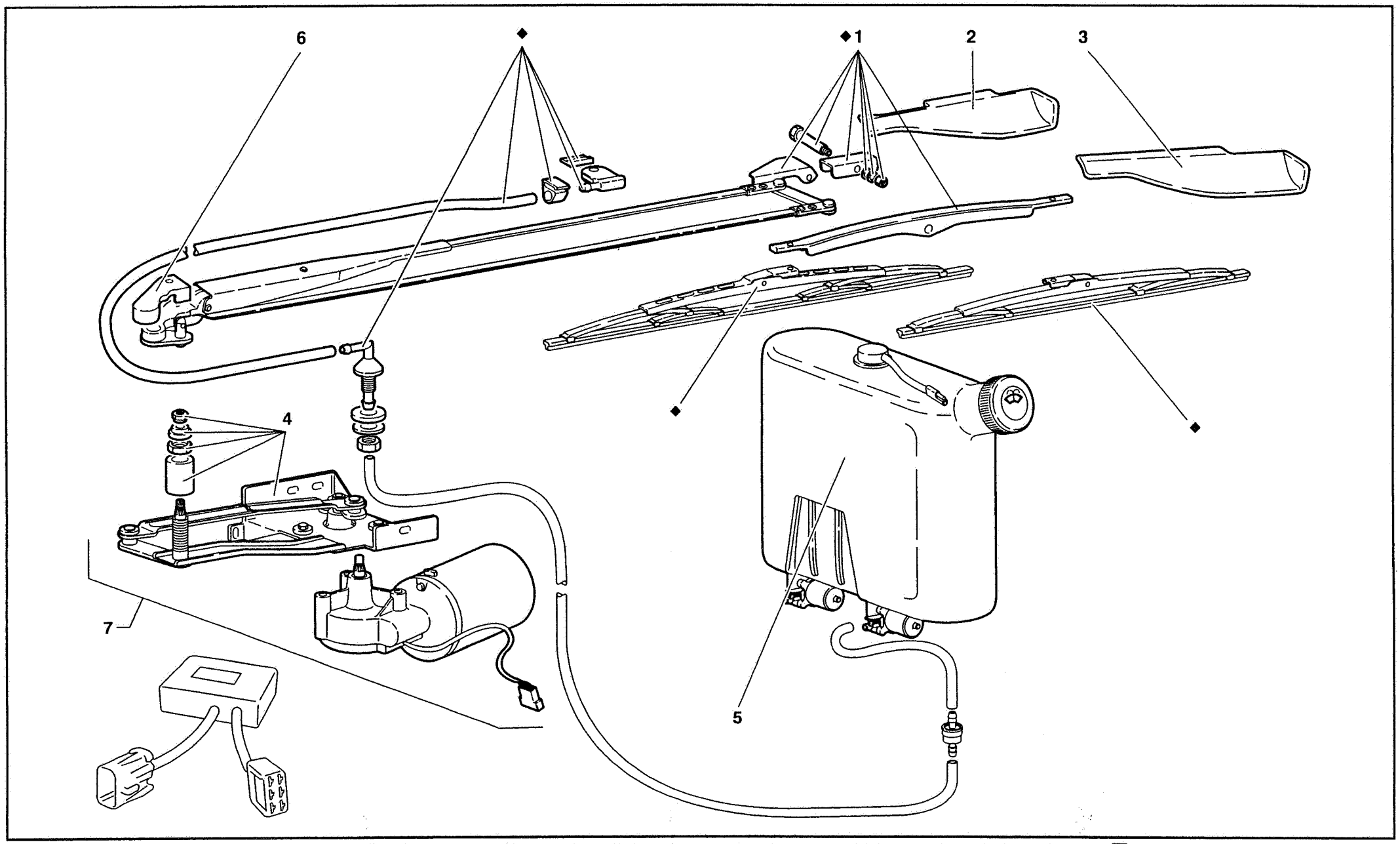

71	MY 98	TERGICRISTALLO E DISPOSITIVO LAVAFARI (Ver. 74) WINDSCREEN WIPER AND HEADLAMP WASHERS SCHEIBENWISCHER UND SCHEINWERFER-WASCHANLAGE ESSUIE-GLACE ET DISPOSITF LAVE-PHARES LIMPIACRISTALES Y DISPOSITIVO LAVAFAROS	71.01.00	Diablo Roadster 09/1998

Rif. Ref. Réf. Bez. Ref.	Codice Part number Numero des pièces Teilnummer Codigo	Q.tà Q.ty Q.té Stk. C.dad	Versione Version Version Version Versión	DESCRIZIONE	DESCRIPTION	DESCRIPTION	BESCHREIBUNG	DESCRIPCION
1	009920106	1		BRACCIO TERGITORE	WIPER ARM	BRAS	ARM	BRAZO
2	009420135	1		ALETTA	FIN	AILETTE	RIPPE	ALETA
3	009420134	1		ALETTA	FIN	AILETTE	RIPPE	ALETA
4	009920107	1		MECCANISMO TERGI	LEVER ASSEMBLY	ENSEMBLE LEVIERS	HEBELGRUPPE	GRUPO PALANCAS
5	009420218	1		SERBATOIO ACQUA	WATER RESERVOIR	RESERVOIR	BEHAELTER	DEPOSITO
6	009420139	1		PROTEZIONE	SHIELD	PROTECTION	ABDECKUNG	DEFENSA
7	009920005	1		MOTORIDUTTORE TERGI COMPL.	WIPER GEAR MOTOR	MOTOREDUCTEUR	GETRIEBEMOTOR	MOTORREDUCTOR
◆	009920004	1		KIT TERGICRISTALLO	WIND SCREENWIPER	ESSUIE-GLACE	SCHEIBENWISCHER	LIMPIACRISTALES

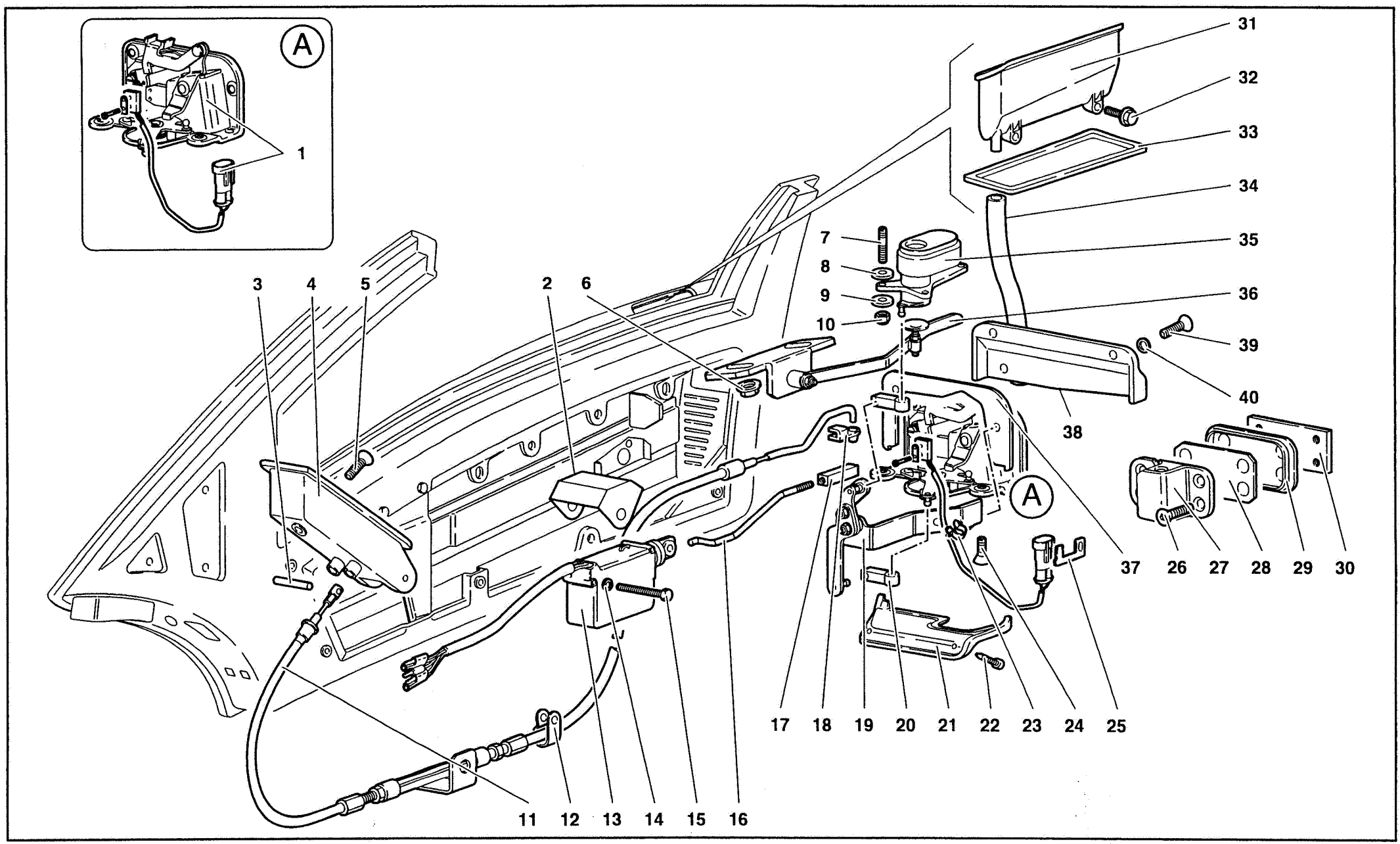

72	MY 98	DOORS PORTES	PORTE	TÜREN PUERTAS	72.01.00	Diablo Roadster 09/1998

Rif. Ref. Réf. Bez. Ref.	Codice Part number Numero des pièces Teilnummer Codigo	Q.tà Q.ty Q.té Stk. C.dad	Versione Version Version Version Versión	DESCRIZIONE	DESCRIPTION	DESCRIPTION	BESCHREIBUNG	DESCRIPCION
1	009921219	1		SERRATURA DX	LOCK	SERRURE	SCHLOSS	CERRADURA
1	009921220	1		SERRATURA SX	LOCK	SERRURE	SCHLOSS	CERRADURA
2	009921112	1		PROTEZIONE DX	SHIELD	PROTECTION	ABDECKUNG	DEFENSA
2	009921113	1		PROTEZIONE SX	SHIELD	PROTECTION	ABDECKUNG	DEFENSA
3	008850304	2		PERNO	PIN	AXE	BOLZEN	EJE
4	009421008	2		MANIGLIA	HANDLE	POIGNEE	GRIFF	MANECILLA
5	008700539	2		VITE	SCREW	VIS	SCHRAUBE	TORNILLO
6	008200614	4		DADO	NUT	ECROU	MUTTER	TUERCA
7	009921221	2		PRIGIONIERO (L=18 MM)	STUD	GOUJON	STIFTSCHRAUBE	ESPARRAGO
7	008300403	4		PRIGIONIERO (L=21 MM)	STUD	GOUJON	STIFTSCHRAUBE	ESPARRAGO
8	008400401			RONDELLA	WASHER	RONDELLE	SCHEIBE	ARANDELA
9	008400401	6		RONDELLA	WASHER	RONDELLE	SCHEIBE	ARANDELA
10	008200406	6		DADO	NUT	ECROU	MUTTER	TUERCA
11	009921010	1		CAVO DX	RIGHT CABLE	CABLE	KABEL	CABLE
11	009921011	1		CAVO SX	LEFT CABLE	CABLE	KABEL	CABLE
12	008830907	6		FASCETTA	STRAP	COLLIER	HALTEBAND	ABRAZADERA
13	005929912	2		COMANDO	CONTROL	COMMANDE	BETAETIGUNGS	MANDO
14	008400401	4		RONDELLA	WASHER	RONDELLE	SCHEIBE	ARANDELA
15	008100404	4		VITE	SCREW	VIS	SCHRAUBE	TORNILLO
16	009921211	1		TIRANTE SX	LEFT TIE ROD	TIRANT	STANGE	VARILLA
16	009921204	1		TIRANTE DX	RIGHT TIE ROD	TIRANT	STANGE	VARILLA
17	007021016	2		NOTTOLINO	PAWL	CLIQUET	KLINKE	SEGURO
18	009421251	2		MOLLETTA DI AGGANCIO	CLIP	AGRAFE	KLEMMSTUECK	SUJETADOR
19	009921225	1		RINVIO A LEVA DX	RIGHT IDLE LEVER	RENVOI A LEVIER	ZWISCHENBETAETI.	REENVIO DE PALAN.
19	009921226	1		RINVIO A LEVA SX	LEFT IDLE LEVER	RENVOI A LEVIER	ZWISCHENBETAETI.	REENVIO DE PALAN.
20	009421214	4		TESTINA	COUPLING	JOINT A ROTULE	GELENKKOPF	ARTICULACION
21	009921210	1		PROTEZIONE SX	RIGHT SHIELD	PROTECTION	ABDECKUNG	DEFENSA
21	009921209	1		PROTEZIONE DX	LEFT SHIELD	PROTECTION	ABDECKUNG	DEFENSA
22	008700332	4		VITE	SCREW	VIS	SCHRAUBE	TORNILLO
23	008830411	2		FASCETTA	STRAP	COLLIER	HALTEBAND	ABRAZADERA
24	008700638	8		VITE	SCREW	VIS	SCHRAUBE	TORNILLO
25	006137785	2		SUPPORTO	SUPPORT	SUPPORT	LAGER	SOPORTE
26	008700610	8		VITE	SCREW	VIS	SCHRAUBE	TORNILLO
27	006821003	1		RISCONTRO SX	LEFT LOCK STRIKER	PLAQUE SERRURE	TURSCHLOSSPLATTE	PLACA
27	006821004	1		RISCONTRO DX	RIGHT LOCK STRIKER	PLAQUE SERRURE	TURSCHLOSSPLATTE	PLACA
28	007021249	4		DISTANZIALE	SPACER	ENTRETOISE	ABSTANDSTUECK	SEPARADOR
28	007021250	4		DISTANZIALE	SPACER	ENTRETOISE	ABSTANDSTUECK	SEPARADOR
29	007021281	2		MOSTRINA	ORNAMENT	MOTIF	ZIERSTUECK	EMBELLECEDOR

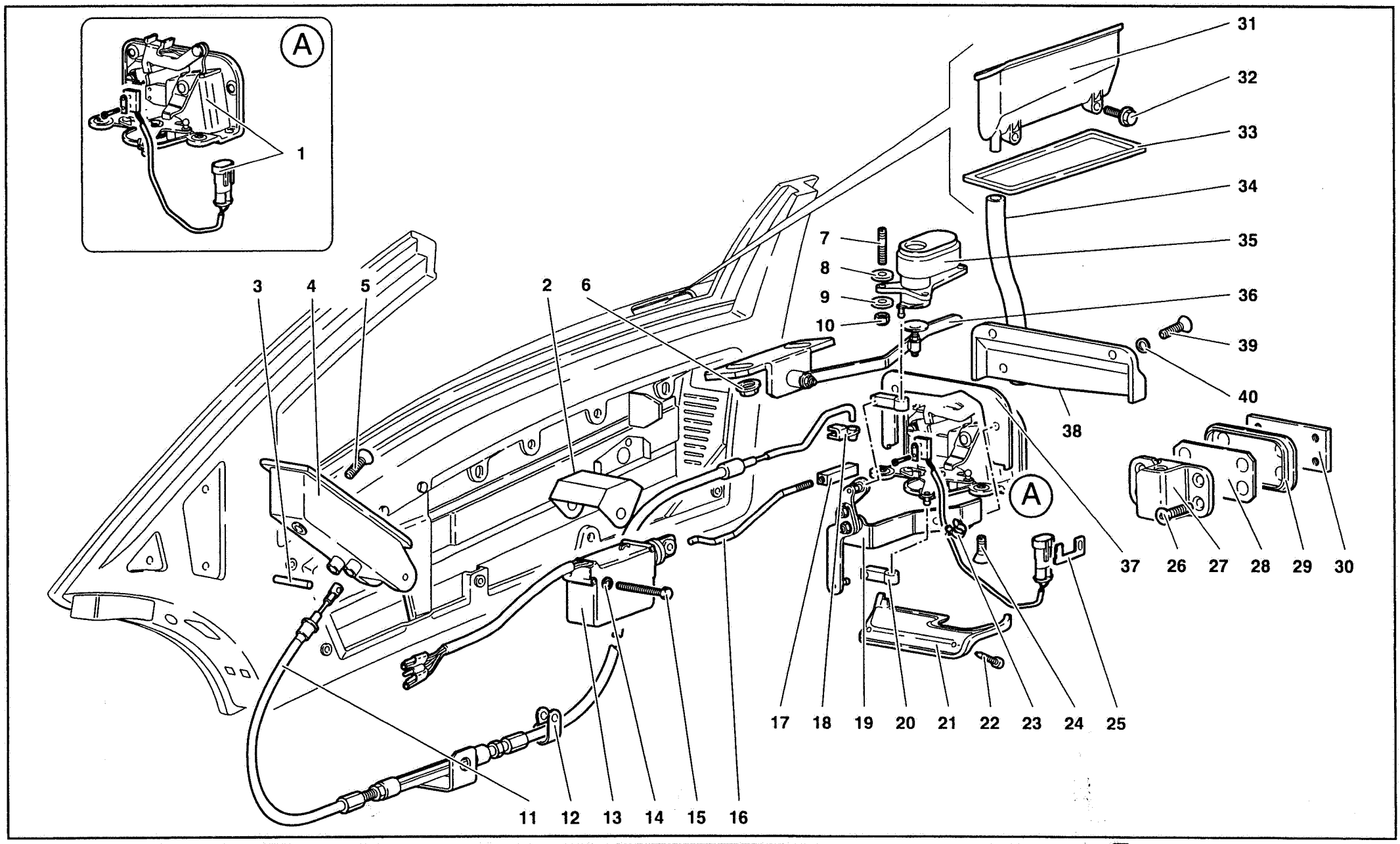

72	MY 98	DOORS PORTES	PORTE	TÜREN PUERTAS	72.01.00	Diablo Roadster 09/1998

Rif. Ref. Réf. Bez. Ref.	Codice Part number Numero des pièces Teilnummer Codigo	Q.tà Q.ty Q.té Stk. C.dad	Versione Version Version Version Versión	DESCRIZIONE	DESCRIPTION	DESCRIPTION	BESCHREIBUNG	DESCRIPCION
30	007021253	2		PIASTRA	PLATE	PLAQUE	PLATTE	PLACA
31	009421200	1		MANIGLIA DX	RIGHT HANDLE	POIGNEE	GRIFF	MANECILLA
31	009421201	1		MANIGLIA SX	LEFT HANDLE	POIGNEE	GRIFF	MANECILLA
32	008700660	4		VITE	SCREW	VIS	SCHRAUBE	TORNILLO
33	009421712	1		GUARNIZIONE DX	RIGHT GASKET	GUARNITURE	DICHTUNG	GUARNIZIONE
33	009421713	1		GUARNIZIONE SX	LEFT GASKET	GUARNITURE	DICHTUNG	GUARNIZIONE
34	009421245	2		TUBO	PIPE	TUYAU	ROHR	TUBO
35	009421267	1		PULSANTE DX	RIGHT BUTTON	BOUTON	DRUCKKNOPF	PULSADOR
35	009421268	1		PULSANTE SX	LEFT BUTTON	BOUTON	DRUCKKNOPF	PULSADOR
36	009921224	1		RINVIO A LEVA SX	LEFT IDLE LEVER	RENVOI A LEVIER	ZWISCHENBETAETI.	REENVIO DE PALAN.
36	009921223	1		RINVIO A LEVA DX	RIGHT IDLE LEVER	RENVOI A LEVIER	ZWISCHENBETAETI.	REENVIO DE PALAN.
37	009421272	1		GUARNIZIONE SX	LEFT GASKET	GUARNITURE	DICHTUNG	GUARNIZIONE
37	009421273	1		GUARNIZIONE DX	RIGHT GASKET	GUARNITURE	DICHTUNG	GUARNIZIONE
38	0072001639	1	71	PROTEZIONE SX	RIGHT SHIELD	PROTECTION	ABDECKUNG	DEFENSA
38	0072001640	1	71	PROTEZIONE DX	RIGHT SHIELD	PROTECTION	ABDECKUNG	DEFENSA
38	0072001639	1	76	PROTEZIONE SX	RIGHT SHIELD	PROTECTION	ABDECKUNG	DEFENSA
38	0072001640	1	76	PROTEZIONE DX	RIGHT SHIELD	PROTECTION	ABDECKUNG	DEFENSA
38	0072001639	1	96	PROTEZIONE SX	RIGHT SHIELD	PROTECTION	ABDECKUNG	DEFENSA
38	0072001640	1	96	PROTEZIONE DX	RIGHT SHIELD	PROTECTION	ABDECKUNG	DEFENSA
39	008400624	8	71	RONDELLA	WASHER	RONDELLE	SCHEIBE	ARANDELA
39	008400624	8	76	RONDELLA	WASHER	RONDELLE	SCHEIBE	ARANDELA
39	008400624	8	96	RONDELLA	WASHER	RONDELLE	SCHEIBE	ARANDELA
40	008700638	4	71	VITE	SCREW	VIS	SCHRAUBE	TORNILLO
40	008700638	4	76	VITE	SCREW	VIS	SCHRAUBE	TORNILLO
40	008700638	4	96	VITE	SCREW	VIS	SCHRAUBE	TORNILLO

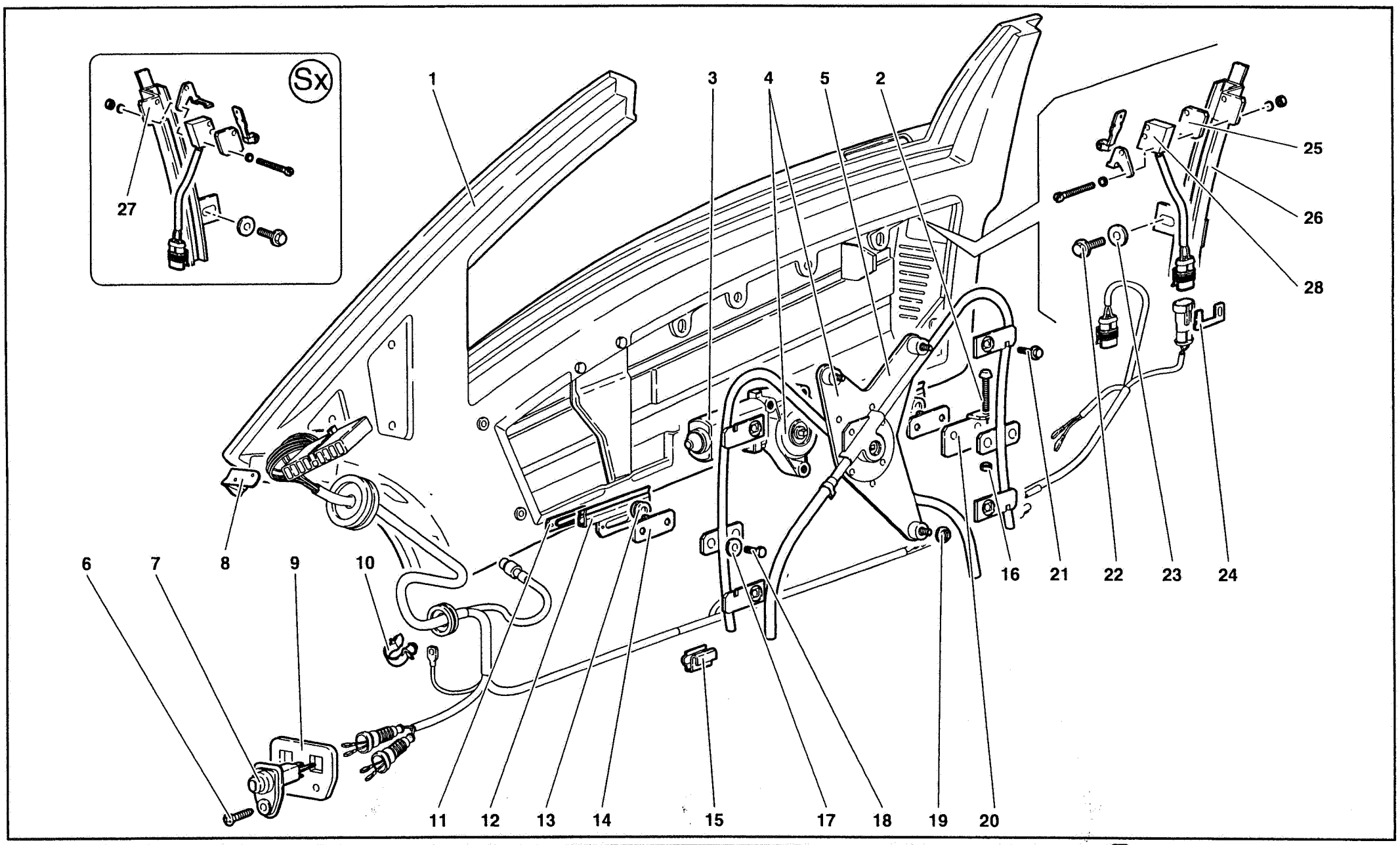

72	MY 98	DOORS PORTES	PORTE	TÜREN PUERTAS	72.02.00	Diablo Roadster 09/1998

Rif. Ref. Réf. Bez. Ref.	Codice Part number Numero des pièces Teilnummer Codigo	Q.tà Q.ty Q.té Stk. C.dad	Versione Version Version Version Versión	DESCRIZIONE	DESCRIPTION	DESCRIPTION	BESCHREIBUNG	DESCRIPCION
1	009921002	1		PORTA DX	RIGHT DOOR	PORTE	TUER	PUERTA
1	009921003	1		PORTA SX	LEFT DOOR	PORTE	TUER	PUERTA
1	009921008	1	71	PORTA DX	RIGHT DOOR	PORTE	TUER	PUERTA
1	009921009	1	71	PORTA SX	LEFT DOOR	PORTE	TUER	PUERTA
1	009921008	1	76	PORTA DX	RIGHT DOOR	PORTE	TUER	PUERTA
1	009921009	1	76	PORTA SX	LEFT DOOR	PORTE	TUER	PUERTA
1	009921008	1	96	PORTA DX	RIGHT DOOR	PORTE	TUER	PUERTA
1	009921009	1	96	PORTA SX	LEFT DOOR	PORTE	TUER	PUERTA
2	009444205	2		ARRESTO	STOP	BUTEE	ANSCHLAG	TOPE
3	009921804	1		MOTORINO ELETTRICO DX	RIGHT ELECT MOTOR	MOTEUR ELECTRIQUE	ELEKTROMOTOR	MOTOR ELECTRICO
3	009921805	1		MOTORINO ELETTRICO SX	LEFT ELECT MOTOR	MOTEUR ELECTRIQUE	ELEKTROMOTOR	MOTOR ELECTRICO
4	009921808	1		ALZACRISTALLO DX COMPLETO	RIGHT WINDOW REG.	LEVE-GLACE	KURBELAPPARAT	ELEVADOR
4	009921807	1		ALZACRISTALLO SX COMPLETO	LEFT WINDOW REG.	LEVE-GLACE	KURBELAPPARAT	ELEVADOR
5	009921802	1		ALZACRISTALLO DX	RIGHT WINDOW REG.	LEVE-GLACE	KURBELAPPARAT	ELEVADOR
5	009921803	1		ALZACRISTALLO SX	LEFT WINDOW REGUL.	LEVE-GLACE	KURBELAPPARAT	ELEVADOR
6	008700434	4		VITE	SCREW	VIS	SCHRAUBE	TORNILLO
7	005934450	4		INTERRUTTORE	SWITCH	INTERRUPTEUR	SCHALTER	INTERRUPTOR
8	009421619	1		FASCETTA SX	LEFT STRAP	COLLIER	HALTEBAND	ABRAZADERA
8	009421618	1		FASCETTA DX	RIGHT STRAP	COLLIER	HALTEBAND	ABRAZADERA
9	005934448	2		PIASTRINA	PLATE	PLAQUETTE	PLAETTCHEN	PLACA
10	008830411	4		MOLLETTA	CLIP	AGRAFE	KLEMMSTUECK	SUJETADOR
11	009921508	4		STAFFETTA	BRACKET	ETRIER	HALTER	SOPORTE
12	009921509	4		STAFFA	BRACKET	ETRIER	HALTER	SOPORTE
13	008611802	4		PASSACAVO	RUBBER RING	BAGUE CAOUTCHOUC	GUMMIRING	GUARNICION
14	009921510	4		STAFFA	BRACKET	ETRIER	HALTER	SOPORTE
15	008830302	10		FASCETTA	STRAP	COLLIER	HALTEBAND	ABRAZADERA
16	008200604	4		DADO	NUT	ECROU	MUTTER	TUERCA
17	008400501	8		RONDELLA	WASHER	RONDELLE	SCHEIBE	ARANDELA
18	008100504	8		VITE	SCREW	VIS	SCHRAUBE	TORNILLO
19	008200614	6		DADO	NUT	ECROU	MUTTER	TUERCA
20	009921511	2		PIASTRA DX	RIGHT PLATE	PLAQUE	PLATTE	PLACA
20	009921512	2		PIASTRA SX	LEFT PLATE	PLAQUE	PLATTE	PLACA
21	008700663	8		VITE	SCREW	VIS	SCHRAUBE	TORNILLO
22	008700660	2		VITE	SCREW	VIS	SCHRAUBE	TORNILLO
23	008400607	2		RONDELLA	WASHER	RONDELLE	SCHEIBE	ARANDELA
24	006137785	2		SUPPORTO	SUPPORT	SUPPORT	LAGER	SOPORTE
25	009921222	2		DISTANZIALE	SPACER	ENTRETOISE	ABSTANDSTUECK	SEPARADOR
26	009921110	2		SUPPORTO DX	RIGHT SUPPORT	SUPPORT	LAGER	SOPORTE
27	009921111	2		SUPPORTO SX	LEFT SUPPORT	SUPPORT	LAGER	SOPORTE
28	006137288	2		INTERRUTTORE	SWITCH	INTERRUPTEUR	SCHALTER	INTERRUPTOR

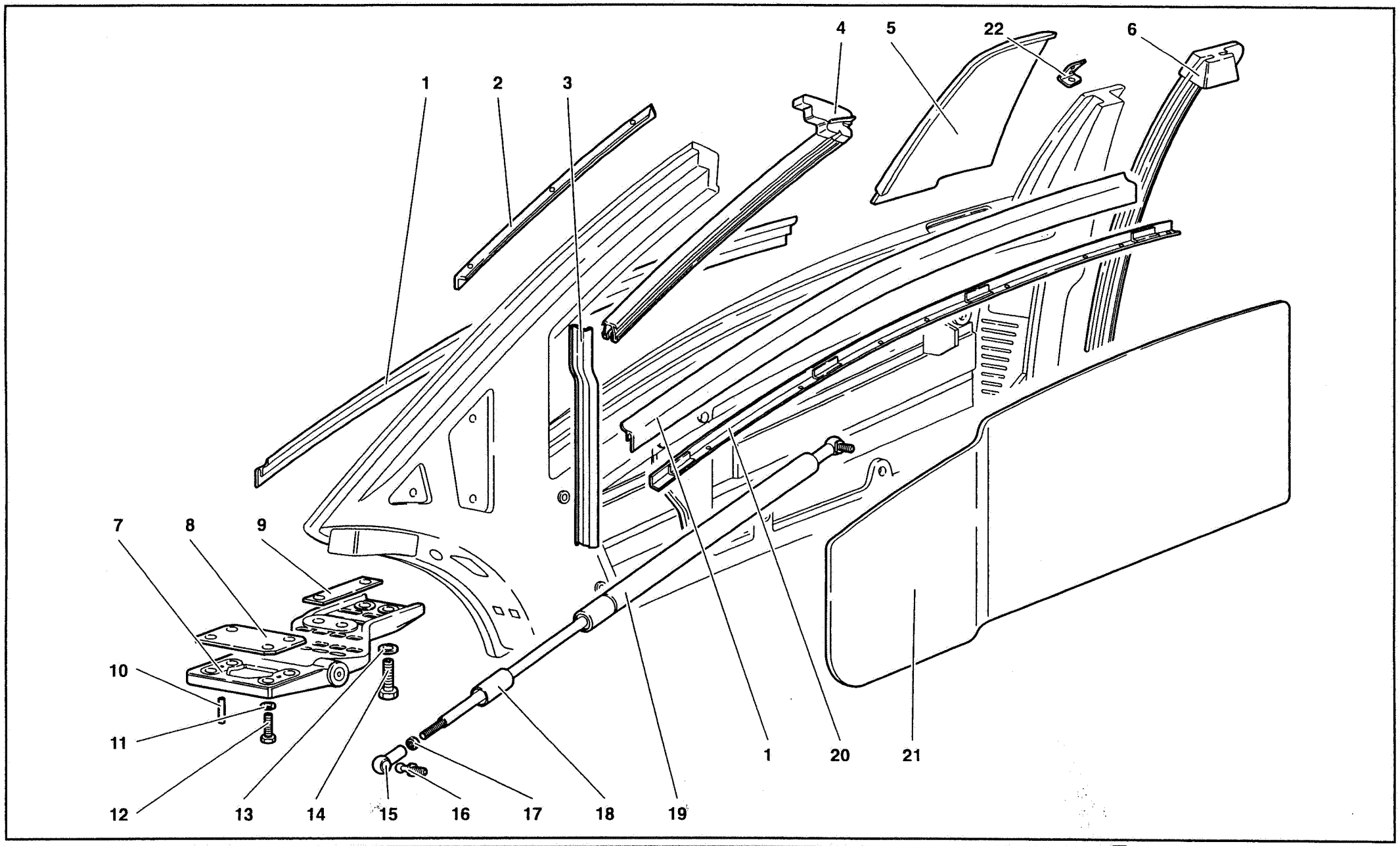

72	MY 98	DOORS PORTES	PORTE	TÜREN PUERTAS	72.03.00	Diablo Roadster 09/1998

Rif. Ref. Réf. Bez. Ref.	Codice Part number Numero des pièces Teilnummer Codigo	Q.tà Q.ty Q.té Stk. C.dad	Versione Version Version Version Versión	DESCRIZIONE	DESCRIPTION	DESCRIPTION	BESCHREIBUNG	DESCRIPCION
1	009921706	4		GUARNIZIONE VETRO	GASKET GLAS	GUARNITURE VERRE	FDSHYTR JUY	GUARNIZIONE VET.
2	009921506	1		ANGOLARE DX	RIGHT ANGLE PIECE	CORNIERE	WINKELSTUECK	ANGULAR
2	009921507	1		ANGOLARE SX	LEFT ANGLE PIECE	CORNIERE	WINKELSTUECK	ANGULAR
3	009921714	2		GUARNIZIONE VETRO	GASKET GLAS	GUARNITURE VERRE	FDSHYTR JUY	GUARNIZIONE VET.
4	0072001683	1		GUARNIZIONE VETRO DX	RIGHT GASKET GLAS	GUARNITURE VERRE	FDSHYTR JUY	GUARNIZIONE VET.
4	0072001686	1		GUARNIZIONE VETRO SX	LEFT GASKET GLAS	GUARNITURE VERRE	FDSHYTR JUY	GUARNIZIONE VET.
5	009921118	1		PANNELLO DX	PANEL	PANNEAU	VERKLEIDUNG	CONTRAPANEL
5	009921119	1		PANNELLO SX	PANEL	PANNEAU	VERKLEIDUNG	CONTRAPANEL
6	009921717	1		GUARNIZIONE MONTANTE POST. DX	GASKET	GUARNITURE	FDSHYTR	GUARNIZIONE
6	009921718	1		GUARNIZIONE MONTANTE POST. SX	GASKET	GUARNITURE	FDSHYTR	GUARNIZIONE
7	009421029	1		CERNIERA DX	RIGHT HINGE	CHARNIERE	SCHARNIER	BISAGRA
7	009421030	1		CERNIERA SX	LEFT HINGE	CHARNIERE	SCHARNIER	BISAGRA
8	004132051			SPESSORE 0,8 MM	SHIM	CALE D'EPAISSEUR	DISTANZSCHEIBE	SUPLEMENTO
8	004132052			SPESSORE 1 MM	SHIM	CALE D'EPAISSEUR	DISTANZSCHEIBE	SUPLEMENTO
8	004132053			SPESSORE 1,2 MM	SHIM	CALE D'EPAISSEUR	DISTANZSCHEIBE	SUPLEMENTO
8	004132054			SPESSORE 1,5 MM	SHIM	CALE D'EPAISSEUR	DISTANZSCHEIBE	SUPLEMENTO
9	009421381			SPESSORE 1,5 MM	SHIM	CALE D'EPAISSEUR	DISTANZSCHEIBE	SUPLEMENTO
9	009421380			SPESSORE 1 MM	SHIM	CALE D'EPAISSEUR	DISTANZSCHEIBE	SUPLEMENTO
10	008900401	4		SPINA	PIN	GOUPILLE	STIFT	PASADOR
11	008400801	8		RONDELLA	WASHER	RONDELLE	SCHEIBE	ARANDELA
12	008100821	8		VITE	SCREW	VIS	SCHRAUBE	TORNILLO
13	008411015	8		RONDELLA	WASHER	RONDELLE	SCHEIBE	ARANDELA
14	008101008	8		VITE	SCREW	VIS	SCHRAUBE	TORNILLO
15	009421383	2		TESTA A SNODO	COUPLING	JOINT A ROTULE	GELENKKOPF	ARTICULACION
16	009421384	2		PERNO	PIN	AXE	BOLZEN	EJE
17	008200801	2		DADO	NUT	ECROU	MUTTER	TUERCA
18	009421385	2		GUAINA	LINER	GAINE	MANTELROHR	CAMISA
19	009421382	2		MOLLA A GAS COMPLETA	GAS SPRING	RESSORT A GAZ	GASSCHEIBE	MUELLE DE GAS
20	009921707	1		PROFILATO DX	RIGHT CHANNEL	PROFILE	PROFIL	PERFIL
20	009921708	1		PROFILATO SX	LEFT CHANNEL	PROFILE	PROFIL	PERFIL
21	009421535	2		PROTEZIONE	SHIELD	PROTECTION	ABDECKUNG	DEFENSA
22	009963103	2		STAFFA	BRACKET	ETRIER	HALTER	SOPORTE

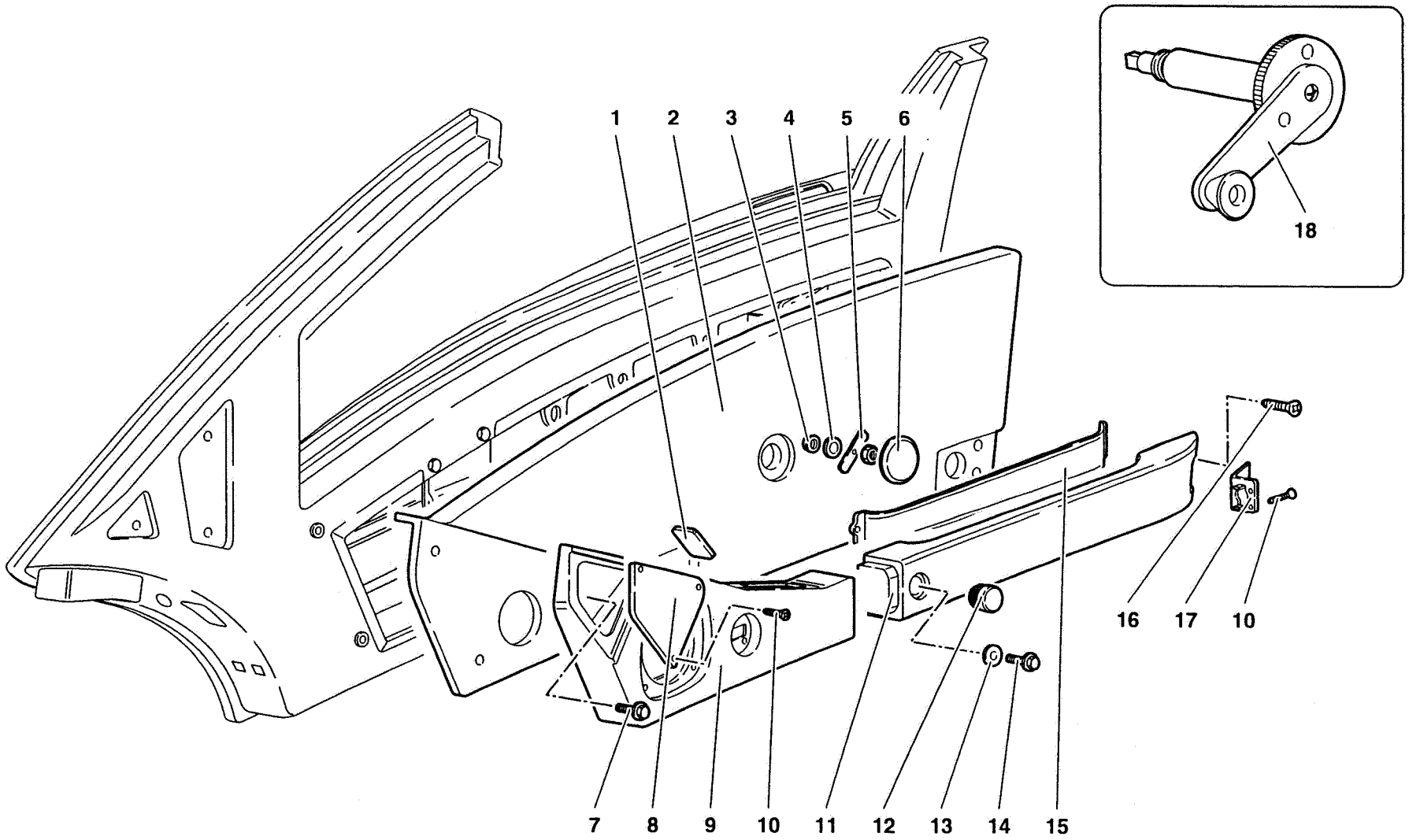
1
2
3
4
5
6
7
8
9
10
11
12
13
14
15
16
17
10
18

Rif. Ref. Réf. Bez. Ref.	Codice Part number Numero des pièces Teilnummer Codigo	Q.tà Q.ty Q.té Stk. C.dad	Versione Version Version Version Versión	DESCRIZIONE	DESCRIPTION	DESCRIPTION	BESCHREIBUNG	DESCRIPCION
1	009921628	1		TAPPO	PLUG	BOUCHON	STOPFEN	TAPON
2	009921601	1		PANNELLO SX	LEFT PANEL	PANNEAU	VERKLEIDUNG	CONTRAPANEL
2	009921600	1		PANNELLO DX	RIGHT PANEL	PANNEAU	VERKLEIDUNG	CONTRAPANEL
3	008200406	2		DADO	NUT	ECROU	MUTTER	TUERCA
4	008400401	2		RONDELLA	WASHER	RONDELLE	SCHEIBE	ARANDELA
5	009921630	2		MOLLETTA	CLIP	AGRAFE	KLEMMSTUECK	SUJETADOR
6	009921629	2		COPERCHIO	COVER	COUVERCLE	DECKEL	TAPA
7	008700660	4		VITE	SCREW	VIS	SCHRAUBE	TORNILLO
8	009921617	1		PANNELLO DX	RIGHT PANEL	PANNEAU	VERKLEIDUNG	CONTRAPANEL
8	009921618	1		PANNELLO SX	LEFT PANEL	PANNEAU	VERKLEIDUNG	CONTRAPANEL
9	009921614	1		PANNELLO - SCATOLA DX	RIGHT CASE	CARTER	GEHAUSE	CAJA
9	009921615	1		PANNELLO - SCATOLA SX	LEFT CASE	CARTER	GEHAUSE	CAJA
10	008700335	5		VITE BIANCA	SCREW	VIS	SCHRAUBE	TORNILLO
10	008700333	5		VITE NERA	SCREW	VIS	SCHRAUBE	TORNILLO
11	009921602	1		MANIGLIA DX	RIGHT HANDLE	POIGNEE	GRIFF	MANECILLA
11	009921603	1		MANIGLIA SX	LEFT HANDLE	POIGNEE	GRIFF	MANECILLA
12	009921616	2		TAPPO	PLUG	BOUCHON	STOPFEN	TAPON
13	008400607	2		RONDELLA	WASHER	RONDELLE	SCHEIBE	ARANDELA
14	008700623	2		VITE	SCREW	VIS	SCHRAUBE	TORNILLO
15	009921619	1		LAMIERINO DX	RIGHT PLATE	TOLE	SCHLUSS	FLEJE
15	009921620	1		LAMIERINO SX	LEFT PLATE	TOLE	SCHLUSS	FLEJE
16	008700632	4		VITE	SCREW	VIS	SCHRAUBE	TORNILLO
17	009921623	1		SUPPORTO DX	RIGHT SUPPORT	SUPPORT	LAGER	SOPORTE
17	009921624	1		SUPPORTO SX	LEFT SUPPORT	SUPPORT	LAGER	SOPORTE
18	009921806RI	1		MANOVELLA DI EMERGENZA	EMERGENCY WINDER	MANIVELLE D' EMERG.	NOTKURBEL	MANIVELA

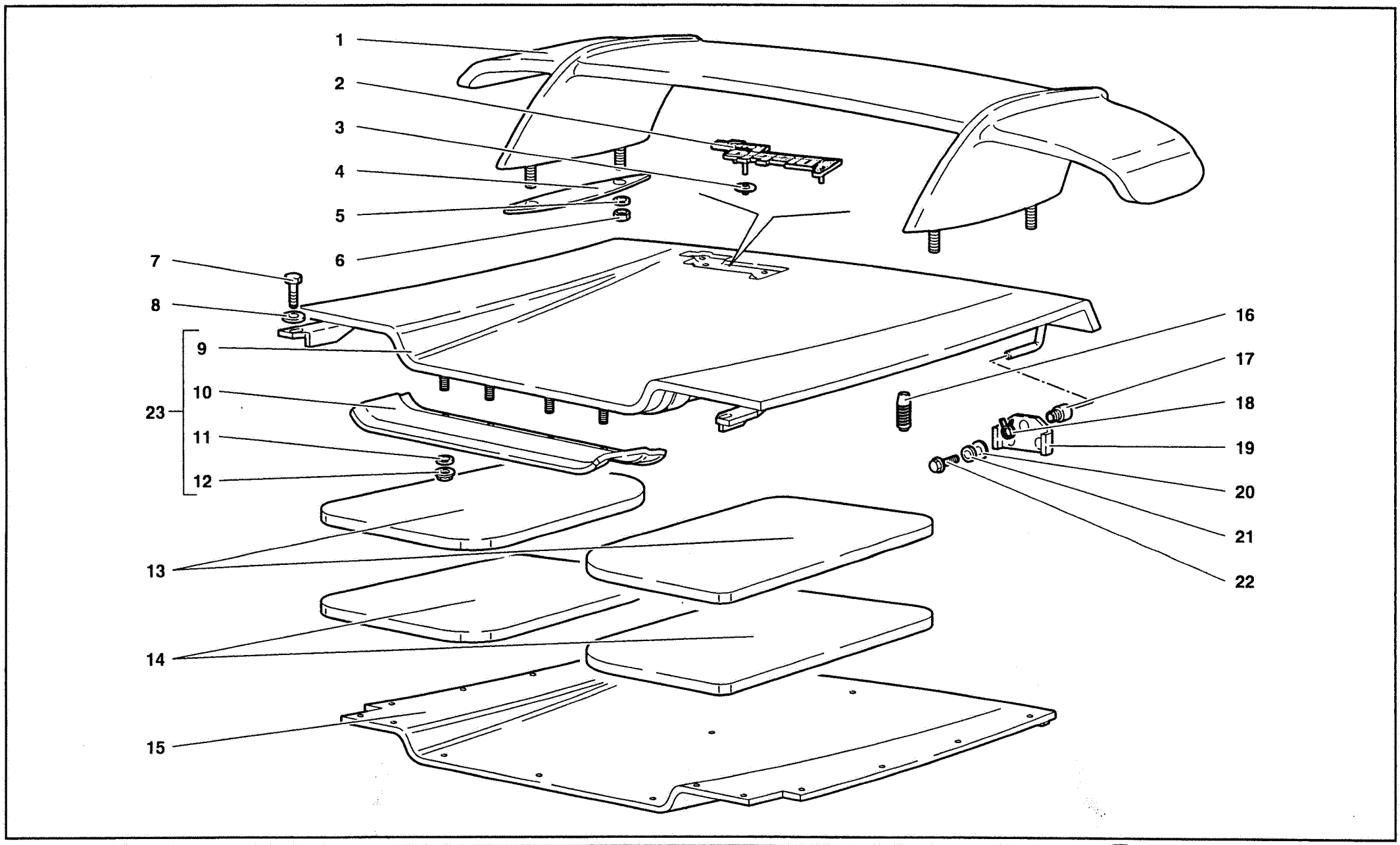

73	MY 98	COFANO POSTERIORE E ALETTONE REAR HOOD AND WING COFFRE ARRIERE ET AILERON KOFFERRAUMHAUBE UND SPOILER CAPO POSTERIOR Y ALETA	73.01.00	Diablo Roadster 09/1998

Rif. Ref. Réf. Bez. Ref.	Codice Part number Numero des pièces Teilnummer Codigo	Q.tà Q.ty Q.té Stk. C.dad	Versione Version Version Version Versión	DESCRIZIONE	DESCRIPTION	DESCRIPTION	BESCHREIBUNG	DESCRIPCION
1	009990000	1		ALETTONE (OPTIONAL)	WING	AILERON	HECKFLUEGEL	ALERON
1	009990000VS	1		ALETTONE VERNICIATO	PAINTED WING	AILERON	HECKFLUEGEL	ALERON
2	009966002	1		FREGIO	ORNAMENT	MOTIF	ZIERSTUECK	EMBELLECEDOR
3	008410305	3		MOLLETTA	CLIP	AGRAFE	KLEMMSTUECK	SUJETADOR
4	0097001880	2		GUARNIZIONE	GASKET	GUARNITURE	DICHTUNG	GUARNIZIONE
5	008400606	4		RONDELLA	WASHER	RONDELLE	SCHEIBE	ARANDELA
6	008200606	4		DADO	NUT	ECROU	MUTTER	TUERCA
7	008700660	2		VITE	SCREW	VIS	SCHRAUBE	TORNILLO
8	008400614	2		RONDELLA	WASHER	RONDELLE	SCHEIBE	ARANDELA
9	009929001	1		COFANO POSTERIORE	REAR BONNET	CAPOT	MOTORHAUBE	CAPOT
10	009929102	1		PANNELLO	PANEL	PANNEAU	VERKLEIDUNG	CONTRAPANEL
11	008400508	4		RONDELLA	WASHER	RONDELLE	SCHEIBE	ARANDELA
12	008200513	4		DADO	NUT	ECROU	MUTTER	TUERCA
13	009955411	2		ISOLAMENTO	LINING	ISOLANT	ISOLIERUNG	FORRO
14	009955410	2		ISOLAMENTO	LINING	ISOLANT	ISOLIERUNG	FORRO
15	009955412	1		PANNELLO	PANEL	PANNEAU	VERKLEIDUNG	CONTRAPANEL
16	009460214	2		TAMPONE GOMMA	RUBBER PAD	TAMPON CAOUTCH.	GUMMIPUFFER	TOPE DE GOMA
17	004137121	2		BOCCOLA	BUSHING	DOUILLE	BUECHSE	CASQUILLO
18	008830131	2		FASCETTA	STRAP	COLLIER	HALTEBAND	ABRAZADERA
19	004137074	2		STAFFA	BRACKET	ETRIER	HALTER	SOPORTE
20	008400607	4		RONDELLA	WASHER	RONDELLE	SCHEIBE	ARANDELA
21	008410602	4		RONDELLA	WASHER	RONDELLE	SCHEIBE	ARANDELA
22	008100618	4		VITE	SCREW	VIS	SCHRAUBE	TORNILLO
23	009929000	1		COMPLESSIVO COFANO	HOOD	CAPOT	KOFFERAUM	CAPO

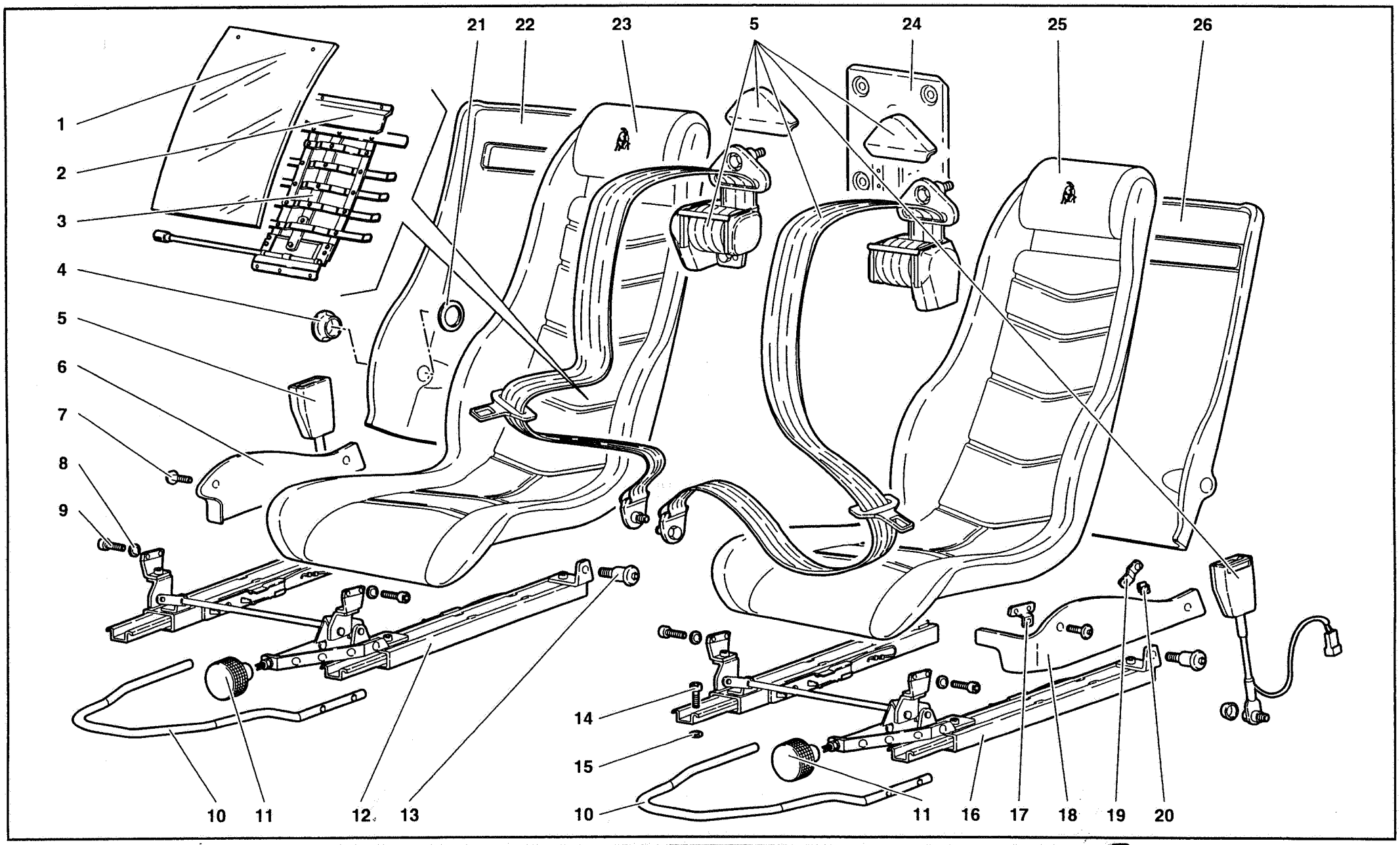

75	MY 98	SEDILI E CINTURE DI SICUREZZA SEATS AND SAFETY BELTS SITZE UND SICHERHEITSGURTE SIEGES ET CEINTURES DE SECURITE ASIENTOS Y CINTURÓN DE SEGURIDAD	75.01.00	Diablo Roadster 09/1998

Rif. Ref. Réf. Bez. Ref.	Codice Part number Numero des pièces Teilnummer Codigo	Q.tà Q.ty Q.té Stk. C.dad	Versione Version Version Version Versión	DESCRIZIONE	DESCRIPTION	DESCRIPTION	BESCHREIBUNG	DESCRIPCION
1	009435123	2		PROTEZIONE	SHIELD	PROTECTION	ABDECKUNG	DEFENSA
2	009435118	2		ANGOLARE	ANGLE PIECE	CORNIERE	WINKELSTUECK	ANGULAR
3	009435117	1		REGOLATORE LOMBARE DX	BACK-REST ADJU. - R.	REGLAG. DOSSIER - D.	RUECKL.-EINSTEL. - R.	REGULACION D.
3	009435121	1		REGOLATORE LOMBARE SX	BACK-REST ADJU. - L.	REGLAG. DOSSIER - G.	RUECKL.-EINSTEL. - L.	REGULACION S.
4	009435119	2		BOCCOLA	BUSHING	DOUILLE	BUECHSE	CASQUILLO
5	0097001596	1		CINTURE DI SICUREZZA	SEATS BELTS	CEINTURE DE SE.	SICHERHEITSGURT	CINTURON DE SEGU.
6	009435331	1		PANNELLO LATERALE DX	RIGHT SIDE PANEL	PANNEAU	VERKLEIDUNG	CONTRAPANEL
7	008700544	4		VITE	SCREW	VIS	SCHRAUBE	TORNILLO
8	008410601	8		RONDELLA	WASHER	RONDELLE	SCHEIBE	ARANDELA
9	008700670	8		VITE	SCREW	VIS	SCHRAUBE	TORNILLO
10	009435207	2		LEVA	LEVER	LEVIER	HEBEL	PALANCA
11	009435264	2		POMELLO	KNOB	BOUTON	KNEBELGRIFF	BOTON
12	009435018	1		GUIDA SEDILE DX	RIGHT SEAT GUIDE	GLISSIERE	SCHIENE	GUIA
13	009435232	4		PERNO	PIN	AXE	BOLZEN	EJE
14	008700847	8		VITE	SCREW	VIS	SCHRAUBE	TORNILLO
15	009435257	8		DISTANZIALE	SPACER	ENTRETOISE	ABSTANDSTUECK	SEPARADOR
16	009435019	1		GUIDA SEDILE SX	LEFT SEAT GUIDE	GLISSIERE	SCHIENE	GUIA
17	009435263	1		STAFFA SX	LEFT BRACKET	ETRIER	HALTER	SOPORTE
17	009435262	1		STAFFA DX	RIGHT BRACKET	ETRIER	HALTER	SOPORTE
18	009435332	1		PANNELLO LATERALE SX	RIGHT SIDE PANEL	PANNEAU	VERKLEIDUNG	CONTRAPANEL
19	009435261	2		STAFFA	BRACKET	ETRIER	HALTER	SOPORTE
20	008220503	4		MOLLETTA	CLIP	AGRAFE	KLEMMSTUECK	SUJETADOR
22	009435112	1		PANNELLO RETROSCHIENALE DX	R. REAR PANEL SEAT	PANNEAU	VERKLEIDUNG	CONTRAPANEL
23	009935004	1		SEDILE DX	RIGHT SEAT	SIEGE	SITZ	BUTACA
24	009490324	1		SUPPORTO	SUPPORT	SUPPORT	LAGER	SOPORTE
25	009935005	1		SEDILE SX	LEFT SEAT	SIEGE	SITZ	BUTACA
26	009435113	1		PANNELLO RETROSCHIENALE SX	L. REAR PANEL SEAT	PANNEAU	VERKLEIDUNG	CONTRAPANEL

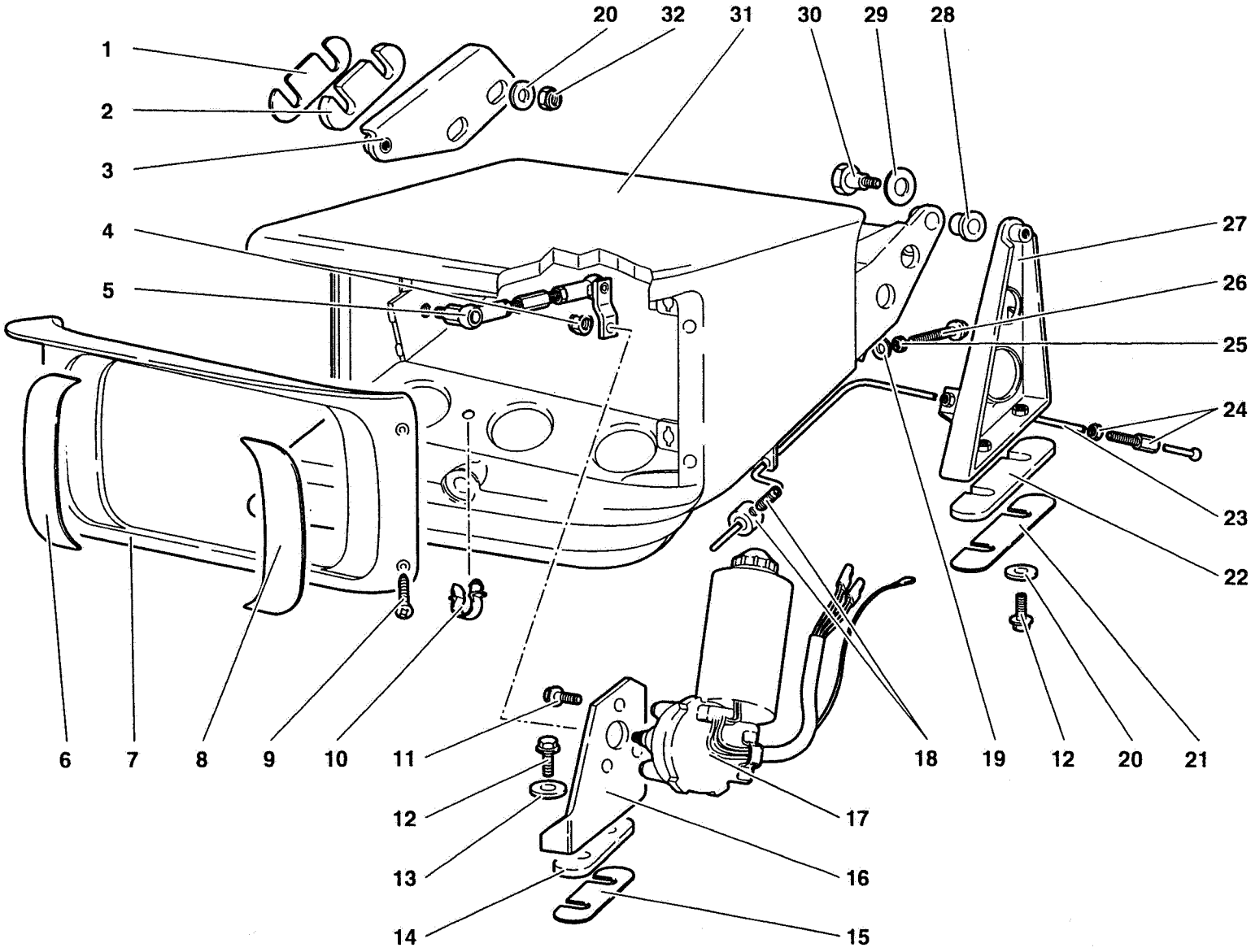

76	MY 98	HEAD LAMP LIFTING SYSTEM DISPOSITIF LEVE-PHARES	**DISPOSITIVO ALZAFARI**	SCHEINWERFER-LEUCHTWEITENREGLER DISPOSITIVO ELEVAFAROS	76.01.00	Diablo Roadster 09/1998

Rif. Ref. Réf. Bez. Ref.	Codice Part number Numero des pièces Teilnummer Codigo	Q.tà Q.ty Q.té Stk. C.dad	Versione Version Version Version Versión	DESCRIZIONE	DESCRIPTION	DESCRIPTION	BESCHREIBUNG	DESCRIPCION
1	009444136			SPESSORE DI REGISTRO	SHIM	CALE D'EPAISSEUR	DISTANZSCHEIBE	SUPLEMENTO
2	009444137			SPESSORE DI REGISTRO	SHIM	CALE D'EPAISSEUR	DISTANZSCHEIBE	SUPLEMENTO
3	009444148	1		STAFFA SX	LEFT BRACKET	ETRIER	HALTER	SOPORTE
3	009444147	1		STAFFA DX	RIGHT BRACKET	ETRIER	HALTER	SOPORTE
4	008200606	2		DADO	NUT	ECROU	MUTTER	TUERCA
5	009444203	2		TIRANTE	TIE ROD	TIRANT	STANGE	VARILLA
6	009444139	1		ADESIVO DX (per 9444124)	RIGHT ADHESIV	ADHESIF	KLEBEMITTEL	ADHESIVO
6	009444141	1		ADESIVO DX (per 9444125)	RIGHT ADHESIV	ADHESIF	KLEBEMITTEL	ADHESIVO
7	009444124	1		CORNICE DX	RIGHT FRAME	MONTURE	RAHMEN	MARCO
7	009444125	1		CORNICE SX	LEFT FRAME	MONTURE	RAHMEN	MARCO
8	009444140	1		ADESIVO SX (per 9444124)	LEFT ADHESIV	ADHESIF	KLEBEMITTEL	ADHESIVO
8	009444142	1		ADESIVO SX (per 9444125)	LEFT ADHESIV	ADHESIF	KLEBEMITTEL	ADHESIVO
9	008700335	4		VITE BIANCA	WHITE SCREW	VIS	SCHRAUBE	TORNILLO
9	008700333	4		VITE NERA	BLACK SCREW	VIS	SCHRAUBE	TORNILLO
10	008830410	2		FASCETTA	STRAP	COLLIER	HALTEBAND	ABRAZADERA
11	008700660	6		VITE	SCREW	VIS	SCHRAUBE	TORNILLO
12	008700668	8		VITE	SCREW	VIS	SCHRAUBE	TORNILLO
13	008400620	4		RONDELLA	WASHER	RONDELLE	SCHEIBE	ARANDELA
14	009444137			SPESSORE DI REGISTRO	SHIM	CALE D'EPAISSEUR	DISTANZSCHEIBE	SUPLEMENTO
15	009444136			SPESSORE DI REGISTRO	SHIM	CALE D'EPAISSEUR	DISTANZSCHEIBE	SUPLEMENTO
16	009444144	1		SUPPORTO SX	LEFT SUPPORT	SUPPORT	LAGER	SOPORTE
16	009444143	1		SUPPORTO DX	RIGHT SUPPORT	SUPPORT	LAGER	SOPORTE
17	005937318	1		MOTORINO ALZAFARO DX	RIGHT ELECT MOTOR	MOTEUR ELECTRIQUE	ELEKTROMOTOR	MOTOR ELECTRICO
17	005937319	1		MOTORINO ALZAFARO SX	LEFT ELECT MOTOR	MOTEUR ELECTRIQUE	ELEKTROMOTOR	MOTOR ELECTRICO
18	009459217	2		MORSETTO	CLAMP	COLLIER	KLEMME	COLLAR
19	008410603	2		RONDELLA	WASHER	RONDELLE	SCHEIBE	ARANDELA
20	008400626	8		RONDELLA	WASHER	RONDELLE	SCHEIBE	ARANDELA
21	009444134			SPESSORE DI REGISTRO	SHIM	CALE D'EPAISSEUR	DISTANZSCHEIBE	SUPLEMENTO
22	009444135			SPESSORE DI REGISTRO	SHIM	CALE D'EPAISSEUR	DISTANZSCHEIBE	SUPLEMENTO
23	009444204	2		CAVO	CABLE	CABLE	KABEL	CABLE
24	009460213	2		VITE REGISTRO	ADJ/SCREW	VIS DE REGLAGE	EINSTELLSCHRAUBE	TORNILLO DE RE.
25	008200603	2		DADO	NUT	ECROU	MUTTER	TUERCA
26	009444205	2		VITE REGISTRO	ADJ/SCREW	VIS DE REGLAGE	EINSTELLSCHRAUBE	TORNILLO DE RE.
27	009444127	1		SUPPORTO DX	RIGHT SUPPORT	SUPPORT	LAGER	SOPORTE
27	009444129	1		SUPPORTO SX	LEFT SUPPORT	SUPPORT	LAGER	SOPORTE
28	008801004	4		BOCCOLA	BUSHING	DOUILLE	BUECHSE	CASQUILLO
29	009444138	4		RONDELLA	WASHER	RONDELLE	SCHEIBE	ARANDELA
30	008100857	4		VITE	SCREW	VIS	SCHRAUBE	TORNILLO
31	009444001	1		PALPEBRA SX	LEFT HOUSING	CONTAINEUR	BEHAELTER	RECIPIENTE
31	009444000	1		PALPEBRA DX	RIGHT HOUSING	CONTAINEUR	BEHAELTER	RECIPIENTE
32	008200606	4		DADO	NUT	ECROU	MUTTER	TUERCA