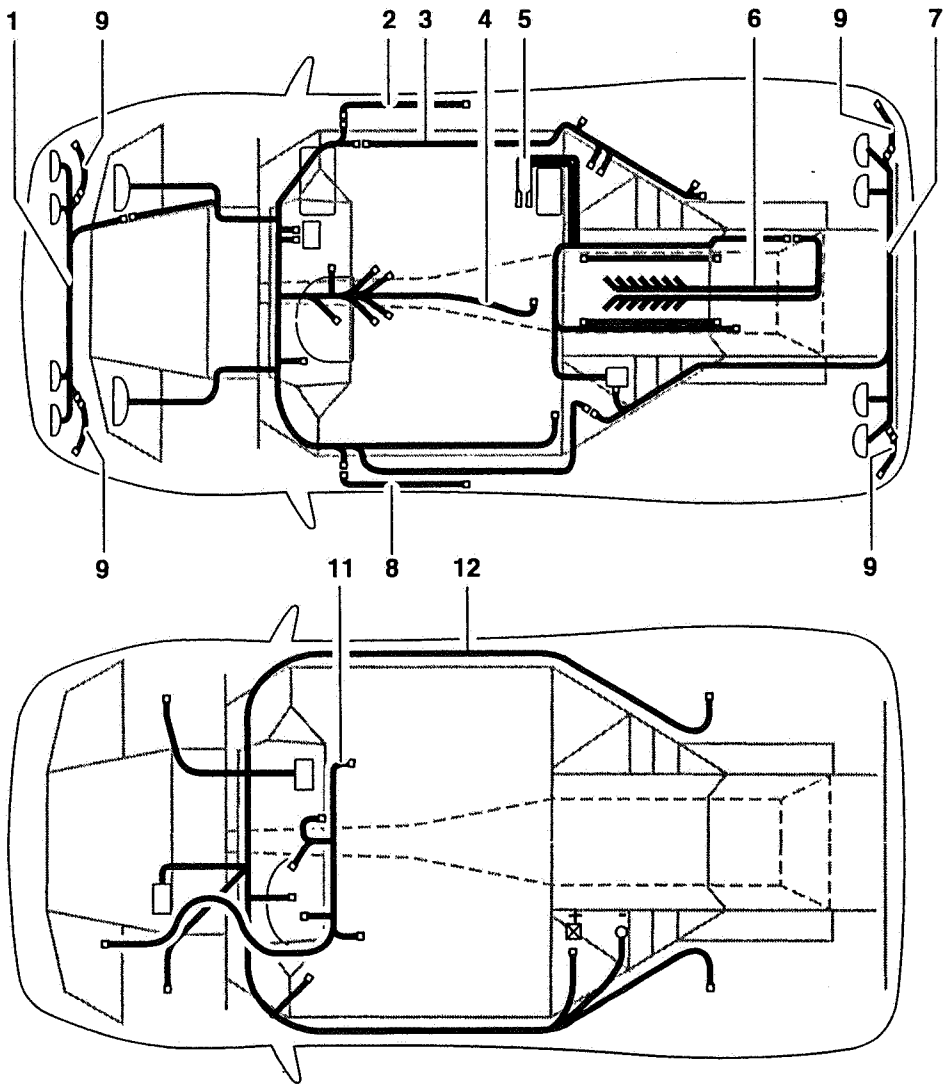
1
9
2
3
4
5
6
9
7
9
11
8
12
9

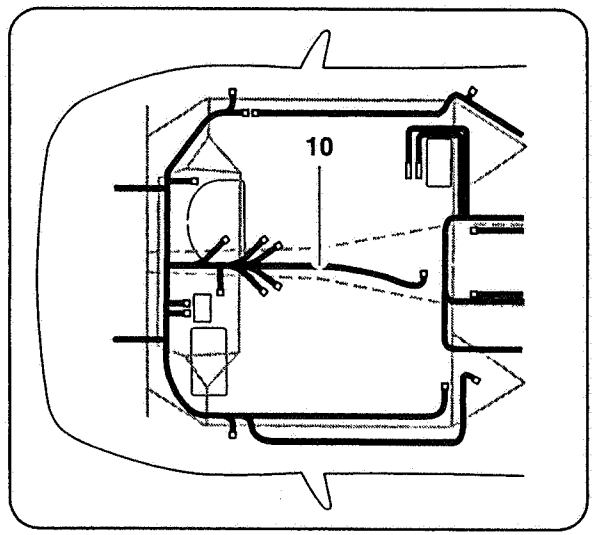
10

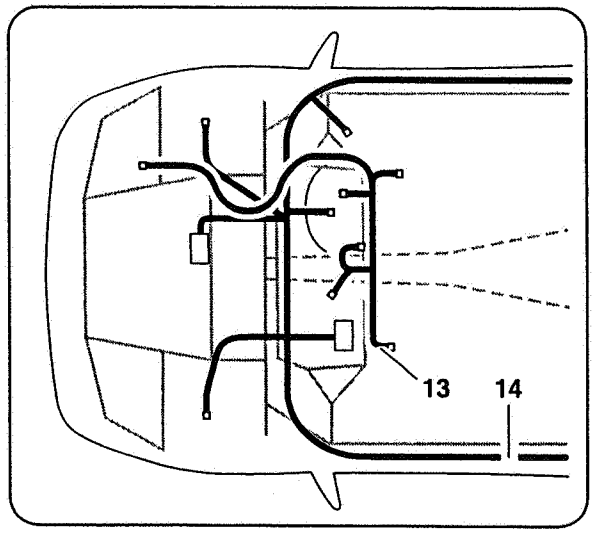
13
14

Rif. Ref. Réf. Bez. Ref.	Codice Part number Numero des pièces Teilnummer Codigo	Q.tà Q.ty Q.té Stk. C.dad	Versione Version Version Version Versión	DESCRIZIONE	DESCRIPTION	DESCRIPTION	BESCHREIBUNG	DESCRIPCION
1	006138167	1		CABLAGGIO ANT.	CABLE	CABLAGE	LEITUNG	CABLEADO
2	006137047	1		CABLAGGIO PORTA DX	CABLE	CABLAGE	LEITUNG	CABLEADO
3	006138163	1		CABLAGGIO POST. DX	CABLE	CABLAGE	LEITUNG	CABLEADO
4	006138158	1		CABLAGGIO CENTRALE	CABLE	CABLAGE	LEITUNG	CABLEADO
5	006138337	1		CABLAGGIO INIEZIONE	CABLE	CABLAGE	LEITUNG	CABLEADO
6	006138160	1		CABLAGGIO MOTORE	CABLE	CABLAGE	LEITUNG	CABLEADO
7	006138164	1		CABLAGGIO POST. SX	CABLE	CABLAGE	LEITUNG	CABLEADO
8	006137046	1		CABLAGGIO PORTA SX	CABLE	CABLAGE	LEITUNG	CABLEADO
9	006138210	4	71	CABLAGGIO SIDE MARKER	CABLE	CABLAGE	LEITUNG	CABLEADO
9	006138210	4	96	CABLAGGIO SIDE MARKER	CABLE	CABLAGE	LEITUNG	CABLEADO
10	006138159	1	74	CABLAGGIO CENTRALE	CABLE	CABLAGE	LEITUNG	CABLEADO
11	006137795	1		CABLAGGIO AIR BAG	CABLE	CABLAGE	LEITUNG	CABLEADO
12	006138218	1		CABLAGGIO ABS	CABLE	CABLAGE	LEITUNG	CABLEADO
13	006137795	1	74	CABLAGGIO AIR BAG	CABLE	CABLAGE	LEITUNG	CABLEADO
14	006138219	1	74	CABLAGGIO ABS	CABLE	CABLAGE	LEITUNG	CABLEADO

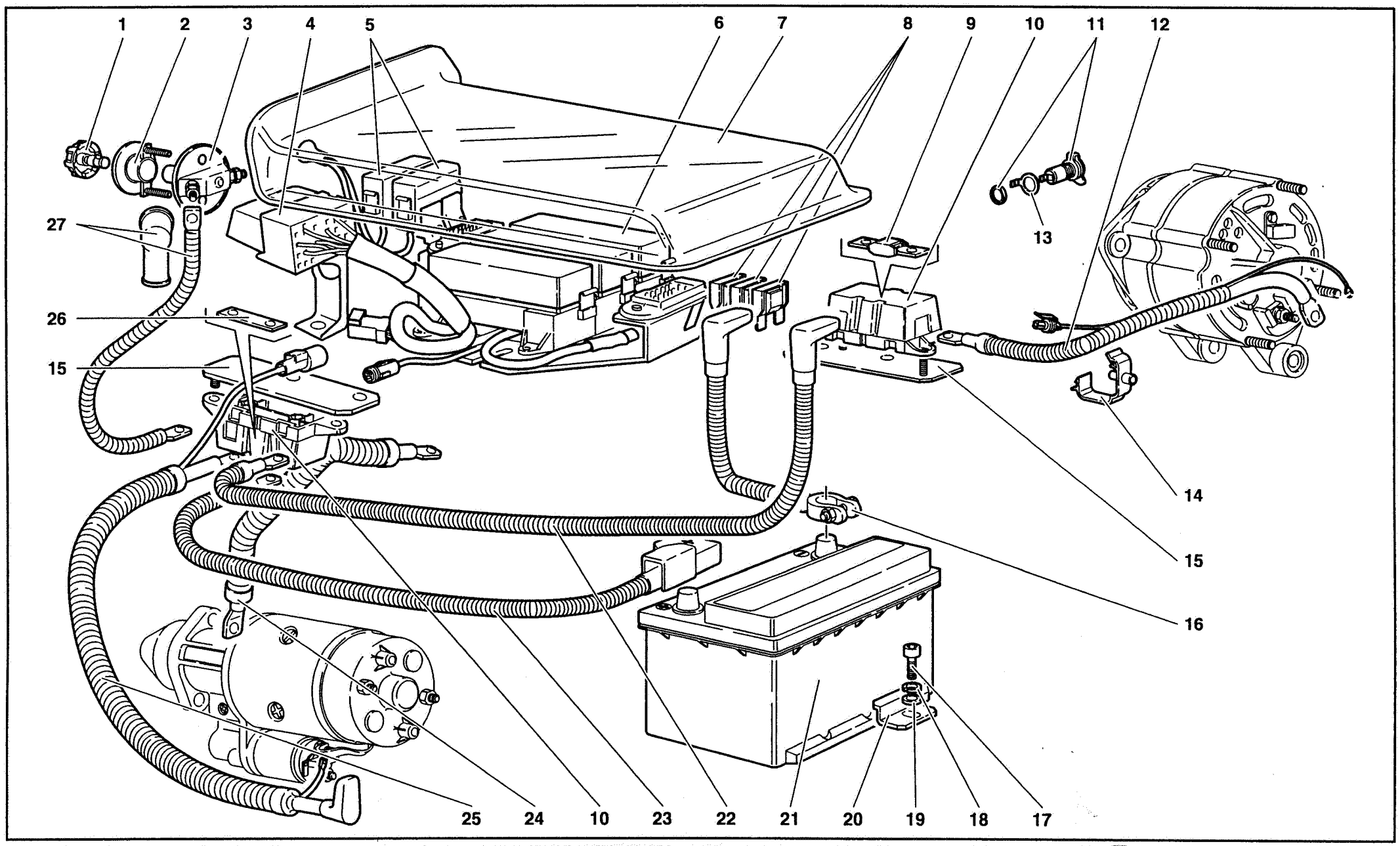

61	MY 98	ELECTRICAL SYSTEM EQUIPEMENT ELECTRIQUE	IMPIANTO ELETTRICO	ELEKTRISCHE ANLAGE INSTALACIÓN ELÉCTRICA	61.02.00	Diablo Roadster 09/1998

Rif. Ref. Réf. Bez. Ref.	Codice Part number Numero des pièces Teilnummer Codigo	Q.tà Q.ty Q.té Stk. C.dad	Versione Version Version Version Versión	DESCRIZIONE	DESCRIPTION	DESCRIPTION	BESCHREIBUNG	DESCRIPCION
1	005931167	1		POMELLO	KNOB	BOUTON	KNEBELGRIFF	BOTON
2	005931299	1		FLANGIA	FLANGE	BRIDE	FLANSCH	BRIDA
3	005931163	1		STACCABATTERIA	CONNECTION	CONNEXION	LEITUNG	CABLE
4	005937770	2		RELÈ	RELAY	TELERUPTEUR	FERNSCHALTER	TELERRUPTOR
5	006137478	2		SCATOLA MEGA FUSE	MEGA FUSE CASE	CARTER	GEHAUSE	CAJA
6	006138338	1		SCATOLA RELÈ/FUSE	CASE	CARTER	GEHAUSE	CAJA
7	005937289	1		PROTEZIONE	SHIELD	PROTECTION	ABDECKUNG	DEFENSA
8	006138009	1		FUSIBILE DA 50 A	MEGAFUSE	FUSIBLE	SICHERUNG	FUSIBLE
8	006138010	2		FUSIBILE DA 80 A	MEGAFUSE	FUSIBLE	SICHERUNG	FUSIBLE
9	006137479	1		FUSIBILE	FUSE	FUSIBLE	SICHERUNG	FUSIBLE
10	006137478	2		SCATOLA	CASE	CARTER	GEHAUSE	CAJA
11	005936741	1		PRESA PER CARICA BATTERIA	TAP BATTERY CHARG.	CONNEXION	LEITUNG	CABLE
12	006137477	1		CAVO ELETTRICO	ELECT CABLE	CABLE	LEITUNG	CABLE
13	005937868	1		LINGUETTA PER PR. CARICA BATT.	GROUND CONNEC.	CONNEXION	LEITUNG	CONTACTO
14	008832006	3		FASCETTA	STRAP	COLLIER	HALTEBAND	ABRAZADERA
15	005937655	2		SUPPORTO	SUPPORT	SUPPORT	LAGER	SOPORTE
16	006136784	1		CAVO MASSA	GROUND CABLE	FIL DE MASSEMASSEK	ABEL	CABLE DE MASA
17	008700815	1		VITE	SCREW	VIS	SCHRAUBE	TORNILLO
18	008400816	1		RONDELLA	WASHER	RONDELLE	SCHEIBE	ARANDELA
19	008410819	1		RONDELLA	WASHER	RONDELLE	SCHEIBE	ARANDELA
20	004130608	1		STAFFA	BRACKET	ETRIER	HALTER	SOPORTE
21	001624948	1		BATTERIA	BATTERY	BATTERIE	BATTERIE	BATERIA
22	006137474	1		CAVO ELETTRICO	ELECT CABLE	CABLE	LEITUNG	CABLE
23	006137475	1		CAVO ELETTRICO	ELECT CABLE	CABLE	LEITUNG	CABLE
24	006135923	1		CAVO MASSA	GROUND CABLE	FIL DE MASSEMASSEK	ABEL	CABLE DE MASA
25	006137473	1		CAVO ELETTRICO	ELECT CABLE	CABLE	LEITUNG	CABLE
26	006137471	1		CONNESSIONE	CONNECTION	CONNEXION	LEITUNG	CABLE
27	006137476	1		CAVO ELETTRICO	ELECT CABLE	CABLE	LEITUNG	CABLE

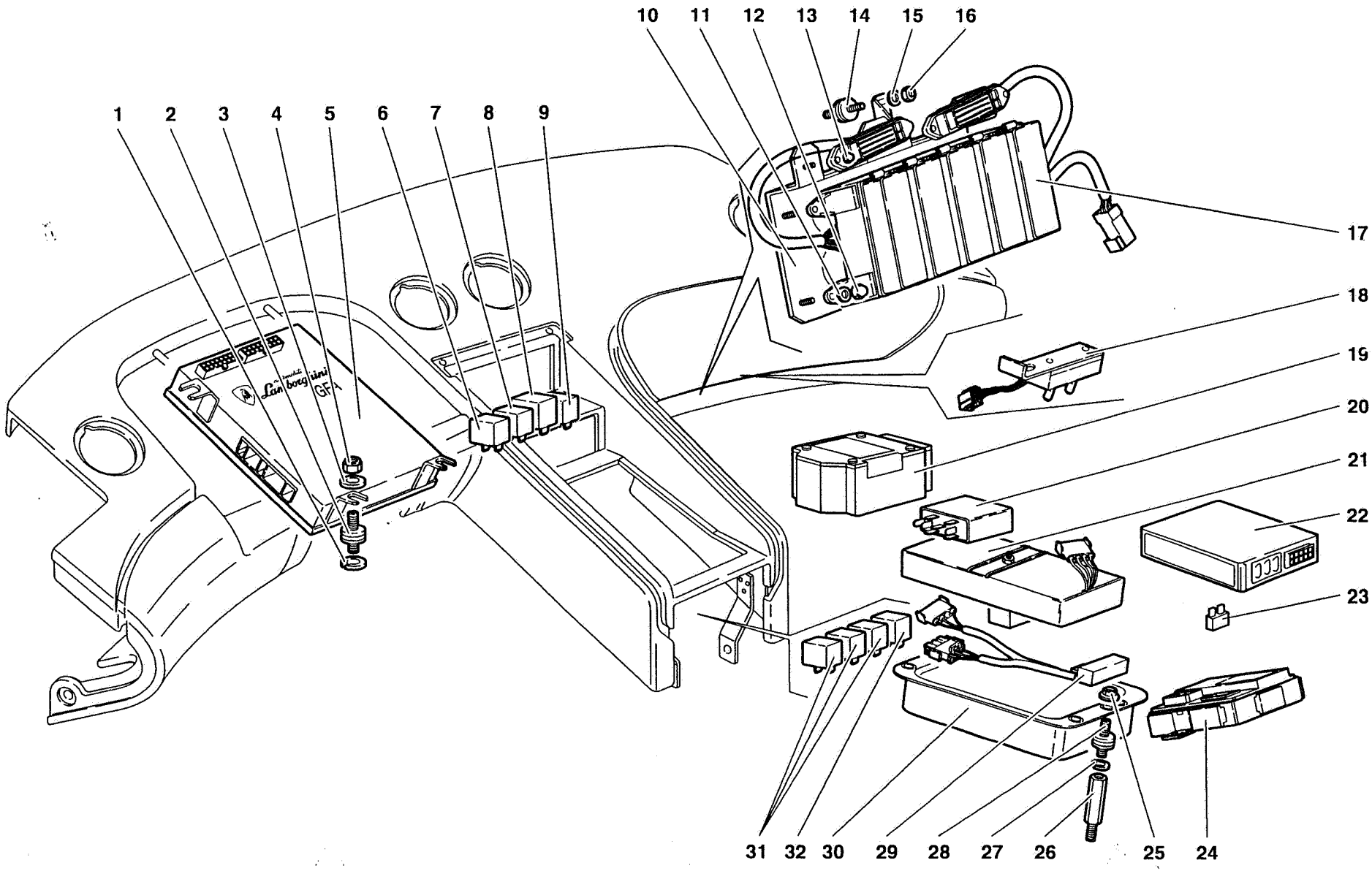

61	MY 98	ELECTRICAL SYSTEM EQUIPEMENT ELECTRIQUE	IMPIANTO ELETTRICO	ELEKTRISCHE ANLAGE INSTALACIÓN ELÉCTRICA	61.03.01	Diablo Roadster 09/1999

Rif. Ref. Réf. Bez. Ref.	Codice Part number Numero des pièces Teilnummer Codigo	Q.tà Q.ty Q.té Stk. C.dad	Versione Version Version Version Versión	DESCRIZIONE	DESCRIPTION	DESCRIPTION	BESCHREIBUNG	DESCRIPCION
1	008410611	3		RONDELLA	WASHER	RONDELLE	SCHEIBE	ARANDELA
2	008920602	3		SUPPORTO ELASTICO	ELASTIC SUPPORT	SUPPORT ELASTIQUE	FEDERTRAEGER	APOYO ELASTICO
3	008400607	3		RONDELLA	WASHER	RONDELLE	SCHEIBE	ARANDELA
4	008200606	3		DADO	NUT	ECROU	MUTTER	TUERCA
5	0020001193	1		CENTRALINA GFA	E.C.U. GFA	DISPOSITIF DE COM.	ELEKTRONENSTEUER.	CENTRALITA ELEC.
5	0020001194	1	71	CENTRALINA GFA	E.C.U. GFA	DISPOSITIF DE COM.	ELEKTRONENSTEUER.	CENTRALITA ELEC.
5	0020001497	1	80	CENTRALINA GFA	E.C.U. GFA	DISPOSITIF DE COM.	ELEKTRONENSTEUER.	CENTRALITA ELEC.
5	0020001497	1	89	CENTRALINA GFA	E.C.U. GFA	DISPOSITIF DE COM.	ELEKTRONENSTEUER.	CENTRALITA ELEC.
6	006311155	1		RELÈ ALIMENT. HAZARD	RELAY	TELERUPTEUR	FERNSCHALTER	TELERRUPTOR
7	006036297	1		RELÈ ALIMENT. +15/30 HAZARD	RELAY	TELERUPTEUR	FERNSCHALTER	TELERRUPTOR
8	006030676	1		RELÈ INTERMITTENZA	RELAY	TELERUPTEUR	FERNSCHALTER	TELERRUPTOR
9	006036296	1		RELÈ CLACSON	RELAY	TELERUPTEUR	FERNSCHALTER	TELERRUPTOR
10	006135155	1		SUPPORTO	SUPPORT	SUPPORT	LAGER	SOPORTE
11	008400620	4		RONDELLA	WASHER	RONDELLE	SCHEIBE	ARANDELA
12	008200605	4		DADO	NUT	ECROU	MUTTER	TUERCA
13	008200406	4		DADO	NUT	ECROU	MUTTER	TUERCA
14	008920603	1		SUPPORTO ELASTICO	ELASTIC SUPPORT	SUPPORT ELASTIQUE	FEDERTRAEGER	APOYO ELASTICO
15	008400607	1		RONDELLA	WASHER	RONDELLE	SCHEIBE	ARANDELA
16	008200606	1		DADO	NUT	ECROU	MUTTER	TUERCA
17	006137052	1		SCATOLA RELÈ/FUSIBILI	CASE	CARTER	GEHAUSE	CAJA
17	006137443	1	74	SCATOLA RELÈ/FUSIBILI	CASE	CARTER	GEHAUSE	CAJA
17	006138342	1	71	SCATOLA RELÈ/FUSIBILI	CASE	CARTER	GEHAUSE	CAJA
18	006136981	1		INTERRUTTORE - KONI	KONI - SWITCH	INTERRUPTEUR	SCHALTER	INTERRUPTOR
19	006037932	1		CENTRALINA AIR BAG	E.C.U. AIR BAG	DISPOSITIF DE COM.	ELEKTRONENSTEUER.	CENTRALITA ELEC.
20	005929915	1		CENTR. CHIUSURA CENTR.	LOCKING E.C.U.	DISPOSITIF DE COM.	ELEKTRONENSTEUER.	CENTRALITA ELEC.
21	006036175	1		CENTRALINA LOW TIRE	LOW TIRE E.C.U.	DISPOSITIF DE COM.	ELEKTRONENSTEUER.	CENTRALITA ELEC.
22	0061001923	1		COMANDO CHIUSURA CENTR.	REMO. LOCKING E.C.U.	COMMANDE	BETAETIGUNGS-	MANDO
23	001629258	1		FUSIBILE 20 A	FUSE	FUSIBLE	SICHERUNG	FUSIBLE
24	005936929	1		CENTRALINA ALZAVETRO	WINDOW LIFT E.C.U.	DISPOSITIF DE COM-	ELEKTRONENSTEUER.	CENTRALITA ELEC.
25	008200614	2		DADO	NUT	ECROU	MUTTER	TUERCA
26	001128397	2		COLONNETTA	STUD	COLONNETTE	BOLZEN	ESPARRAGO
27	008410611	2		RONDELLA	WASHER	RONDELLE	SCHEIBE	ARANDELA
28	008920602	2		SUPPORTO ELASTICO	ELASTIC SUPPORT	SUPPORT ELASTIQUE	FEDERTRAEGER	APOYO ELASTICO
29	006137314	1		INTERFACCIA - LOW TIRE	LOW TIRE E. DEVICE	ELECTRONIC ADAPT.	ELECTRONIK ADAPT.	DISPOSITIVO ELETR.
30	005134572	1		CENTRALINA KONI	KONI E.C.U.	DISPOSITIF DE COM.	ELEKTRONENSTEUER.	CENTRALITA ELEC.
31	006038007	3		RELÈ	RELAY	TELERUPTEUR	FERNSCHALTER	TELERRUPTOR
32	006311155	1		RELÈ	RELAY	TELERUPTEUR	FERNSCHALTER	TELERRUPTORW

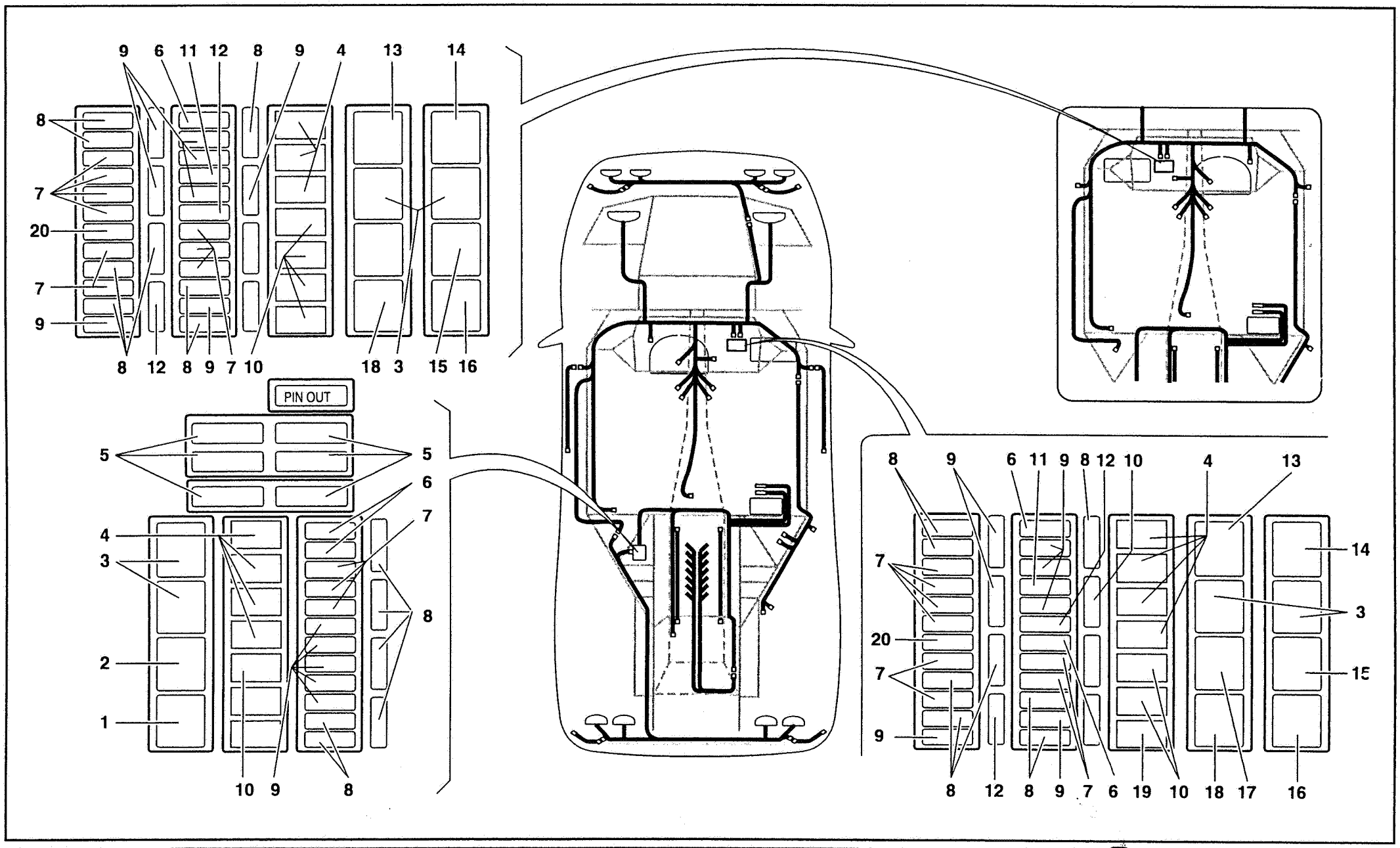

61 | MY 98

ELECTRICAL SYSTEM
EQUIPEMENT ELECTRIQUE

IMPIANTO ELETTRICO

ELEKTRISCHE ANLAGE
INSTALACIÓN ELÉCTRICA

61.04.00

Diablo ROADSTER

09/1998

Rif. Ref. Réf. Bez. Ref.	Codice Part number Numero des pièces Teilnummer Codigo	Q.tà Q.ty Q.té Stk. C.dad	Versione Version Version Version Versión	DESCRIZIONE	DESCRIPTION	DESCRIPTION	BESCHREIBUNG	DESCRIPCION
1	006311154	1		RELÈ BOSCH 332019151	RELAY	TELERUPTEUR	FERNSCHALTER	TELERRUPTOR
2	006311155	1		RELÈ BOSCH 332015006	RELAY	TELERUPTEUR	FERNSCHALTER	TELERRUPTOR
3	006038007	4		RELÈ ITALMEC 510	RELAY	TELERUPTEUR	FERNSCHALTER	TELERRUPTOR
4	006138214	8		RELÈ SIEMENS A302	RELAY	TELERUPTEUR	FERNSCHALTER	TELERRUPTOR
5	006138332	6		FUSIBILE 60A	FUSE	FUSIBLE	SICHERUNG	FUSIBLE
6	001638098	4		FUSIBILE 20A	FUSE	FUSIBLE	SICHERUNG	FUSIBLE
7	001638097	11		FUSIBILE 15A	FUSE	FUSIBLE	SICHERUNG	FUSIBLE
7	001638097	12	74	FUSIBILE 15A	FUSE	FUSIBLE	SICHERUNG	FUSIBLE
8	001638094	14		FUSIBILE 5A	FUSE	FUSIBLE	SICHERUNG	FUSIBLE
9	001638096	12		FUSIBILE 10A	FUSE	FUSIBLE	SICHERUNG	FUSIBLE
9	001638096	13	74	FUSIBILE 10A	FUSE	FUSIBLE	SICHERUNG	FUSIBLE
10	006038006	4		RELÈ SIEMENS A303	RELAY	TELERUPTEUR	FERNSCHALTER	TELERRUPTOR
10	006038006	5	74	RELÈ SIEMENS A303	RELAY	TELERUPTEUR	FERNSCHALTER	TELERRUPTOR
11	001638099	1		FUSIBILE 25A	FUSE	FUSIBLE	SICHERUNG	FUSIBLE
12	001638121	2		FUSIBILE 30A	FUSE	FUSIBLE	SICHERUNG	FUSIBLE
13	005937770	1		RELÈ COBO AV180024	RELAY	TELERUPTEUR	FERNSCHALTER	TELERRUPTOR
14	006311154	1		RELÈ BOSCH 332019151	RELAY	TELERUPTEUR	FERNSCHALTER	TELERRUPTOR
15	006138003	1		RELÈ ITALMEC 063	RELAY	TELERUPTEUR	FERNSCHALTER	TELERRUPTOR
16	006038008	1		GRUPPO DIODI N. 45410	DIODES ASSEMBLY	DIODE	DIODE	DIODO
17	006137308	1		DIODO D.R.L.	DIODE	DIODE	DIODE	DIODO
18	006036297	1		RELÈ ITALMEC 064	RELAY	TELERUPTEUR	FERNSCHALTER	TELERRUPTOR
19	006138104	1		CONN. PONTATO GSM	RELAY	TELERUPTEUR	FERNSCHALTER	TELERRUPTOR
20	001638371	1		FUSIBILE 3A	FUSE	FUSIBLE	SICHERUNG	FUSIBLE

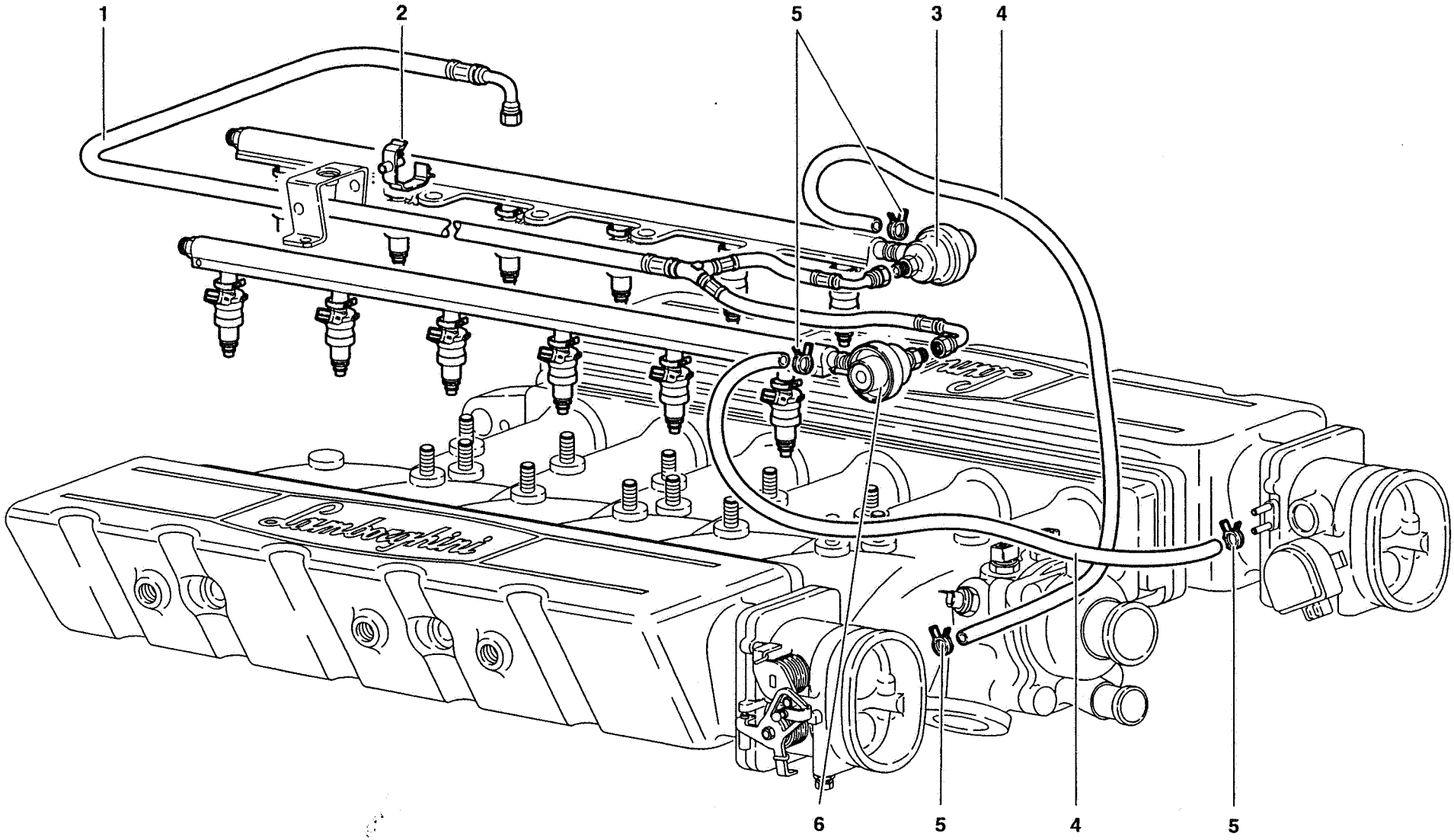
1
2
5
3
4
6
5
4
5

Rif. Ref. Réf. Bez. Ref.	Codice Part number Numero des pièces Teilnummer Codigo	Q.tà Q.ty Q.té Stk. C.dad	Versione Version Version Version Versión	DESCRIZIONE	DESCRIPTION	DESCRIPTION	BESCHREIBUNG	DESCRIPCION
1	0062001155	1		TUBO	PIPE	TUYAU	ROHR	TUBO
2	006134202	4		FASCETTA	STRAP	COLLIER	HALTEBAND	ABRAZADERA
3	0020001114	1		TUBO COMPLETO SX	DELIVERY PIPE	TUYAU	ROHR	TUBO
4	0013001673	2		TUBO	PIPE	TUYAU	ROHR	TUBO
5	008830128	4		FASCETTA	STRAP	COLLIER	HALTEBAND	ABRAZADERA
6	0020001115	1		TUBO COMPLETO DX	DELIVERY PIPE	TUYAU	ROHR	TUBO

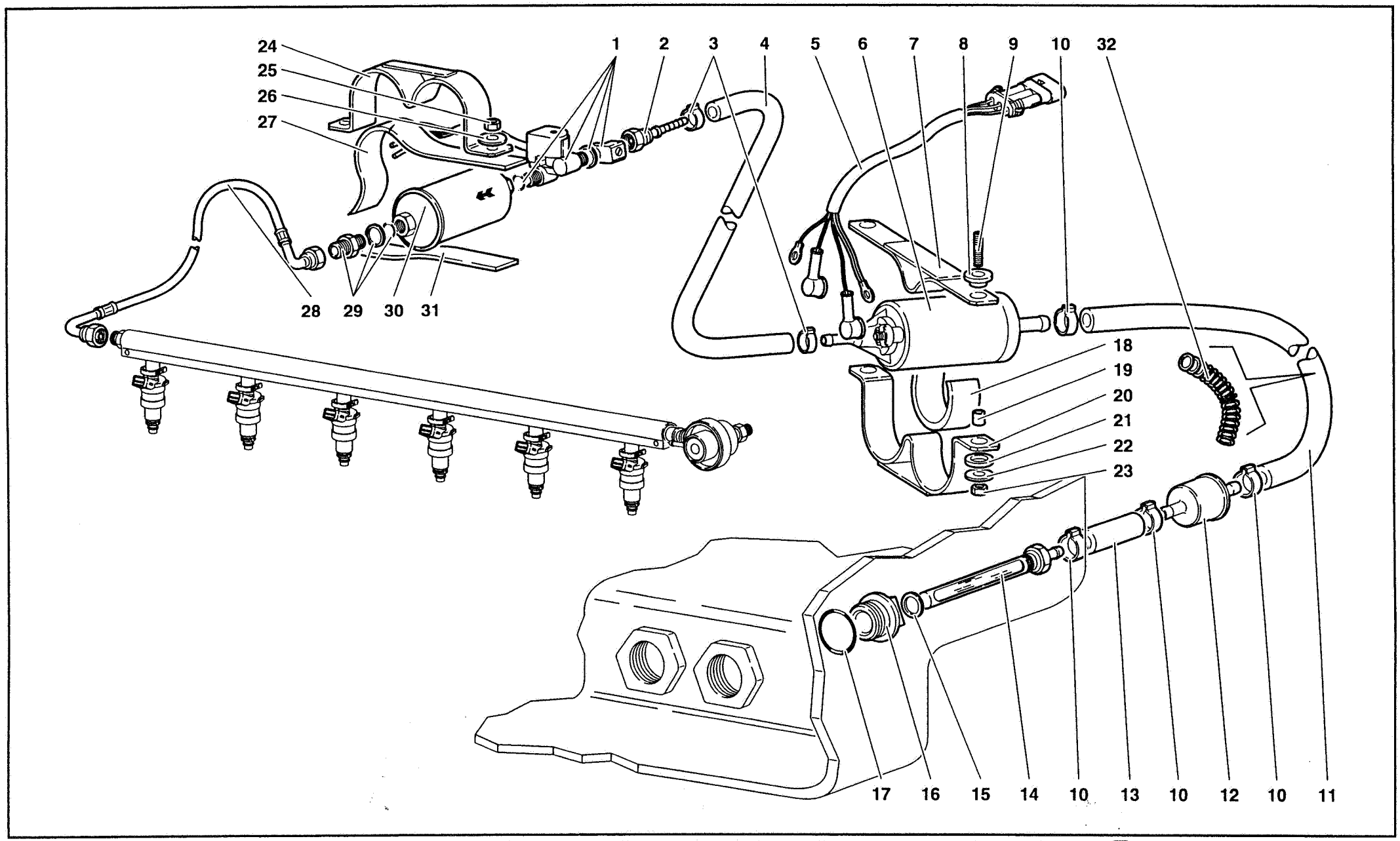

62	MY 98	FUEL SYSTEM SYSTEME D'ALIMENTATION	IMPIANTO DI ALIMENTAZIONE	FÖRDERANLAGE SISTEMA DE ALIMENTACIÓN	62.02.00	Diablo Roadster 09/1998

Rif. Ref. Réf. Bez. Ref.	Codice Part number Numero des pièces Teilnummer Codigo	Q.tà Q.ty Q.té Stk. C.dad	Versione Version Version Version Versión	DESCRIZIONE	DESCRIPTION	DESCRIPTION	BESCHREIBUNG	DESCRIPCION
1	006138349	1		KIT ELETTROVALVOLA	ELECTRO-VALVE KIT	SOUPAPE ELECTRIQUE	STEUERVENTIL	ELECTROVALVULA
2	006227630	2		RACCORDO	CONNECTION	RACCORD	STUTZEN	RACOR
3	008831528	4		FASCETTA	STRAP	COLLIER	HALTEBAND	ABRAZADERA
4	006230218	2		TUBO	PIPE	TUYAU	ROHR	TUBO
5	006130194	1		CABLAGGIO POMPE BENZINA	ELECT CABLE	CABLE	LEITUNG	CABLE
6	002024398	2		POMPA ALIMENTAZIONE	FUEL PUMP	POMPE D'ALIMENTA.	KRAFTSTOFFPUMPE	BOMBA DE ALIMENT.
7	006229533	1		PIASTRA	PLATE	PLAQUE	PLATTE	PLACA
8	001701495	2		ANELLO GOMMA	RUBBER RING	BAGUE CAOUTCHOUC	GUMMIRING	GUARNICION DE
9	008300803	2		PRIGIONIERO	STUD	GOUJON	STIFTSCHRAUBE	ESPARRAGO
10	008832008	8		FASCETTA	STRAP	COLLIER	HALTEBAND	ABRAZADERA
11	006230225	2		TUBO	PIPE	TUYAU	ROHR	TUBO
12	006229221	2		FILTRO	FILTER	FILTRE	FILTER	FILTRO
13	006230226	2		TUBO	PIPE	TUYAU	ROHR	TUBO
14	0062001649	2		TUBO PESCANTE	PIPE	TUYAU	ROHR	TUBO
15	008402208	2		RONDELLA	WASHER	RONDELLE	SCHEIBE	ARANDELA
16	0062001647	2		ADATTATORE	ADAPTER	BAGUE FILETEE	GEWINDEBUECHSE	TUERCA
17	008603703	2		ANELLO TENUTA	SEAL	JOINT D3ETACHEITE	DUCHTRING	JUNTA HERMETICA
18	006226900	2		GUARNIZIONE	GASKET	GUARNITURE	DICHTUNG	GUARNIZIONE
19	001701592	2		DISTANZIALE	SPACER	ENTRETOISE	ABSTANDSTUECK	SEPARADOR
20	006229532	1		FASCETTA	STRAP	COLLIER	HALTEBAND	ABRAZADERA
21	001707163	2		ANELLO GOMMA	RUBBER RING	BAGUE CAOUTCHOUC	GUMMIRING	GUARNICION DE
22	008400804	2		RONDELLA	WASHER	RONDELLE	SCHEIBE	ARANDELA
23	008200804	2		DADO	NUT	ECROU	MUTTER	TUERCA
24	006230214	1		FASCETTA	STRAP	COLLIER	HALTEBAND	ABRAZADERA
25	008200606	2		DADO	NUT	ECROU	MUTTER	TUERCA
26	008400607	2		RONDELLA	WASHER	RONDELLE	SCHEIBE	ARANDELA
27	006232169	1		GUARNIZIONE	GASKET	GUARNITURE	DICHTUNG	GUARNIZIONE
28	006231554	1		TUBO PER BANCATA 7-12	PIPE	TUYAU	ROHR	TUBO
28	006231552	1		TUBO PER BANCATA 1-6	PIPE	TUYAU	ROHR	TUBO
29	006230564	2		RACCORDO	CONNECTION	RACCORD	STUTZEN	RACOR
30	002030563	2		FILTRO	FILTER	FILTRE	FILTER	FILTRO
31	006232168	1		GUARNIZIONE	GASKET	GUARNITURE	DICHTUNG	GUARNIZIONE
32	0062002430	2		MOLLA	SPRING	RESSORT	FEDER	RESORTE

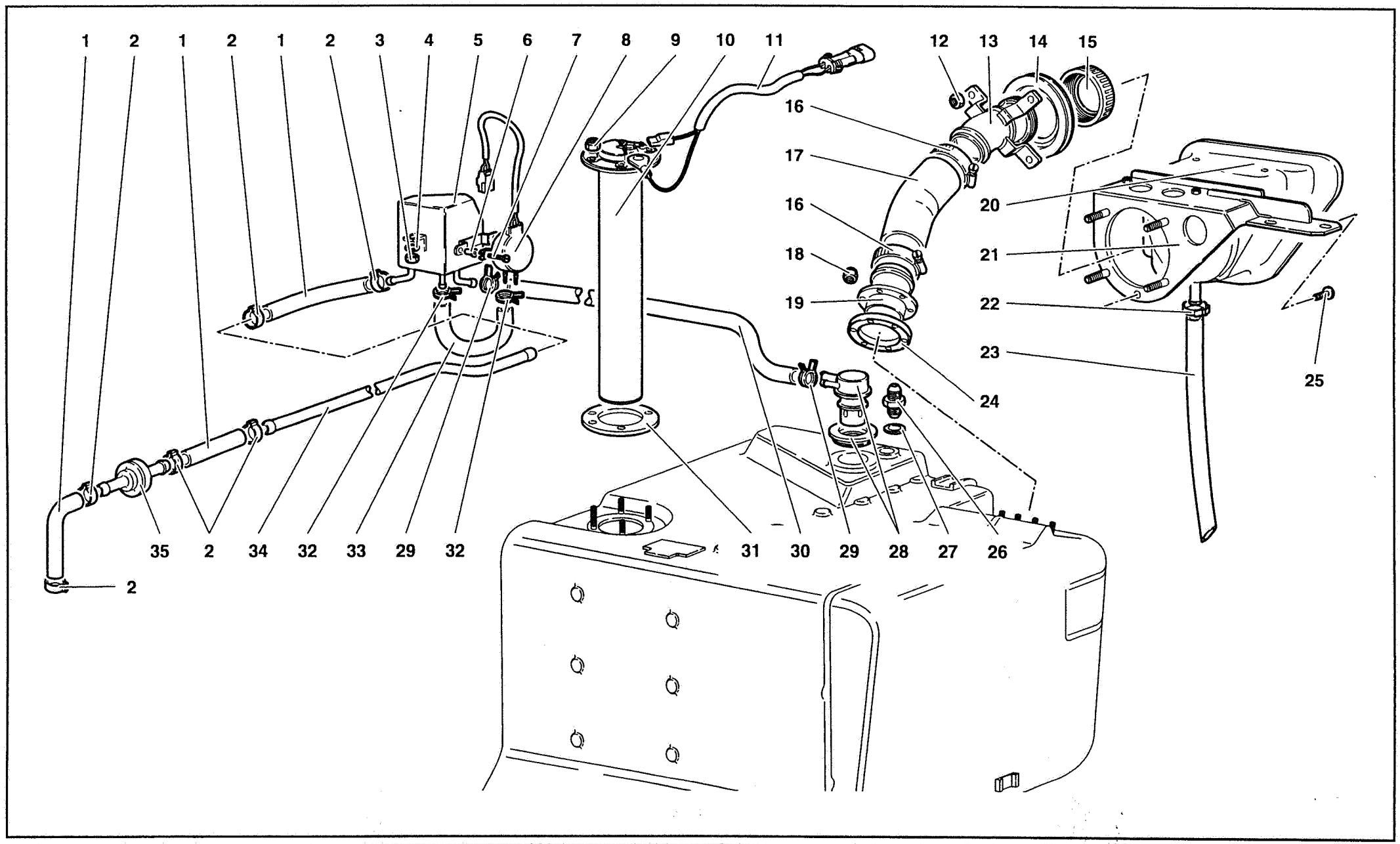

62	MY 98	IMPIANTO DI ALIMENTAZIONE	62.03.00
		FUEL SYSTEM / SYSTEME D'ALIMENTATION	FÖRDERANLAGE / SISTEMA DE ALIMENTACIÓN

diablo ROADSTER

09/1998

Rif. Ref. Réf. Bez. Ref.	Codice Part number Numero des pièces Teilnummer Codigo	Q.tà Q.ty Q.té Stk. C.dad	Versione Version Version Version Versión	DESCRIZIONE	DESCRIPTION	DESCRIPTION	BESCHREIBUNG	DESCRIPCION
1	0062001398	3		TUBO	PIPE	TUYAU	ROHR	TUBO
2	008831528	6		FASCETTA	STRAP	COLLIER	HALTEBAND	ABRAZADERA
3	008200606	1		DADO	NUT	ECROU	MUTTER	TUERCA
4	008400606	1		RONDELLA	WASHER	RONDELLE	SCHEIBE	ARANDELA
5	0062001352	1		SEPARATORE VAPORI BENZ.	SEGREGATOR	SEPARATEUR	ABSCHEIDER	SEPARADOR
6	0062001396	2		BOCCOLA GOMMA	RUBBER BUSHING	BAGUE CAOUTCHOUC	GUMMIBUECHSE	COJINETE DE CAUC.
7	008700346	2		VITE	SCREW	VIS	SCHRAUBE	TORNILLO
8	0062001689	1		SENSORE	SENSOR	SENSEUR	GEBER	SENSOR
9	008200503	5		DADO	NUT	ECROU	MUTTER	TUERCA
10	006229648	1		INDICATORE LIVELLO CARBUR.	FUEL LEVEL GAUGE	INDICAT. NIVEAU ESSE.	KRAFTSTOFF. ANZ.	INDICADOR
11	006135126	1		CABLAGGIO GALLEGGIANTE	ELECT CABLE	CABLE	LEITUNG	CABLE
12	008200513	4		DADO	NUT	ECROU	MUTTER	TUERCA
13	006237498	1		BOCCHETTONE	UNION	VIS-RACCORD	HOHLSCHRAUBE	BOQUILLA
13	0062001582	1	80	BOCCHETTONE	UNION	VIS-RACCORD	HOHLSCHRAUBE	BOQUILLA
13	0062001582	1	88	BOCCHETTONE	UNION	VIS-RACCORD	HOHLSCHRAUBE	BOQUILLA
13	0062001582	1	89	BOCCHETTONE	UNION	VIS-RACCORD	HOHLSCHRAUBE	BOQUILLA
14	009409215	1		GUARNIZIONE	GASKET	GUARNITURE	DICHTUNG	GUARNIZIONE
15	0062001608	1		TAPPO SERBATOIO	TANK CAP	BOUCHON	SCHRAUBDECKEL	TAPON
16	008834501	2		FASCETTA	STRAP	COLLIER	HALTEBAND	ABRAZADERA
17	006237500	1		TUBO	PIPE	TUYAU	ROHR	TUBO
18	008200406	6		DADO	NUT	ECROU	MUTTER	TUERCA
19	006237497	1		BOCCHETTONE	UNION	VIS-RACCORD	HOHLSCHRAUBE	BOQUILLA
20	0066001581	1		SCATOLA	CASE	CARTER	GEHAUSE	CAJA
21	0066001339	1		SUPPORTO	SUPPORT	SUPPORT	LAGER	SOPORTE
22	008832205	1		FASCETTA	STRAP	COLLIER	HALTEBAND	ABRAZADERA
23	009490516	1		TUBO	PIPE	TUYAU	ROHR	TUBO
24	006205360	1		GUARNIZIONE	GASKET	GUARNITURE	DICHTUNG	GUARNIZIONE
25	008700685	3		VITE	SCREW	VIS	SCHRAUBE	TORNILLO
26	0062001267	1		RACCORDO	CONNECTION	RACCORD	STUTZEN	RACOR
27	008401425	1		RONDELLA	WASHER	RONDELLE	SCHEIBE	ARANDELA
28	0062001272	1		VALVOLA ROLL OVER	ROLL OVER VALVE	SOUPAPE	VENTIL	VALVULA
29	008830130	2		FASCETTA	STRAP	COLLIER	HALTEBAND	ABRAZADERA
30	0062001160	1		TUBO	PIPE	TUYAU	ROHR	TUBO
31	006229649	1		GUARNIZIONE	GASKET	GUARNITURE	DICHTUNG	GUARNIZIONE
32	008830128	2		FASCETTA	STRAP	COLLIER	HALTEBAND	ABRAZADERA
33	0062001397	1		TUBO	PIPE	TUYAU	ROHR	TUBO
34	006237081	1		TUBO	PIPE	TUYAU	ROHR	TUBO
35	0062001313	1		VALVOLA	VALVE	SOUPAPE	VENTIL	VALVULA

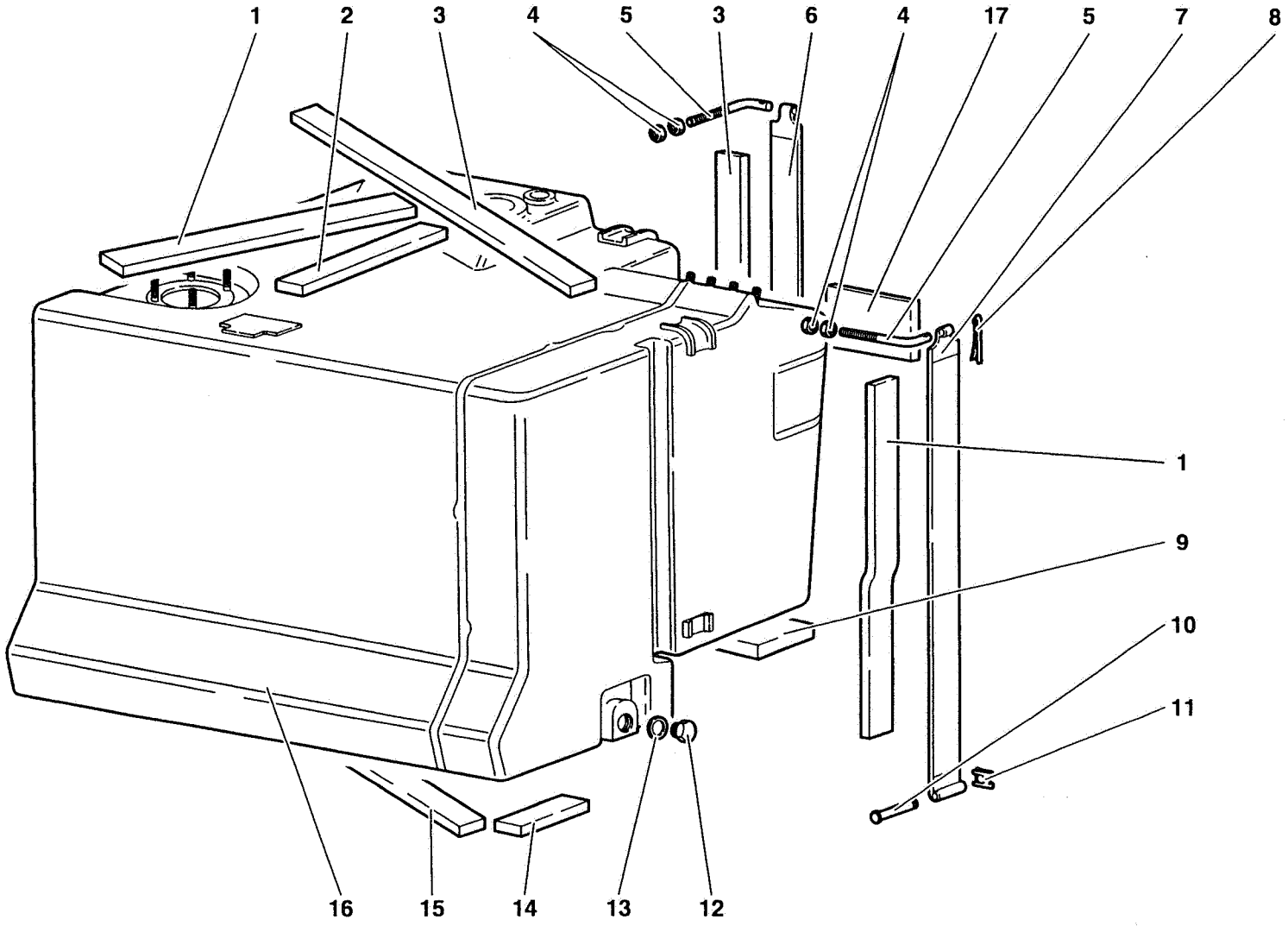
1
2
3
4
5
3
6
4
17
5
7
8
1
9
10
11
16
15
14
13
12

Rif. Ref. Réf. Bez. Ref.	Codice Part number Numero des pièces Teilnummer Codigo	Q.tà Q.ty Q.té Stk. C.dad	Versione Version Version Version Versión	DESCRIZIONE	DESCRIPTION	DESCRIPTION	BESCHREIBUNG	DESCRIPCION
1	006231704	1		PROTEZIONE	SHIELD	PROTECTION	ABDECKUNG	DEFENSA
2	009453124	1		PROTEZIONE	SHIELD	PROTECTION	ABDECKUNG	DEFENSA
3	006231703	2		PROTEZIONE	SHIELD	PROTECTION	ABDECKUNG	DEFENSA
4	008200808	4		DADO	NUT	ECROU	MUTTER	TUERCA
5	006226884	2		TIRANTE	TIE ROD	TIRANT	STANGE	VARILLA
6	006237360	1		FASCETTA	STRAP	COLLIER	HALTEBAND	ABRAZADERA
7	006229506	1		FASCETTA	STRAP	COLLIER	HALTEBAND	ABRAZADERA
8	008820304	2		COPIGLIA	SPLIT PIN	GOUPILLE FENDUE	SPLINT	PASADOR ABIERTO
9	006231701	2		PROTEZIONE	SHIELD	PROTECTION	ABDECKUNG	DEFENSA
10	006233763	2		PERNO	PIN	AXE	BOLZEN	EJE
11	008580604	2		MOLLETTA	CLIP	AGRAFE	KLEMMSTUECK	SUJETADOR
12	008931203	1		TAPPO	PLUG	BOUCHON	STOPFEN	TAPON
13	008401219	1		RONDELLA	WASHER	RONDELLE	SCHEIBE	ARANDELA
14	006231706	1		PROTEZIONE	SHIELD	PROTECTION	ABDECKUNG	DEFENSA
15	006231702	1		PROTEZIONE	SHIELD	PROTECTION	ABDECKUNG	DEFENSA
16	0062001895	1		SERBATOIO BENZINA	FUEL TANK	RESERVOIR	BEHAELTER	TANQUE
◆16	0062001156	1		SERBATOIO BENZINA	FUEL TANK	RESERVOIR	BEHAELTER	TANQUE
17	006237368	1		PROTEZIONE	SHIELD	PROTECTION	ABDECKUNG	DEFENSA

◆ Con adattatore (codice 62001647 - vedi tav. 62.02.00) - With adapter (p.n. 62001647 - see tab. 62.02.00)

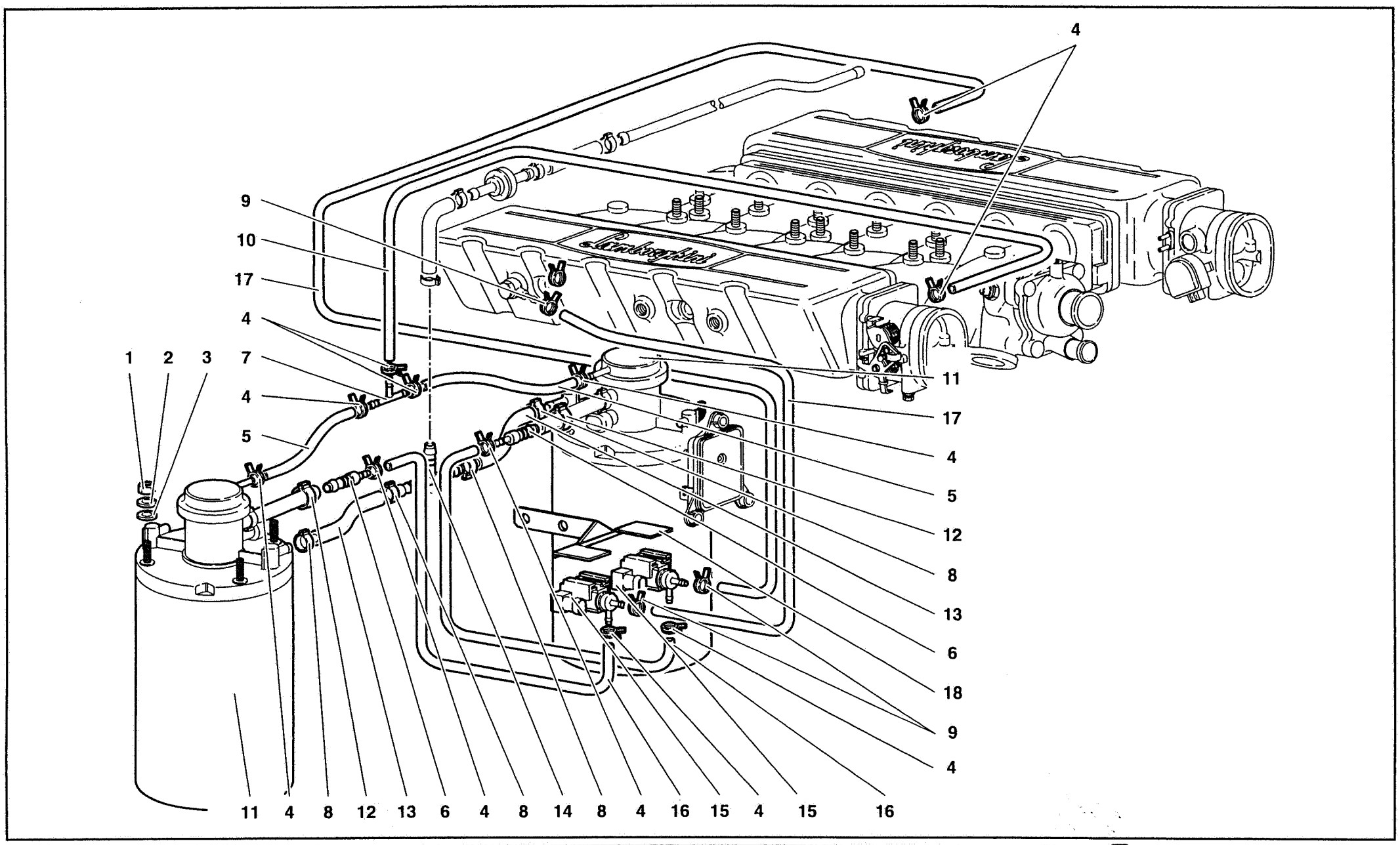
4
9
10
17
4
1
2
3
7
4
5
11
17
4
5
12
8
13
6
18
9
4
11
4
8
12
13
6
4
8
14
8
4
16
15
4
15
16

Rif. Ref. Réf. Bez. Ref.	Codice Part number Numero des pièces Teilnummer Codigo	Q.tà Q.ty Q.té Stk. C.dad	Versione Version Version Version Versión	DESCRIZIONE	DESCRIPTION	DESCRIPTION	BESCHREIBUNG	DESCRIPCION
1	008200610	4		DADO	NUT	ECROU	MUTTER	TUERCA
2	008410603	4		RONDELLA	WASHER	RONDELLE	SCHEIBE	ARANDELA
3	008400606	4		RONDELLA	WASHER	RONDELLE	SCHEIBE	ARANDELA
4	008830128	10		FASCETTA	STRAP	COLLIER	HALTEBAND	ABRAZADERA
5	006230460	2		TUBO	PIPE	TUYAU	ROHR	TUBO
6	006231341	2		RACCORDO	CONNECTION	RACCORD	STUTZEN	RACOR
7	007014169	1		RACCORDO A TRE VIE	T UNION	RACCORD	STUTZEN	RACOR
8	008831528	6		FASCETTA	STRAP	COLLIER	HALTEBAND	ABRAZADERA
9	008830122	2		FASCETTA	STRAP	COLLIER	HALTEBAND	ABRAZADERA
10	006237208	2		TUBO	PIPE	TUYAU	ROHR	TUBO
11	006229306	2		FILTRO VAPORI	VAPOR TRAP	FILTRE DE VAPEURS	DAMPFFILTER	FILTRO DE VAPORES
12	008831117	2		FASCETTA	STRAP	COLLIER	HALTEBAND	ABRAZADERA
13	006230433	2		TUBO	PIPE	TUYAU	ROHR	TUBO
14	006220752	1		RACCORDO TRE VIE	T UNION	RACCORD	STUTZEN	RACOR ORIENTABLE
15	004627300	1		ELETTROVALVOLA	ELECTRO-VALVE	SOUPAPE ELECTRIQ.	STEUERVENTIL	ELECTROVALVULA
16	006230456	1		TUBO	PIPE	TUYAU	ROHR	TUBO
17	006234475	1		TUBO	PIPE	TUYAU	ROHR	TUBO
18	0062001378	1		STAFFA	BRACKET	ETRIER	HALTER	SOPORTE

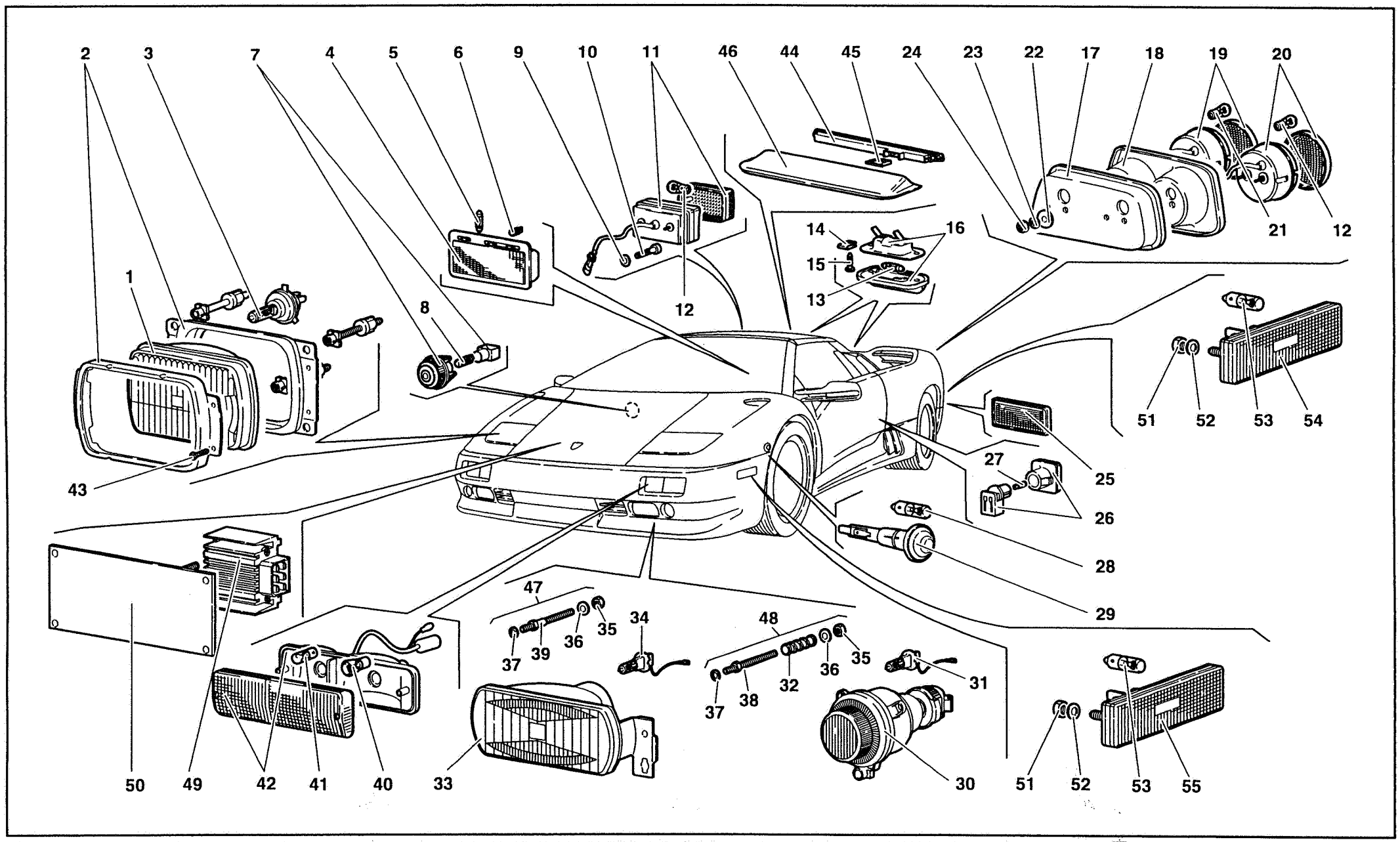

63	MY 98	LIGHTS DISPOSITIFS D'ECLAIRAGE	DISPOSITIVI DI ILLUMINAZIONE	BELEUCHTUNGSVORRICHTUNGEN DISPOSITIVOS DE ILUMINACIÓN	63.01.00	Diablo Roadster 09/1998

Rif. Ref. Réf. Bez. Ref.	Codice Part number Numero des pièces Teilnummer Codigo	Q.tà Q.ty Q.té Stk. C.dad	Versione Version Version Version Versión	DESCRIZIONE	DESCRIPTION	DESCRIPTION	BESCHREIBUNG	DESCRIPCION
1	006331753	2		PROIETTORE	HEADLAMP	PROJECTEUR	SCHEINWERFER	PROYECTOR
1	006331203	2	71	PROIETTORE	HEADLAMP	PROJECTEUR	SCHEINWERFER	PROYECTOR
1	006332365	2	74	PROIETTORE	HEADLAMP	PROJECTEUR	SCHEINWERFER	PROYECTOR
1	006330898	2	95	PROIETTORE	HEADLAMP	PROJECTEUR	SCHEINWERFER	PROYECTOR
1	006331203	2	96	PROIETTORE	HEADLAMP	PROJECTEUR	SCHEINWERFER	PROYECTOR
2	006331631	2		CORNICE	FRAME	MONTURE	RAHMEN	MARCO
3	006329694	2		LAMPADA	BULB	LAMPE	LAMPE	BOMBILLA
4	006337294	1		PLAFONIERA	CEILING LAMP	PLAFONNIER	DECKENLEUCHTE	PANTALLA
5	006329698	1		LAMPADA	BULB	LAMPE	LAMPE	BOMBILLA
6	006338122	1		LAMPADA	BULB	LAMPE	LAMPE	BOMBILLA
7	006337066	1		PLAFONIERA	CEILING LAMP	PLAFONNIER	DECKENLEUCHTE	PANTALLA
8	006617092	1		LAMPADA	BULB	LAMPE	LAMPE	BOMBILLA
9	008400502	4		RONDELLA	WASHER	RONDELLE	SCHEIBE	ARANDELA
10	008700502	4		VITE	SCREW	VIS	SCHRAUBE	TORNILLO
11	0063001281	1		FANALE RETROMARCIA	REVERSE LAMP	FEU DE RECUL	RUECKFAHRLEUCHTE	LAMPARA DE M.A.
11	0063001282	1		RETRONEBBIA	REAR FOG LIGHT	ANTIBROUILLARD ARR.	NEBELLEUCHTE	ANTINIEBLA POST.
12	006617094	4		LAMPADA	BULB	LAMPE	LAMPE	BOMBILLA
13	006617095	2		LAMPADA	BULB	LAMPE	LAMPE	BOMBILLA
14	008222801	4		MOLLETTA	CLIP	AGRAFE	KLEMMSTUECK	SUJETADOR
15	008700445	4		VITE	SCREW	VIS	SCHRAUBE	TORNILLO
16	006328344	2		FANALE TARGA	LICENCE PLATE LAMP	FEU DE PLAQUE	NUMMERNSCHILD.	LAMPARA DE MATRI.
16	006331461	2	71	FANALE TARGA	LICENCE PLATE LAMP	FEU DE PLAQUE	NUMMERNSCHILD.	LAMPARA DE MATRI.
16	006331461	2	96	FANALE TARGA	LICENCE PLATE LAMP	FEU DE PLAQUE	NUMMERNSCHILD.	LAMPARA DE MATRI.
17	009911301	1		PANNELLO SX	LEFT PANEL	PANNEAU	VERKLEIDUNG	CONTRAPANEL
17	009911300	1		PANNELLO DX	RIGHT PANEL	PANNEAU	VERKLEIDUNG	CONTRAPANEL
18	009444005VS	1		CORNICE DX	RIGHT FRAME	MONTURE	RAHMEN	MARCO
18	009444006VS	1		CORNICE SX	LEFT FRAME	MONTURE	RAHMEN	MARCO
19	006329828	2		FANALE POST. (POSIZIONE E STOP)	TAIL LAMP/BRAKE L.	LANTERNE AR	HINTERE LEUCHTE	LAMPARA POSTER.
20	006329829	2		INDICATORE DI DIREZIONE	TURNING LIGHT	CLIGNOTTANT	BLINKER	FANALE
21	006617091	2		LAMPADA	BULB	LAMPE	LAMPE	BOMBILLA
22	008400607	8		RONDELLA	WASHER	RONDELLE	SCHEIBE	ARANDELA
23	008410611	8		RONDELLA	WASHER	RONDELLE	SCHEIBE	ARANDELA
24	008200603	8		DADO	NUT	ECROU	MUTTER	TUERCA
25	006319022	2		CATADIOTTRO	REFLEX/REFLECTOR	CATADIOPTRE	RUECKSTRAHLER	CATAFAROS
26	006337295	2		PLAFONIERA PORTA	CEILING LAMP	PLAFONNIER	DECKENLEUCHTE	PANTALLA
27	006338123	2		LAMPADA	BULB	LAMPE	LAMPE	BOMBILLA
28	006329897	2		LAMPADA	BULB	LAMPE	LAMPE	BOMBILLA
29	006329832	2		INDICATORE DI DIREZIONE	TURNING LIGHT	CLIGNOTTANT	BLINKER	FANALE

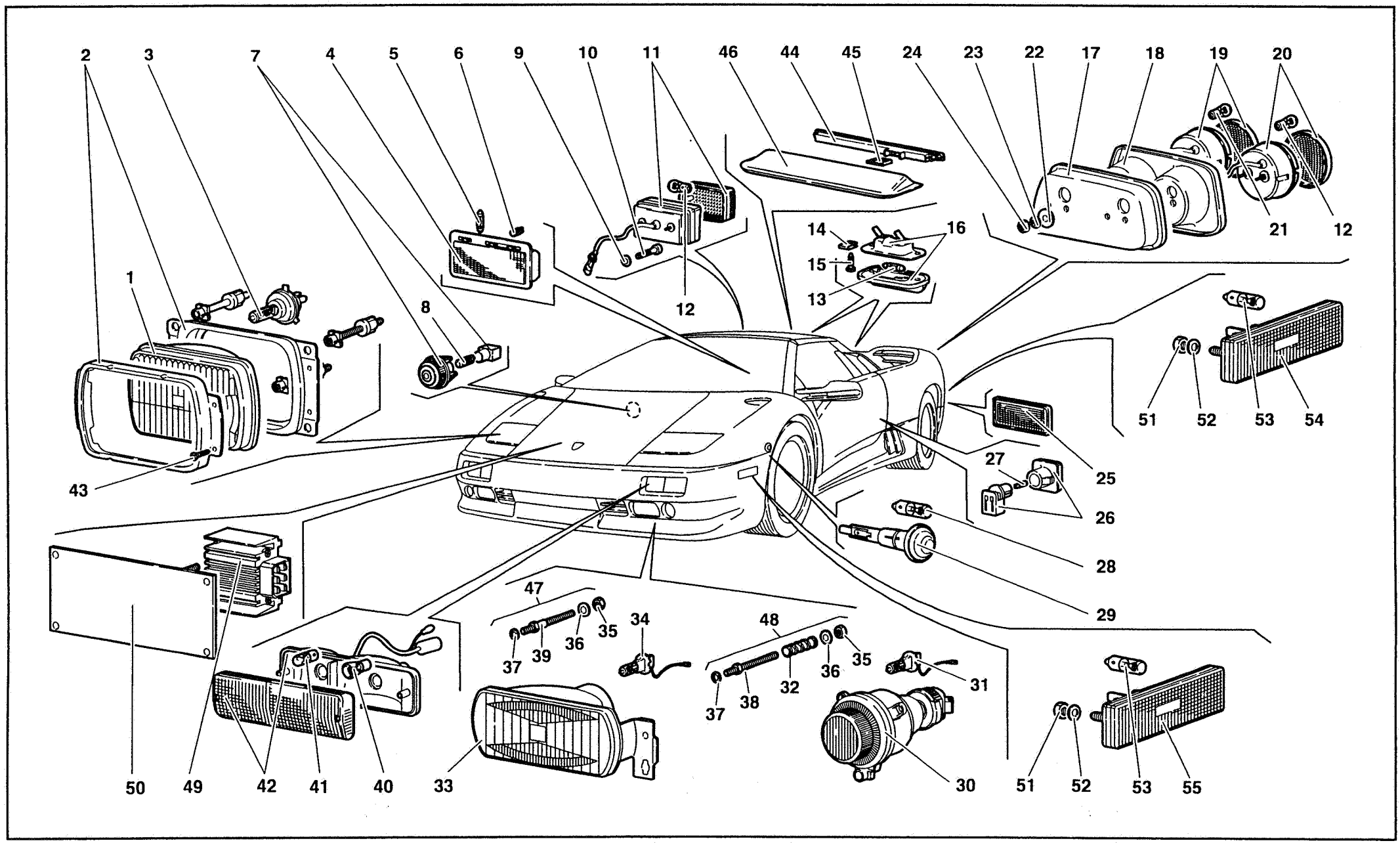

63	MY 98	LIGHTS DISPOSITIFS D'ECLAIRAGE	DISPOSITIVI DI ILLUMINAZIONE	BELEUCHTUNGSVORRICHTUNGEN DISPOSITIVOS DE ILUMINACIÓN	63.01.00	Diablo Roadster 09/1998

Rif. Ref. Réf. Bez. Ref.	Codice Part number Numero des pièces Teilnummer Codigo	Q.tà Q.ty Q.té Stk. C.dad	Versione Version Version Version Versión	DESCRIZIONE	DESCRIPTION	DESCRIPTION	BESCHREIBUNG	DESCRIPCIO:
30	006336820	2		FENDINEBBIA	FOG LAMP	PHARE BROUILLARD	NEBELSCHEINWE.	FARO PARA NIEBLA
31	006329695	4		LAMPADA	BULB	LAMPE	LAMPE	BOMBILLA
32	002403369	4		MOLLA	SPRING	RESSORT	FEDER	RESORTE
33	006336821	1		FLASH DIURNO DX	RIGHT FLASH LIGHT	APPEL DE JOUR	TAGESLEUCHTE	FARO DIURNO
33	006336822	1		FLASH DIURNO SX	LEFT FLASH LIGHT	APPEL DE JOUR	TAGESLEUCHTE	FARO DIURNO
34	006329695	4		LAMPADA	BULB	LAMPE	LAMPE	BOMBILLA
35	008200503	6		DADO	NUT	ECROU	MUTTER	TUERCA
36	008400506	8		RONDELLA	WASHER	RONDELLE	SCHEIBE	ARANDELA
37	008100508	6		RONDELLA	WASHER	RONDELLE	SCHEIBE	ARANDELA
38	006337296	6		COLONNETTA	STUD	COLONNETTE	BOLZEN	ESPARRAGO
39	006337297	6		COLONNETTA	STUD	COLONNETTE	BOLZEN	ESPARRAGO
40	006617094	2		LAMPADA	BULB	LAMPE	LAMPE	BOMBILLA
41	006329696	2		LAMPADA	BULB	LAMPE	LAMPE	BOMBILLA
42	006331780	1		LUCE POSIZIONE - INDIC. DIREZ. DX	RIGHT FRONT LAMP	LANTERNE AV	VORDERE LEUCHTE	LAMPARA ANTERIOR
42	006331779	1		LUCE POSIZIONE - INDIC. DIREZ. SX	LEFT FRONT LAMP	LANTERNE AV	VORDERE LEUCHTE	LAMPARA ANTERIOR
43	008700304	8		VITE	SCREW	VIS	SCHRAUBE	TORNILLO
44	006331204	1		LUCE STOP CENTRALE	CENTR. BRAKE LIGHT	FEUX DE STOP CENTR.	ZENTRALE BREMSLE.	STOP CENTRAL
45	006132280	1		CONNESSIONE	CONNECTION	CONNEXION	LEITUNG	CABLE
46	009944100	1		CORNICE STOP LAMP	STOP LAMP FRAME	MONTURE	RAHMEN	MARCO
47	006336823	1		KIT VITI REG. FARI PROFONDITÀ	SCREW KIT	KIT VIS	SATZ	KIT DE TORNILLOS
48	006337298	1		KIT VITI REG. FARI FENDINEBBIA	SCREW KIT	KIT VIS	SATZ	KIT DE TORNILLOS
49	001627472	1	74	CENTRALINA DIM-DIP	DIM-DIP E.C.U.	DISPOSITIF DE COM.	ELEKTRONENSTEUER.	CENTRALITA ELEC.
50	006132696	1	74	SUPPORTO	SUPPORT	SUPPORT	LAGER	SOPORTE
51	008200503	8	96	DADO	NUT	ECROU	MUTTER	TUERCA
51	008200503	8	71	DADO	NUT	ECROU	MUTTER	TUERCA
52	008400501	8	71	RONDELLA	WASHER	RONDELLE	SCHEIBE	ARANDELA
52	008400501	8	96	RONDELLA	WASHER	RONDELLE	SCHEIBE	ARANDELA
53	006617092	4	71	LAMPADA	BULB	LAMPE	LAMPE	BOMBILLA
53	006617092	4	96	LAMPADA	BULB	LAMPE	LAMPE	BOMBILLA
54	006331782	2	71	SIDEMARKER POST. (ROSSO)	R. SIDEMARKER (RED)	SIDEMARKER	SIDEMARKER	SIDEMARKER
54	006331782	2	96	SIDEMARKER POST. (ROSSO)	R. SIDEMARKER (RED)	SIDEMARKER	SIDEMARKER	SIDEMARKER
55	006331781	2	71	SIDEMARKER ANT. (ARANCIO)	F. SIDEMAR. (ORANGE)	SIDEMARKER	SIDEMARKER	SIDEMARKER
55	006331781	2	96	SIDEMARKER ANT. (ARANCIO)	F. SIDEMAR. (ORANGE)	SIDEMARKER	SIDEMARKER	SIDEMARKER

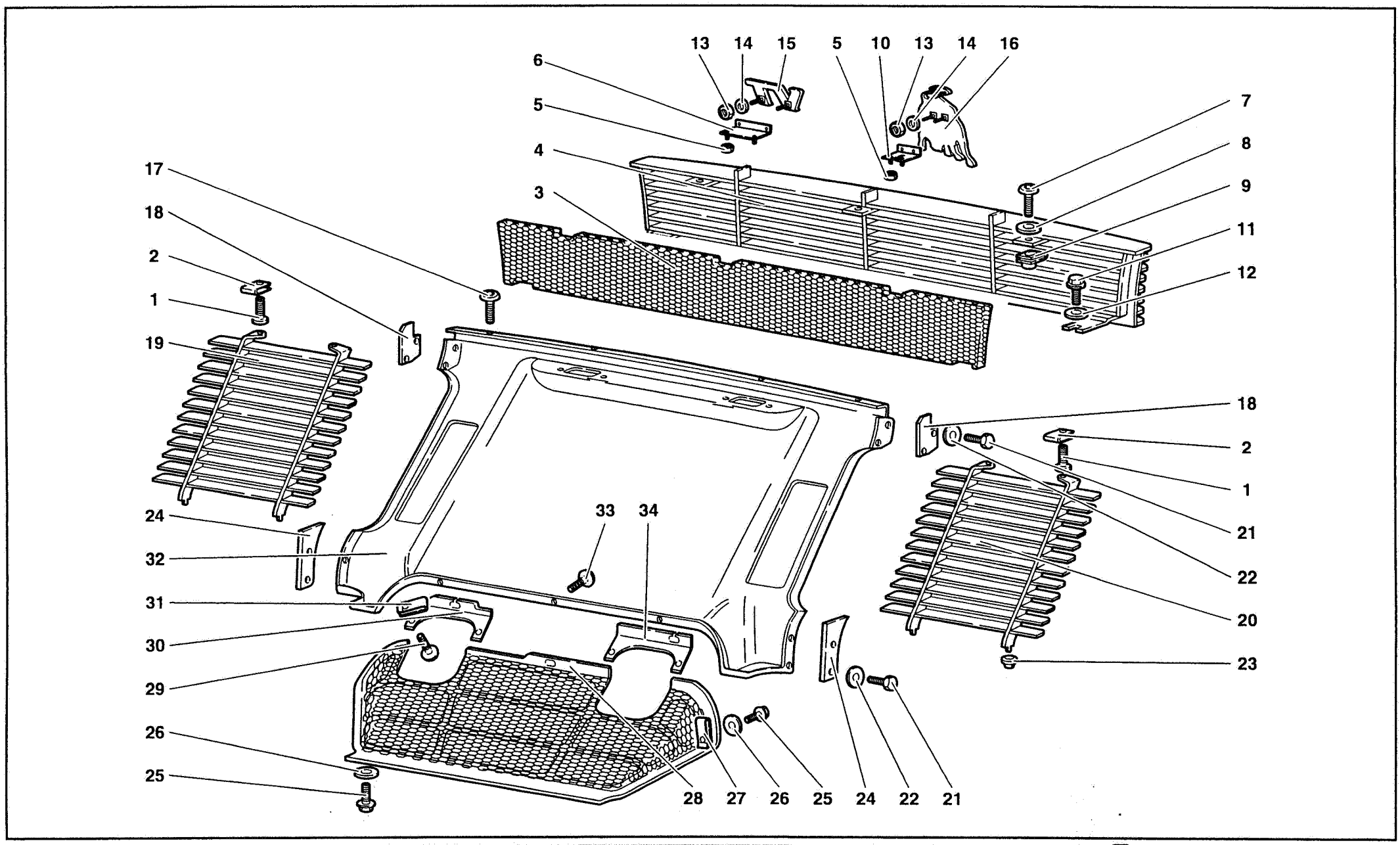

66	MY 98	ELEMENTI SCOCCA POSTERIORI REAR COQUE ELEMENTS ELEMENTS COQUE ARRIERE HINTERE KAROSSENELEMENTE ELEMENTOS POSTERIORES CARROCERÍA	66.01.00	Diablo Roadster 09/1998

Rif. Ref. Réf. Bez. Ref.	Codice Part number Numero des pièces Teilnummer Codigo	Q.tà Q.ty Q.té Stk. C.dad	Versione Version Version Version Versión	DESCRIZIONE	DESCRIPTION	DESCRIPTION	BESCHREIBUNG	DESCRIPCION
1	008700437	4		VITE	SCREW	VIS	SCHRAUBE	TORNILLO
2	008220507	4		MOLLETTA	CLIP	AGRAFE	KLEMMSTUECK	SUJETADOR
3	009430159	1		RETE	NET	FILET	NETZ	REDECILLA
4	009910210	1		GRIGLIA	GRILLE	GRILLE	GITTER	REJILLA
5	008200401	1		DADO	NUT	ECROU	MUTTER	TUERCA
6	009430166	1		STAFFA	BRACKET	ETRIER	HALTER	SOPORTE
7	008700685	3		VITE	SCREW	VIS	SCHRAUBE	TORNILLO
8	008400629	3		RONDELLA	WASHER	RONDELLE	SCHEIBE	ARANDELA
9	008220601	3		MOLLETTA	CLIP	AGRAFE	KLEMMSTUECK	SUJETADOR
10	009910211	1		STAFFA	BRACKET	ETRIER	HALTER	SOPORTE
11	008700449	2		VITE	SCREW	VIS	SCHRAUBE	TORNILLO
12	008400508	2		RONDELLA	WASHER	RONDELLE	SCHEIBE	ARANDELA
13	008200302	4		DADO	NUT	ECROU	MUTTER	TUERCA
14	008400303	4		RONDELLA	WASHER	RONDELLE	SCHEIBE	ARANDELA
15	009966003	1		TARGHETTA VT	PLATE	PLAQUE	SHILD	PLAQUITA
16	009966005	1		FREGIO	ORNAMENT	MOTIF	ZIERSTUECK	EMBELLECEDOR
17	008700658	2		VITE	SCREW	VIS	SCHRAUBE	TORNILLO
18	009410205	2		DISTANZIALE	SPACER	ENTRETOISE	ABSTANDSTUECK	SEPARADOR
19	009430103	1		GRIGLIA DX	RIGHT GRILLE	GRILLE	GITTER	REJILLA
20	009430104	1		GRIGLIA SX	LEFT GRILLE	GRILLE	GITTER	REJILLA
21	008100621	8		VITE	SCREW	VIS	SCHRAUBE	TORNILLO
22	008400607	8		RONDELLA	WASHER	RONDELLE	SCHEIBE	ARANDELA
23	009430141	4		BOCCOLA	BUSHING	DOUILLE	BUECHSE	CASQUILLO
24	009410206	2		DISTANZIALE	SPACER	ENTRETOISE	ABSTANDSTUECK	SEPARADOR
25	008700449	4		VITE	SCREW	VIS	SCHRAUBE	TORNILLO
26	008400508	4		RONDELLA	WASHER	RONDELLE	SCHEIBE	ARANDELA
27	008220507	4		MOLLETTA	CLIP	AGRAFE	KLEMMSTUECK	SUJETADOR
28	009430174	1		GRIGLIA	GRILLE	GRILLE	GITTER	REJILLA
29	008700455	4		VITE	SCREW	VIS	SCHRAUBE	TORNILLO
30	009430144	1		LAMIERINO DX	RIGHT PLATE	TOLE	SCHLUSS	FLEJE
31	008220402	4		MOLLETTA	CLIP	AGRAFE	KLEMMSTUECK	SUJETADOR
32	009410200	1		ELEMENTO SCOCCA POST.	REAR PANEL	PANNEAU	VERKLEIDUNG	CONTRAPANEL
33	008700658	3		VITE	SCREW	VIS	SCHRAUBE	TORNILLO
34	009430146	1		LAMIERINO SX	LEFT PLATE	TOLE	SCHLUSS	FLEJE

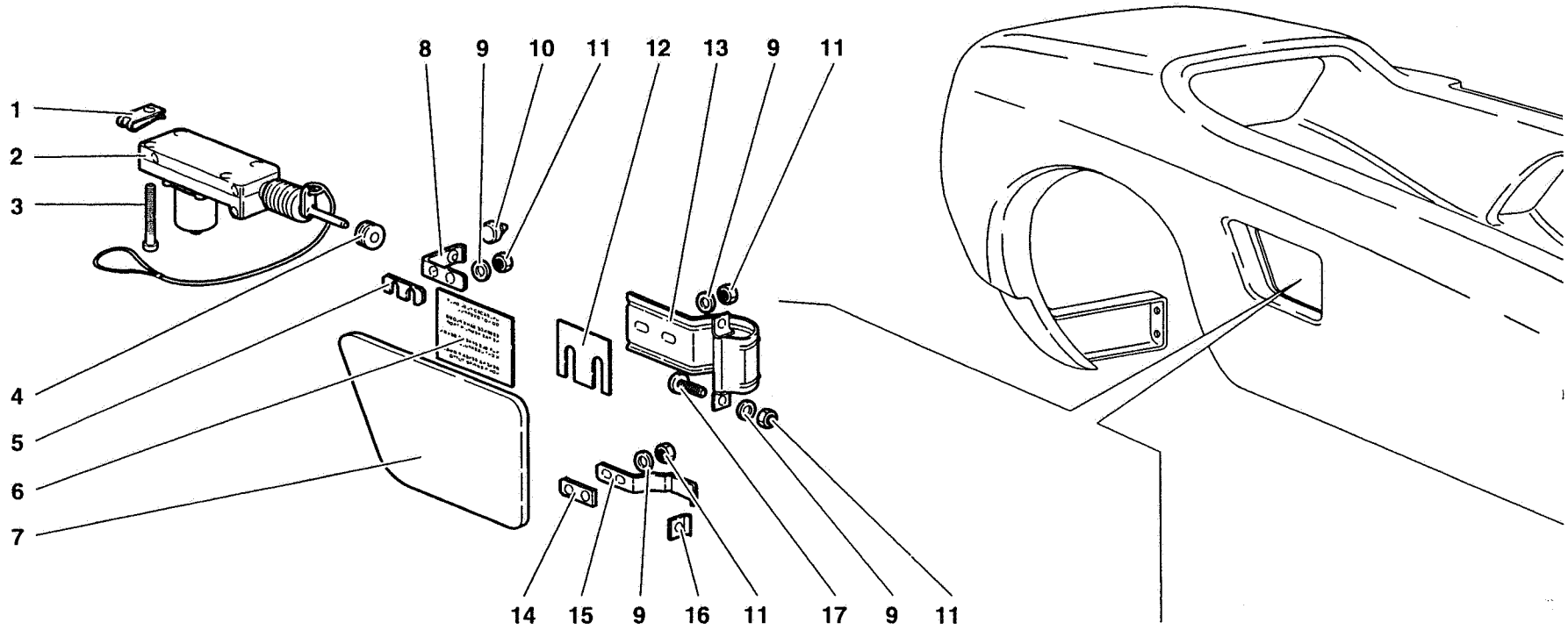

66	MY 98	FUEL CAP VOLET ESSENCE	PORTELLO BENZINA	BENZIN-TANKFÜLLKLAPPE TAPA DE LA GASOLINA	66.02.00

Diablo Roadster

09/1998

Rif. Ref. Réf. Bez. Ref.	Codice Part number Numero des pièces Teilnummer Codigo	Q.tà Q.ty Q.té Stk. C.dad	Versione Version Version Version Versión	DESCRIZIONE	DESCRIPTION	DESCRIPTION	BESCHREIBUNG	DESCRIPCION
1	008220505	3		MOLLETTA	CLIP	AGRAFE	KLEMMSTUECK	SUJETADOR
2	005930521	1		COMANDO APERTURA	CONTROL	COMMANDE	BETAETIGUNGS-	MANDO
3	008700450	3		VITE	SCREW	VIS	SCHRAUBE	TORNILLO
4	008610602	1		PASSACAVO	FAIR LEAD	PASSE-CABLE	KABELDURCHGANG	PASACABLE
5	009490512	1		DISTANZIALE	SPACER	ENTRETOISE	ABSTANDSTUECK	SEPARADOR
6	009466106	1		TARGHETTA	PLATE	PLAQUETTE	SCHILD	PLACA
7	009410209	1		PORTELLO BENZINA	LID	VOLET	DECKEL	TAPA
8	009490511	1		ANGOLARE	ANGLE PIECE	CORNIERE	WINKELSTUECK	ANGULAR
9	008400506	8		RONDELLA	WASHER	RONDELLE	SCHEIBE	ARANDELA
10	009490509	1		PARACOLPI GOMMA	RUBBER BUMPER	PARE-CHOCS	GUMMIPUFFER	TOPE DE GOMA
11	008200503	8		DADO	NUT	ECROU	MUTTER	TUERCA
12	009490510	2		DISTANZIALE	SPACER	ENTRETOISE	ABSTANDSTUECK	SEPARADOR
13	009490501	1		CERNIERA	HINGE	CHARNIERE	SCHARNIER	BISAGRA
14	009490508	1		RINFORZO	REINFORCEMENT	RENFORT	VERSTAERKUNG	REFUERZO
15	009490505	1		MOLLA	SPRING	RESSORT	FEDER	RESORTE
16	009490507	1		RISCONTRO	LOCK STRIKER	PLAQUE SERRURE	TURSCHLOSSPLATTE	PLACA
17	008700544	1		VITE	SCREW	VIS	SCHRAUBE	TORNILLO

FUEL CAP

VOLET ESSENCE

PORTELLO BENZINA

BENZIN-TANKFÜLLKLAPPE

TAPA DE LA GASOLINA

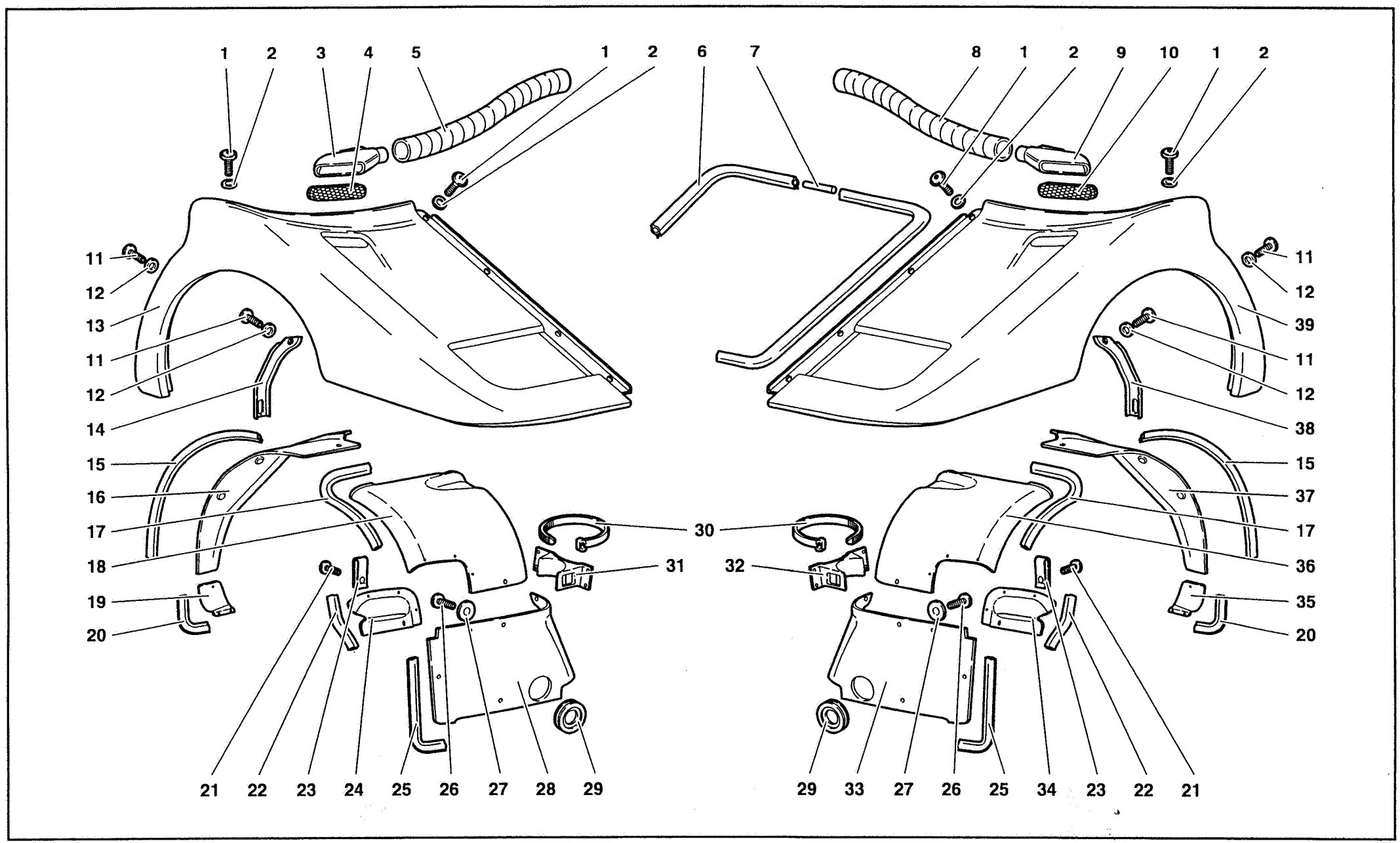

66	MY 98	FRONT COQUE ELEMENTS ELEMENTS COQUE AVANT	ELEMENTI SCOCCA ANTERIORI	VORDERE KAROSSENELEMENTE ELEMENTOS DELANTEROS CARROCERÍA	66.03.00	Diablo Roadster 09/1998

Rif. Ref. Réf. Bez. Ref.	Codice Part number Numero des pièces Teilnummer Codigo	Q.tà Q.ty Q.té Stk. C.dad	Versione Version Version Version Versión	DESCRIZIONE	DESCRIPTION	DESCRIPTION	BESCHREIBUNG	DESCRIPCION
1	008700685	14		VITE	SCREW	VIS	SCHRAUBE	TORNILLO
2	008400629	14		RONDELLA	WASHER	RONDELLE	SCHEIBE	ARANDELA
3	009453002	1		PRESA D'ARIA DX	RIGHT AIR INTAKE	PRISE D'AIR	LUFTLEITUNG	BOCA DE AIRE
4	009430122	1		RETE DX	RIGHT NET	FILET	NETZ	REDECILLA
5	009453129	1		TUBO DX	RIGHT PIPE	TUYAU	ROHR	TUBO
6	009490111	1		GUARNIZIONE	GASKET	GUARNITURE	DICHTUNG	GUARNIZIONE
7	009490112	1		ELEMENTO COLLEGAMENTO	JOINING SLEEVE	ELEMENT DE LIAISON	VERBINDUNGSTEIL	ELEMENTO DE UNI.
8	009453130	1		TUBO SX	LEFT PIPE	TUYAU	ROHR	TUBO
9	009453003	1		PRESA D'ARIA SX	LEFT AIR INTAKE	PRISE D'AIR	LUFTLEITUNG	BOCA DE AIRE
10	009430123	1		RETE SX	LEFT NET	FILET	NETZ	REDECILLA
11	008100601	10		VITE	SCREW	VIS	SCHRAUBE	TORNILLO
12	008400606	10		RONDELLA	WASHER	RONDELLE	SCHEIBE	ARANDELA
13	009410000	1		PARAFANGO ANT. DX	R. FR.MUDGU./FEN.	AILE	KOTFLUEGEL	GUARDABARROS
13	009410004	1	71	PARAFANGO ANT. DX	R. FR.MUDGU./FEN.	AILE	KOTFLUEGEL	GUARDABARROS
13	009410004	1	96	PARAFANGO ANT. DX	R. FR.MUDGU./FEN.	AILE	KOTFLUEGEL	GUARDABARROS
14	009410109	1		STAFFA DX	RIGHT BRACKET	ETRIER	HALTER	SOPORTE
15	009411410	2		GUARNIZIONE	GASKET	GUARNITURE	DICHTUNG	GUARNIZIONE
16	009411402	1		PASSARUOTA ANT. DX POST.	FR. WHEELBOX	PASSEROUE	RADKASTENBLECH	CAVIDAD DE RUEDA
17	009411417	2		GUARNIZIONE	GASKET	GUARNITURE	DICHTUNG	GUARNIZIONE
18	009411401	1		PASSARUOTA ANT. DX SUP.	FR. WHEELBOX	PASSEROUE	RADKASTENBLECH	CAVIDAD DE RUEDA
19	009411425	1		PANNELLO DX	RIGHT PANEL	PANNEAU	VERKLEIDUNG	CONTRAPANEL
20	009411427	2		GUARNIZIONE	GASKET	GUARNITURE	DICHTUNG	GUARNIZIONE
21	008700455	6		VITE	SCREW	VIS	SCHRAUBE	TORNILLO
22	009411416	2		GUARNIZIONE	GASKET	GUARNITURE	DICHTUNG	GUARNIZIONE
23	008220507	8		MOLLETTA	CLIP	AGRAFE	KLEMMSTUECK	SUJETADOR
24	009411412	1		SPORTELLO ISPEZIONE DX	RIGHT LID INSPECTION	VOLET	DECKEL	TAPA
25	009411408	2		GUARNIZIONE	GASKET	GUARNITURE	DICHTUNG	GUARNIZIONE
26	008700659	16		VITE	SCREW	VIS	SCHRAUBE	TORNILLO
27	008400623	18		RONDELLA	WASHER	RONDELLE	SCHEIBE	ARANDELA
28	009411423	1		PASSARUOTA ANT. DX	RIGHT FR. WHEELBOX	PASSE-ROUE	RADKASTENBLECH	CAVIDAD DE RUEDA
29	009411418	2		GUARNIZIONE	GASKET	GUARNITURE	DICHTUNG	GUARNIZIONE
30	008830306	2		FASCETTA	STRAP	COLLIER	HALTEBAND	ABRAZADERA
31	009411421	1		CAVALLOTTO DX	RIGHT RETAINER	ARRETOIR	KLEMMSTUECK	SUJETADOR
32	009411422	1		CAVALLOTTO SX	LEFT RETAINER	ARRETOIR	KLEMMSTUECK	SUJETADOR
33	009411424	1		PASSARUOTA ANT. SX	LEFT FR. WHEELBOX	PASSE-ROUE	RADKASTENBLECH	CAVIDAD DE RUEDA
34	009411413	1		SPORTELLO ISPEZIONE SX	LEFT LID INSPECTION	VOLET	DECKEL	TAPA
35	009411426	1		PANNELLO SX	LEFT PANEL	PANNEAU	VERKLEIDUNG	CONTRAPANEL
36	009411404	1		PASSARUOTA ANT. SX SUP.	FR. WHEELBOX	PASSEROUE	RADKASTENBLECH	CAVIDAD DE RUEDA
37	009411405	1		PASSARUOTA ANT. SX POST.	FR. WHEELBOX	PASSEROUE	RADKASTENBLECH	CAVIDAD DE RUEDA

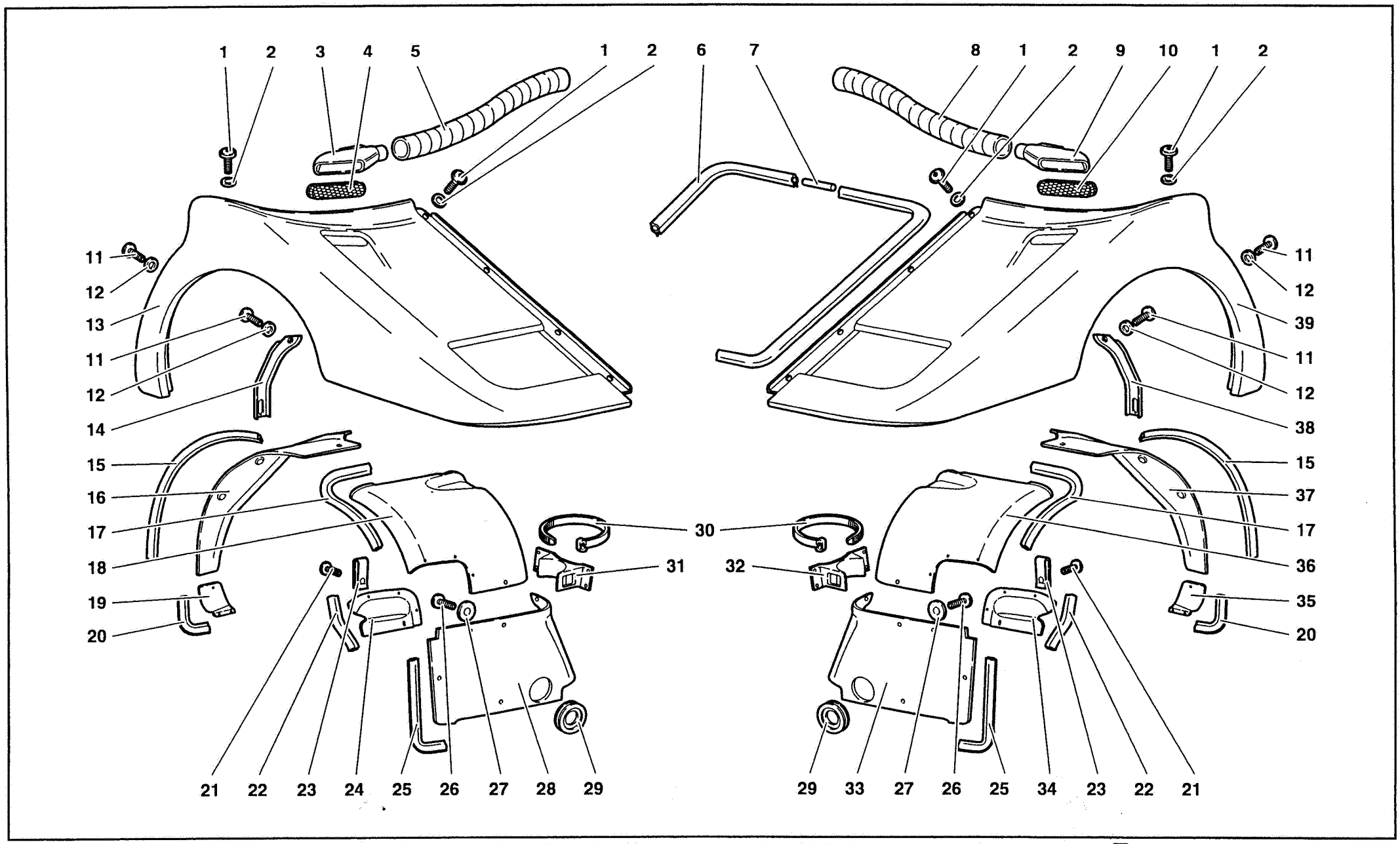

66	MY 98	FRONT COQUE ELEMENTS ELEMENTS COQUE AVANT	ELEMENTI SCOCCA ANTERIORI	VORDERE KAROSSENELEMENTE ELEMENTOS DELANTEROS CARROCERÍA	66.03.00	Diablo Roadster 09/1998

Rif. Ref. Réf. Bez. Ref.	Codice Part number Numero des pièces Teilnummer Codigo	Q.tà Q.ty Q.té Stk. C.dad	Versione Version Version Version Versión	DESCRIZIONE	DESCRIPTION	DESCRIPTION	BESCHREIBUNG	DESCRIPCION
38	009410110	1		STAFFA SX	LEFT BRACKET	ETRIER	HALTER	SOPORTE
39	009410001	1		PARAFANGO ANT. SX	LEFT FR.MUDGU./FEN.	AILE	KOTFLUEGEL	GUARDABARROS
39	009410005	1	71	PARAFANGO ANT. SX	LEFT FR.MUDGU./FEN.	AILE	KOTFLUEGEL	GUARDABARROS
39	009410005	1	96	PARAFANGO ANT. SX	LEFT FR.MUDGU./FEN.	AILE	KOTFLUEGEL	GUARDABARROS

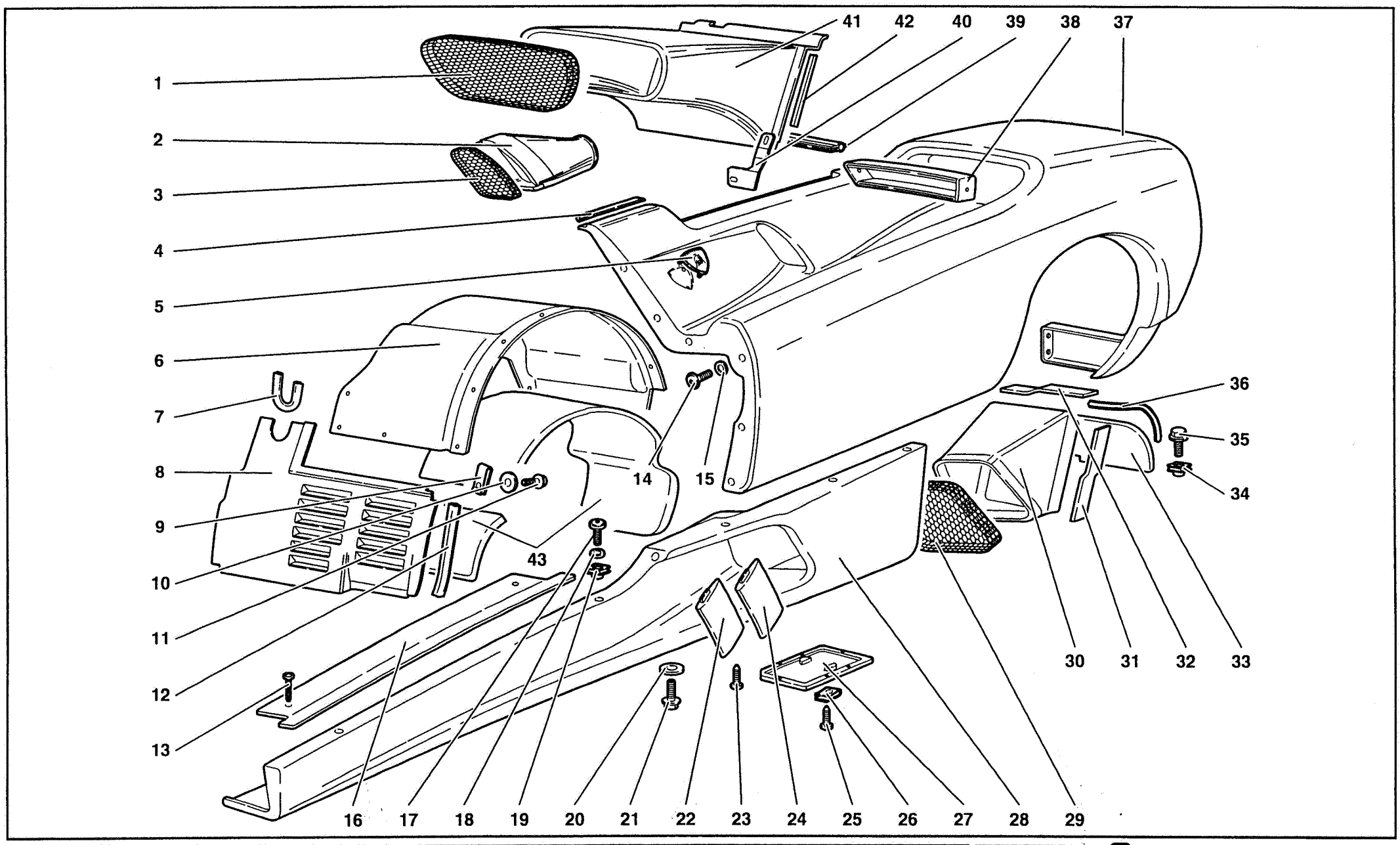

66

MY 98

ELEMENTI SCOCCA FIANCATA SX

COQUE ELEMENTS-LEFT FLANK

ELEMENTS COQUE COTE GAUCHE

KAROSSENELEMENTE LINKE FLANKE

ELEMENTOS CARROCERÍA FLANCO IZQUIERDO

66.04.00

09/1998

Diablo Roadster

Rif. Ref. Réf. Bez. Ref.	Codice Part number Numero des pièces Teilnummer Codigo	Q.tà Q.ty Q.té Stk. C.dad	Versione Version Version Version Versión	DESCRIZIONE	DESCRIPTION	DESCRIPTION	BESCHREIBUNG	DESCRIPCION
1	009910203	1		RETE	NET	FILET	NETZ	REDECILLA
2	009953101	1		CONVOGLIATORE SX	CONVEYOR	CONVOYEUR	LEITBLECH	CANALIZADOR
3	009910205	1		RETE	NET	FILET	NETZ	REDECILLA
4	009907108	1		PROTEZIONE	SHIELD	PROTECTION	ABDECKUNG	DEFENSA
5	009466001	1		FREGIO	ORNAMENT	MOTIF	ZIERSTUECK	EMBELLECEDOR
6	009911501	1		PASSARUOTA POST.	REAR WHEELBOX	PASSE-ROUE	RADKASTENBLECH	CAVIDAD DE RUEDA
7	009411513	1		GUARNIZIONE	GASKET	GUARNITURE	DICHTUNG	GUARNIZIONE
8	009911503	1		PARASASSI	PROTECTION	CHASSE-PIERRES	STEINSCHLAG.	GUARDAPIEDRAS
9	008220507	17		MOLLETTA	CLIP	AGRAFE	KLEMMSTUECK	SUJETADOR
10	008400508	17		RONDELLA	WASHER	RONDELLE	SCHEIBE	ARANDELA
11	008700449	17		VITE	SCREW	VIS	SCHRAUBE	TORNILLO
12	009411511	1		GUARNIZIONE	GASKET	GUARNITURE	DICHTUNG	GUARNIZIONE
13	008700334	2		VITE	SCREW	VIS	SCHRAUBE	TORNILLO
14	008700685	13		VITE	SCREW	VIS	SCHRAUBE	TORNILLO
15	008400629	13		RONDELLA	WASHER	RONDELLE	SCHEIBE	ARANDELA
16	009458615	1		BATTICALCAGNO	DOORSILL MOULDING	BAVOLET	FUSSLEISTE	MOLDURA
17	008700685	3		VITE	SCREW	VIS	SCHRAUBE	TORNILLO
18	008400629	3		RONDELLA	WASHER	RONDELLE	SCHEIBE	ARANDELA
19	008220601	6		MOLLETTA	CLIP	AGRAFE	KLEMMSTUECK	SUJETADOR
20	008400607	3		RONDELLA	WASHER	RONDELLE	SCHEIBE	ARANDELA
21	008700680	9		VITE	SCREW	VIS	SCHRAUBE	TORNILLO
22	009410311	1		ALETTA	FIN	AILETTE	RIPPE	ALETA
23	008700434	4		VITE	SCREW	VIS	SCHRAUBE	TORNILLO
24	009410312	1		ALETTA	FIN	AILETTE	RIPPE	ALETA
25	008700320	6		VITE	SCREW	VIS	SCHRAUBE	TORNILLO
26	008220302	6		MOLLETTA	CLIP	AGRAFE	KLEMMSTUECK	SUJETADOR
27	009410306	1		SPORTELLO ISPEZIONE	INSPECTION LID	VOLET	DECKEL	TAPA
28	009910301	1		BRANCARDO	SIDE PANEL	PANNEAU	VERKLEIDUNG	CONTRAPANEL
29	009430148	1		RETE	NET	FILET	NETZ	REDECILLA
30	009453149	1		CONVOGLIATORE	CONVEYOR	CONVOYEUR	LEITBLECH	CANALIZADOR
31	009453126	1		GUARNIZIONE	GASKET	GUARNITURE	DICHTUNG	GUARNIZIONE
32	009453125	1		GUARNIZIONE	GASKET	GUARNITURE	DICHTUNG	GUARNIZIONE
33	009453142	1		CONVOGLIATORE	CONVEYOR	CONVOYEUR	LEITBLECH	CANALIZADOR
34	008220601	2		MOLLETTA	CLIP	AGRAFE	KLEMMSTUECK	SUJETADOR
35	008700660	2		VITE	SCREW	VIS	SCHRAUBE	TORNILLO
36	009490200	1		GUARNIZIONE	GASKET	GUARNITURE	DICHTUNG	GUARNIZIONE
37	009910003	1		PARAFANGO POST.	REAR MUDGUARD FE.	AILE	KOTFLUEGEL	GUARDABARROS
38	009910208	1		GRIGLIA	GRILLE	GRILLE	GITTER	REJILLA

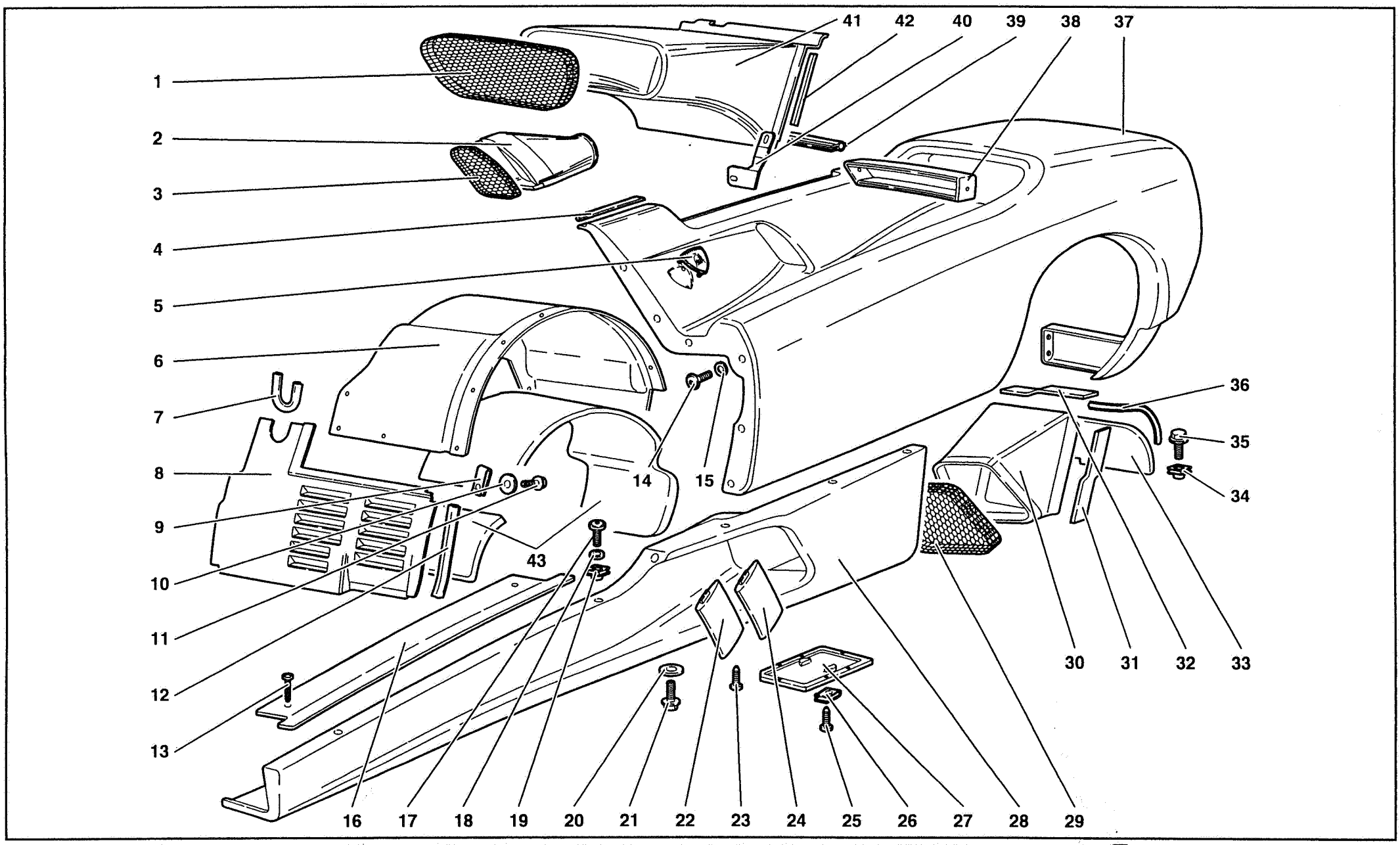

ELEMENTI SCOCCA FIANCATA SX

COQUE ELEMENTS-LEFT FLANK

ELEMENTS COQUE COTE GAUCHE

KAROSSENELEMENTE LINKE FLANKE

ELEMENTOS CARROCERÍA FLANCO IZQUIERDO

66.04.00

Rif. Ref. Réf. Bez. Ref.	Codice Part number Numero des pièces Teilnummer Codigo	Q.tà Q.ty Q.té Stk. C.dad	Versione Version Version Version Versión	DESCRIZIONE	DESCRIPTION	DESCRIPTION	BESCHREIBUNG	DESCRIPCION
39	007090117	1		GUARNIZIONE	GASKET	GUARNITURE	DICHTUNG	GUARNIZIONE
40	004135636	1		STAFFA	BRACKET	ETRIER	HALTER	SOPORTE
41	0074001517	1		CONVOGLIATORE SX	CONVEYOR	CONVOYEUR	LEITBLECH	CANALIZADO
42	0074001522	1		GUARNIZIONE	GASKET	GUARNITURE	DICHTUNG	GUARNIZIONE
43	009455518	1	73	ISOLAMENTO SX	LEFT LINING	ISOLANT	ISOLIERUNG	FORRO

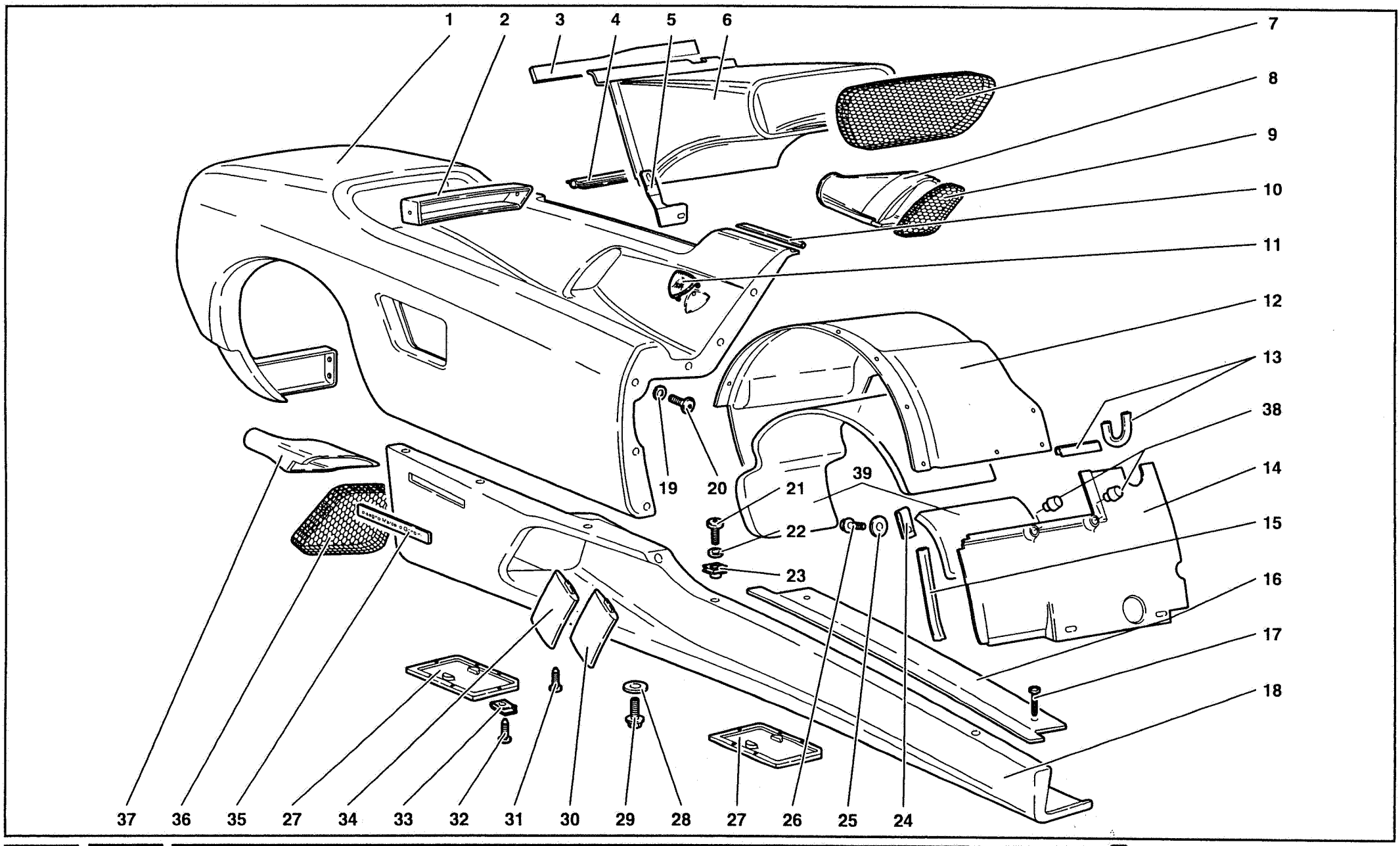

66	MY 98	ELEMENTI SCOCCA FIANCATA DX	66.05.00
		COQUE ELEMENTS-RIGHT FLANK ELEMENTS COQUE COTE DROIT	KAROSSENELEMENTE RECHTE FLANKE ELEMENTOS CARROCERÍA FLANCO DERECHO

Diablo Roadster

09/1998

Rif. Ref. Réf. Bez. Ref.	Codice Part number Numero des pièces Teilnummer Codigo	Q.tà Q.ty Q.té Stk. C.dad	Versione Version Version Version Versión	DESCRIZIONE	DESCRIPTION	DESCRIPTION	BESCHREIBUNG	DESCRIPCION
1	009910002	1		PARAFANGO POST.	REAR MUDGUARD FE.	AILE	KOTFLUEGEL	GUARDABARROS
2	009910207	1		GRIGLIA	GRILLE	GRILLE	GITTER	REJILLA
3	004531592	1		GUARNIZIONE	GASKET	GUARNITURE	DICHTUNG	GUARNIZIONE
4	007090117	1		GUARNIZIONE	GASKET	GUARNITURE	DICHTUNG	GUARNIZIONE
5	004135637	1		STAFFA	BRACKET	ETRIER	HALTER	SOPORTE
6	009953102	1		CONVOGLIATORE	CONVEYOR	CONVOYEUR	LEITBLECH	CANALIZADOR
7	009910202	1		RETE	NET	FILET	NETZ	REDECILLA
8	009953100	1		CONVOGLIATORE	CONVEYOR	CONVOYEUR	LEITBLECH	CANALIZADOR
9	009910204	1		RETE	NET	FILET	NETZ	REDECILLA
10	009907107	1		PROTEZIONE	SHIELD	PROTECTION	ABDECKUNG	DEFENSA
11	009466001	1		FREGIO	ORNAMENT	MOTIF	ZIERSTUECK	EMBELLECEDOR
12	009911500	1		PASSARUOTA POST.	REAR WHEELBOX	PASSE-ROUE	RADKASTENBLECH	CAVIDAD DE RUEDA
13	009411513	2		GUARNIZIONE	GASKET	GUARNITURE	DICHTUNG	GUARNIZIONE
14	009911502	1		PARASASSI	PROTECTION	CHASSE-PIERRES	STEINSCHLAG.	GUARDAPIEDRAS
15	009411511	1		GUARNIZIONE	GASKET	GUARNITURE	DICHTUNG	GUARNIZIONE
16	009458614	1		BATTICALCAGNO	DOORSILL MOULDING	BAVOLET	FUSSLEISTE	MOLDURA
17	008700334	2		VITE	SCREW	VIS	SCHRAUBE	TORNILLO
18	009910300	1		BRANCARDO	SIDE PANEL	PANNEAU	VERKLEIDUNG	CONTRAPANEL
19	008400629	13		RONDELLA	WASHER	RONDELLE	SCHEIBE	ARANDELA
20	008700685	13		VITE	SCREW	VIS	SCHRAUBE	TORNILLO
21	008700685	3		VITE	SCREW	VIS	SCHRAUBE	TORNILLO
22	008400629	3		RONDELLA	WASHER	RONDELLE	SCHEIBE	ARANDELA
23	008220601	6		MOLLETTA	CLIP	AGRAFE	KLEMMSTUECK	SUJETADOR
24	008220507	17		MOLLETTA	CLIP	AGRAFE	KLEMMSTUECK	SUJETADOR
25	008400508	17		RONDELLA	WASHER	RONDELLE	SCHEIBE	ARANDELA
26	008700449	17		VITE	SCREW	VIS	SCHRAUBE	TORNILLO
27	009410306	2		SPORTELLO ISPEZIONE	INSPECTION LID	VOLET	DECKEL	TAPA
28	008400607	3		RONDELLA	WASHER	RONDELLE	SCHEIBE	ARANDELA
29	008700680	9		VITE	SCREW	VIS	SCHRAUBE	TORNILLO
30	009410309	1		ALETTA	FIN	AILETTE	RIPPE	ALETA
31	008700434	4		VITE	SCREW	VIS	SCHRAUBE	TORNILLO
32	008700320	12		VITE	SCREW	VIS	SCHRAUBE	TORNILLO
33	008220302	12		MOLLETTA	CLIP	AGRAFE	KLEMMSTUECK	SUJETADOR
34	009410310	1		ALETTA	FIN	AILETTE	RIPPE	ALETA
35	009466109	1		TARGHETTA "MARCELLO GANDINI"	PLATE	PLAQUETTE	SCHILD	PLACA
36	009430147	1		RETE	NET	FILET	NETZ	REDECILLA
37	009953104	1		CONVOGLIATORE	CONVEYOR	CONVOYEUR	LEITBLECH	CANALIZADOR
38	009421428	2		TAMPONE GOMMA	RUBBER PAD	TAMPON CAOUTCH.	GUMMIPUFFER	TOPE DE GOMA
39	009455517	1	73	ISOLAMENTO DX	RIGHT LINING	ISOLANT	ISOLIERUNG	FORRO

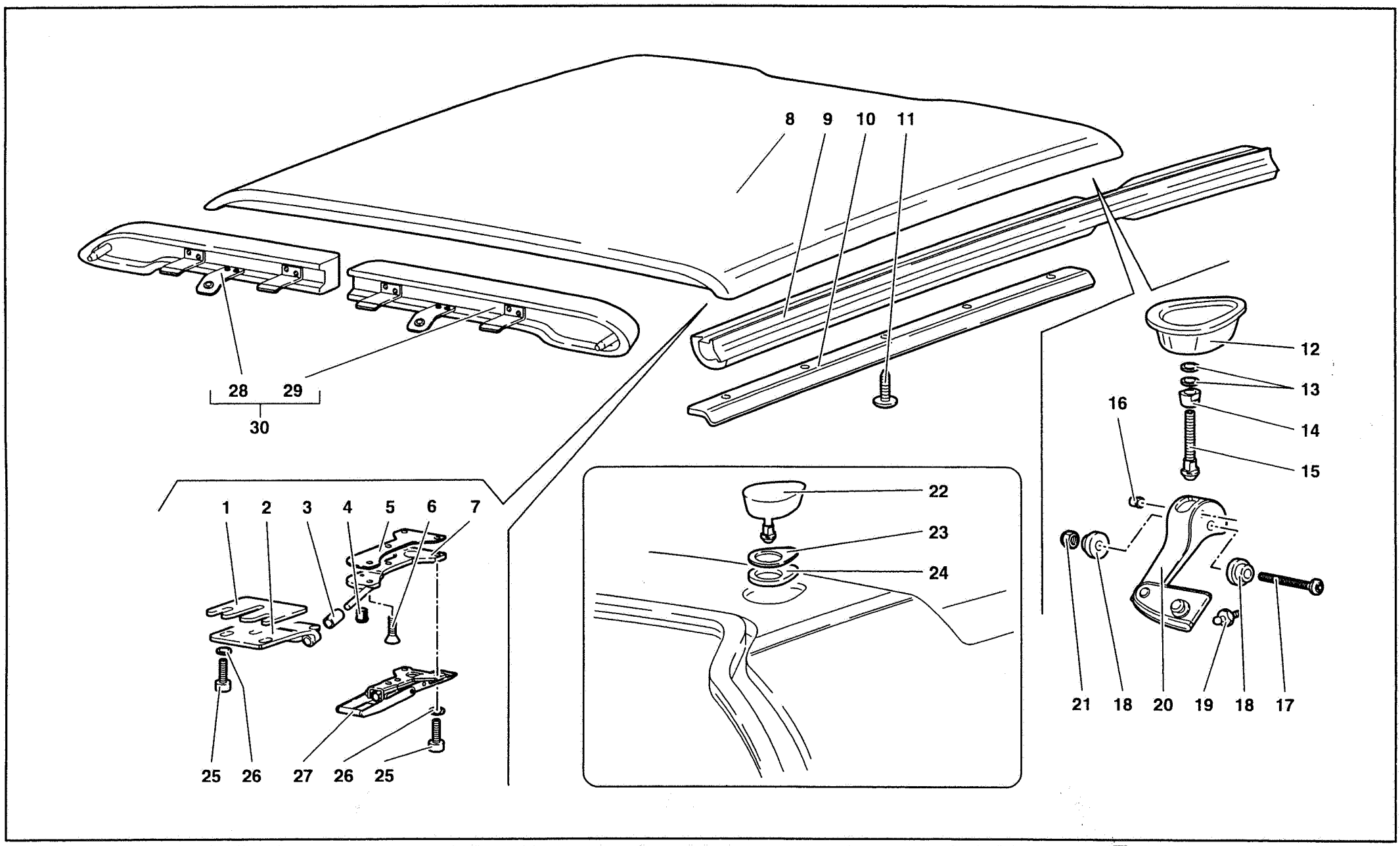

67	MY 98	ROOF PAVILLON	TETTO	DACH TECHO	67.01.00	Diablo Roadster 09/1998

Rif. Ref. Réf. Bez. Ref.	Codice Part number Numero des pièces Teilnummer Codigo	Q.tà Q.ty Q.té Stk. C.dad	Versione Version Version Version Versión	DESCRIZIONE	DESCRIPTION	DESCRIPTION	BESCHREIBUNG	DESCRIPCION
1	009907324			SPESSORE DI REGISTRO 1 MM	SHIM	CALE D'EPAISSEUR	DISTANZSCHEIBE	SUPLEMENTO
2	009907307	1		RISCONTRO SX	LEFT LOCK STRIKER	PLAQUE SERRURE	TURSCHLOSSPLATTE	PLACA
2	009907302	1		RISCONTRO DX	RIGHT LOCK STRIKER	PLAQUE SERRURE	TURSCHLOSSPLATTE	PLACA
3	009907338	2		BOCCOLA	BUSHING	DOUILLE	BUECHSE	CASQUILLO
4	009907312	2		MAGNETE SU STAFFA TETTUCCIO	MAGNET	MAGNETO	MAGNET	MAGNETO
5	009907323			SPESSORE DI REGISTRO 1 MM	SHIM	CALE D'EPAISSEUR	DISTANZSCHEIBE	SUPLEMENTO
6	008740509	2		VITE	SCREW	VIS	SCHRAUBE	TORNILLO
7	009907309	1		STAFFA SX POSIZ.TETTUCCIO	LEFT BRACKET	ETRIER	HALTER	SOPORTE
7	009907308	1		STAFFA DX POSIZ.TETTUCCIO	RIGHT BRACKET	ETRIER	HALTER	SOPORTE
8	0067001676	1		TETTUCCIO MOBILE	FOLDING TOP	TOIT OUVRANT	KLAPPVERDECK	CAPOTA
9	0067001680	1		GUARNIZ. SX TETTO	LEFT ROOF GASKET	GUARNITURE	DICHTUNG	GUARNIZIONE
9	0067001679	1		GUARNIZ. DX TETTO	RIGHT ROOF GASKET	GUARNITURE	DICHTUNG	GUARNIZIONE
10	0067003220	2		PROFILATO	CHANNEL	PROFILE	PROFIL	PERFIL
11	008700463	10		VITE AUTOFILETTANTE	SELF-LOCKING SCREW	VIS	SCHRAUBE	TORNILLO
12	009907316	1		CUFFIA DX	RIGHT BOOT	CAPUCHON	MANSCHETTE	CAPUCHON
12	009907317	1		CUFFIA SX	LEFT BOOT	CAPUCHON	MANSCHETTE	CAPUCHON
13	008400816	4		RONDELLA	WASHER	RONDELLE	SCHEIBE	ARANDELA
14	009907320	2		CONTRODADO	LOCK NUT	ECROU	MUTTER	TUERCA
15	009907311	2		PERNO GANCIO TETTO	PIN	AXE	BOLZEN	EJE
16	009907111	4		POSIZIONATORE	DOWEL	ERGOT	PASSTIFT	PITON
17	008740653	2		VITE	SCREW	VIS	SCHRAUBE	TORNILLO
18	009907112	4		BOCCOLA	BUSHING	DOUILLE	BUECHSE	CASQUILLO
19	009907103	2		VITE AUTOFILETTANTE	SELF-LOCKING SCREW	VIS	SCHRAUBE	TORNILLO
20	009907009	1		MANIGLIA SX	LEFT HANDLE	POIGNEE	GRIFF	MANECILLA
20	009907008	1		MANIGLIA DX	RIGHT HANDLE	POIGNEE	GRIFF	MANECILLA
21	008240610	2		DADO AUTOBLOCCANTE	SELF-LOCKING NUT	ECROU	MUTTER	TUERCA
22	009907005	1		TAPPO SX	LEFT PLUG	BOUCHON	STOPFEN	TAPON
22	009907004	1		TAPPO DX	RIGHT PLUG	BOUCHON	STOPFEN	TAPON
23	009907006			SPESSORE DI REGISTRO 1,5 MM	SHIM	CALE D'EPAISSEUR	DISTANZSCHEIBE	SUPLEMENTO
24	009907007			SPESSORE DI REGISTRO 3 MM	SHIM	CALE D'EPAISSEUR	DISTANZSCHEIBE	SUPLEMENTO
25	008740531	6		VITE	SCREW	VIS	SCHRAUBE	TORNILLO
26	008400502	6		RONDELLA	WASHER	RONDELLE	SCHEIBE	ARANDELA
27	009907327	2		GANCIO FISS. TETTO	ROOF LOCKING HOOK	CROCHET	HAKEN	GANCHO
28	0067001479	1		PROTEZ. GANCIO DX	RIGHT HOOK SHIELD	PROTECTION	ABDECKUNG	DEFENSA
29	0067001480	1		PROTEZ. GANCIO SX	LEFT HOOK SHIELD	PROTECTION	ABDECKUNG	DEFENSA
30	0067003150	1		KIT PROTEZIONI	KIT SHIELD	KIT PROTECTION	KIT ABDECKUNG	KIT DEFENSA