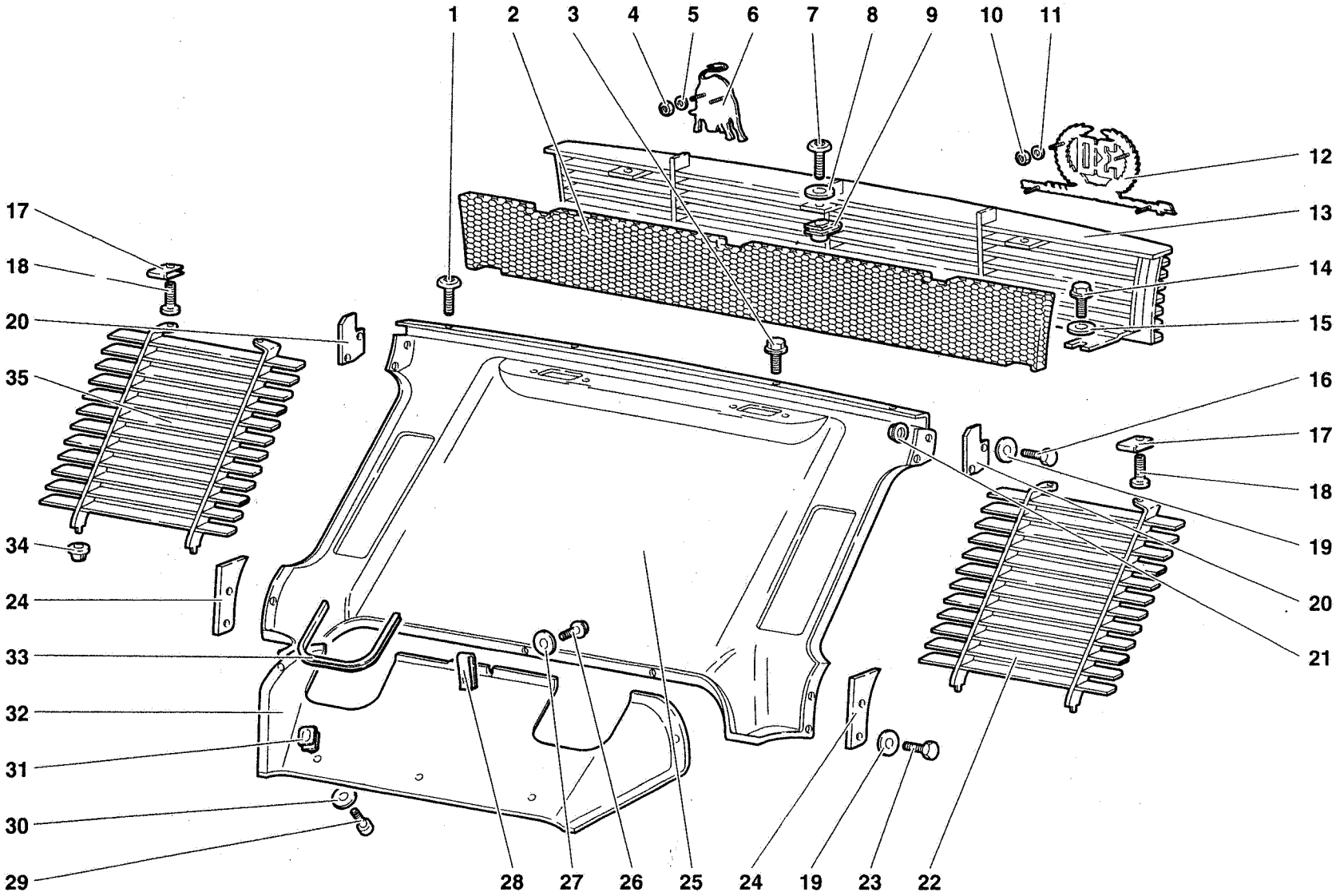

Special Edition

GENNAIO - JANUARY 1995

ELEMENTI SCOCCA POSTERIORI - REAR COQUE ELEMENTS

TAV. CR SE 9410.01.00

9410

Riferimento Reference Référence Bezug Referencia	Codice Part number Numero des pièces Teilnummer Codigo	Quantità Quantity Quantité Anzahl Candidad	DESCRIZIONE	DESCRIPTION	DESCRIPTION	BESCHREIBUNG	DESCRIPCION
1	008700658	2	VITE	SCREW	VIS	SCHRAUBE	TORNILLO
2	009430159	1	RETE	NET	FILET	NETZ	REDECILLA
3	008700660	2	VITE	SCREW	VIS	SCHRAUBE	TORNILLO
4	008200302	6	DADO	NUT	ECROU	MUTTER	TUERCA
5	008400303	6	RONDELLA	WASHER	RONDELLE	SCHEIBE	ARANDELA
6	009466130	1	TARGHETTA TORO	BULL PLATE	PLAQUETTE	SCHILD	PLACA
7	008700658	3	VITE	SCREW	VIS	SCHRAUBE	TORNILLO
8	008400601	3	RONDELLA	WASHER	RONDELLE	SCHEIBE	ARANDELA
9	008220601	3	FERMAGLIO	CLIP	AGRAFE	KLEMMSTUECK	SUJETADOR
10	008200302	6	DADO	NUT	ECROU	MUTTER	TUERCA
11	008400303	6	RONDELLA	WASHER	RONDELLE	SCHEIBE	ARANDELA
12	009466129	1	STEMMA"SPECIAL EDITION" SE	ORNAMENT	MOTIF	ZIERSTUECK	EMBELLECEDOR
13	009430154	1	GRIGLIA	GRILLE	GRILLE	GITTER	REJILLA
14	008700449	2	VITE	SCREW	VIS	SCHRAUBE	TORNILLO
15	008400508	2	RONDELLA	WASHER	RONDELLE	SCHEIBE	ARANDELA
16	008100621	8	VITE	SCREW	VIS	SCHRAUBE	TORNILLO
17	008220505	4	MOLLETTA	CLIP	AGRAFE	KLEMMSTUECK	SUJETADOR
18	008700437	4	VITE	SCREW	VIS	SCHRAUBE	TORNILLO
19	008400607	8	RONDELLA	WASHER	RONDELLE	SCHEIBE	ARANDELA
20	009410205	2	DISTANZIALE	SPACER	ENTRETOISE	ABSTANDSTUECK	SEPARADOR
21	008200614	4	DADO	NUT	ECROU	MUTTER	TUERCA
22	009430104	1	GRIGLIA SX	LEFT GRILLE	GRILLE	GITTER	REJILLA
24	009410206	2	DISTANZIALE	SPACER	ENTRETOISE	ABSTANDSTUECK	SEPARADOR
25	009410200	1	ELEMENTO SCOCCA POSTERIORE	PANEL	PANNEAU	VERKLEIDUNG	CONTRAPANEL
26	008700449	3	VITE	SCREW	VIS	SCHRAUBE	TORNILLO
27	008400508	3	RONDELLA	WASHER	RONDELLE	SCHEIBE	ARANDELA
28	008220502	3	MOLLETTA	CLIP	AGRAFE	KLEMMSTUECK	SUJETADOR
29	008700614	3	VITE	SCREW	VIS	SCHRAUBE	TORNILLO
30	008400624	3	RONDELLA	WASHER	RONDELLE	SCHEIBE	ARANDELA
31	008220601	3	FERMAGLIO	CLIP	AGRAFE	KLEMMSTUECK	SUJETADOR
32	009430155	1	PARATIA CHIUS.TERM.SCAR.	SHIELD	PROTECTION	ABDECKUNG	DEFENSA
33	009430156	2	PROFILATO	CHANNEL	PROFILE	PROFIL	PERFIL
34	009430141	4	BOCCOLA	BUSHING	DOUILLE	BUECHSE	CASQUILLO
35	009430103	1	GRIGLIA DX	RIGHT GRILLE	GRILLE	GITTER	REJILLA

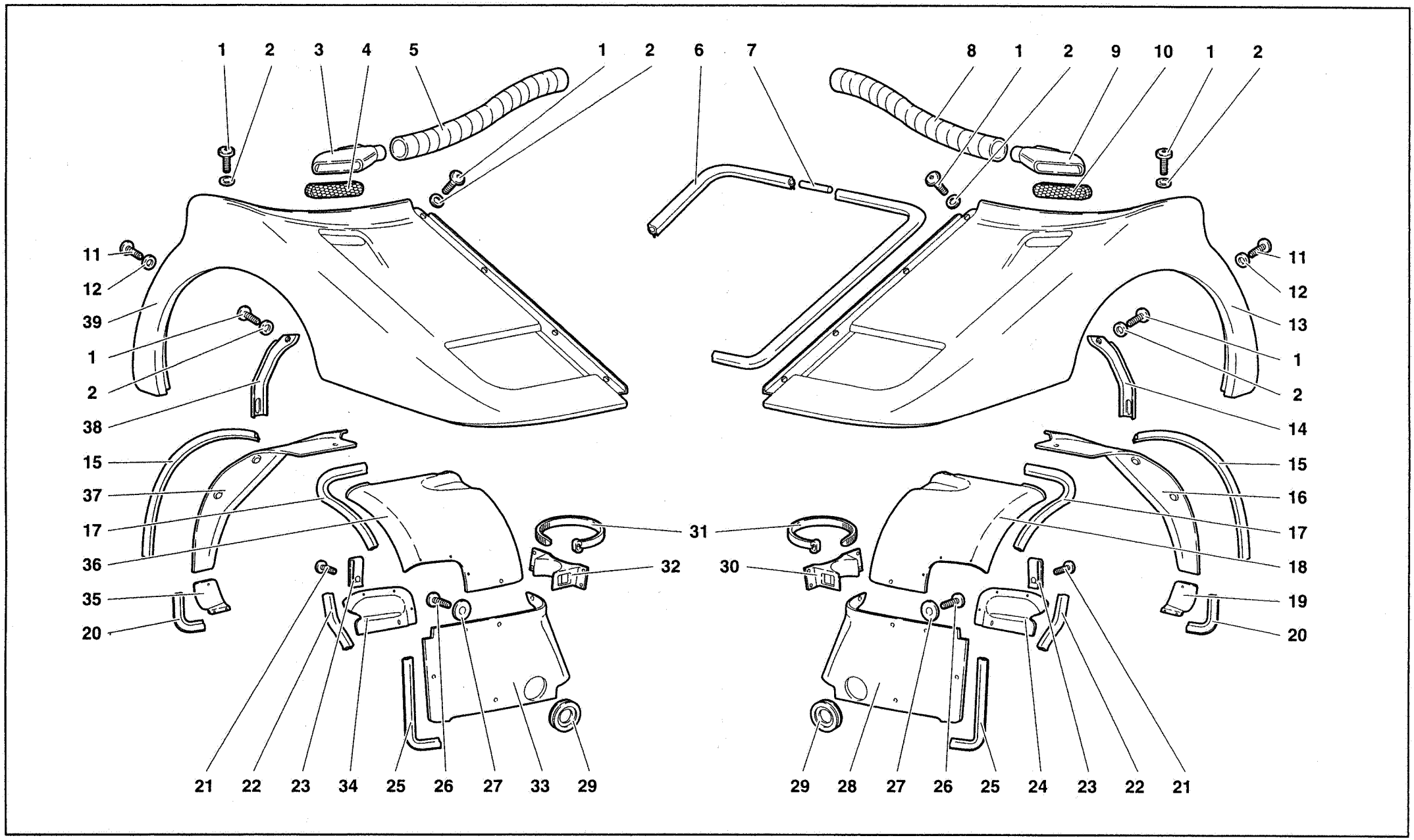

Special Edition

GENNAIO - JANUARY 1995

ELEMENTI SCOCCA ANTERIORI - FRONT COQUE ELEMENTS

TAV. CR SE 9410.03.00

9410

Riferimento Reference Référence Bezug Referencia	Codice Part number Numero des pièces Teilnummer Codigo	Quantità Quantity Quantité Anzahl Candidad	DESCRIZIONE	DESCRIPTION	DESCRIPTION	BESCHREIBUNG	DESCRIPCION
1	008700658	16	VITE	SCREW	VIS	SCHRAUBE	TORNILLO
2	008400624	16	RONDELLA	WASHER	RONDELLE	SCHEIBE	ARANDELA
3	009453002	1	PRESA D'ARIA DX	RIGHT AIR INTAKE	PRISE D'AIR	LUFTLEITUNG	BOCA DE AIRE
4	009430122	1	RETE DX	RIGHT NET	FILET	NETZ	REDECILLA
5	009453129	1	TUBO CORRUGATO DX	RIGHT FLEX. HOSE	TUYAU FLEXIBLE	SCHLAUCH	MANGA FLEXIBLE
6	009490111	1	GUARN.VANO COFANO ANTER.	GASKET	GUARNITURE	DICHTUNG	GUARNIZIONE
7	009490112	1	GIUNZIONE	UNION	ELEMENT DE LIAISON	VERBINDUNGSTEIL	ELEMENTO DE UNIO.
8	009453130	1	TUBO FLESSIBILE SX	LEFT FLEX. HOSE	TUYAU FLEXIBLE	SCHLAUCH	MANGA FLEXIBLE
9	009453003	1	PRESA D'ARIA SX	LEFT AIR INTAKE	PRISE D'AIR	LUFTLEITUNG	BOCA DE AIRE
10	009430123	1	RETE SX	LEFT NET	FILET	NETZ	REDECILLA
11	008700665	8	VITE	SCREW	VIS	SCHRAUBE	TORNILLO
12	008400624	8	RONDELLA	WASHER	RONDELLE	SCHEIBE	ARANDELA
13	009410001	1	PARAFANGO ANT. SX	LEFT FR.MUDGU./FEN.	AILE	KOTFLUEGEL	GUARDABARROS
14	009410110	1	STAFFA SX	LEFT BRACKET	ETRIER	HALTER	SOPORTE
15	009411410	2	GUARNIZIONE	GASKET	GUARNITURE	DICHTUNG	GUARNIZIONE
16	009411405	1	ELEMENTO PASSARUOTA ANT. SX	LEFT FR. WHEELBOX	PASSE-ROUE	RADKASTENBLECH	CAVIDAD DE RUEDA
17	009411417	2	GUARNIZIONE	GASKET	GUARNITURE	DICHTUNG	GUARNIZIONE
18	009411404		PASSARUOTA ANT. SX	LEFT FR. WHEELBOX	PASSE-ROUE	RADKASTENBLECH	CAVIDAD DE RUEDA
19	009411426	1	PANNELLO SX	LEFT PANEL	PANNEAU	VERKLEIDUNG	CONTRAPANEL
20	009411427	2	GUARNIZIONE	GASKET	GUARNITURE	DICHTUNG	GUARNIZIONE
21	008700455	6	VITE	SCREW	VIS	SCHRAUBE	TORNILLO
22	009411416	2	GUARNIZIONE	GASKET	GUARNITURE	DICHTUNG	GUARNIZIONE
23	008220507	8	MOLLETTA	CLIP	AGRAFE	KLEMMSTUECK	SUJETADOR
24	009411413	1	SPORTELLO ISPEZIONE SX	LEFT INSPECTION LID	VOLET	DECKEL	TAPA
25	009411408	2	GUARNIZIONE	GASKET	GUARNITURE	DICHTUNG	GUARNIZIONE
26	008700659	16	VITE	SCREW	VIS	SCHRAUBE	TORNILLO
27	008400623	18	RONDELLA	WASHER	RONDELLE	SCHEIBE	ARANDELA
28	009411424	1	PASSARUOTA ANT. SX	LEFT FR. WHEELBOX	PASSE-ROUE	RADKASTENBLECH	CAVIDAD DE RUEDA
29	009411418	2	GUARNIZIONE	GASKET	GUARNITURE	DICHTUNG	GUARNIZIONE
30	009411422	1	CAVALLOTTO SX	LEFT RETAINER	ARRETOIR	KLEMMSTUECK	SUJETADOR
31	008830306	2	FASCETTA	STRAP	COLLIER	HALTEBAND	ABRAZADERA
32	009411421	1	CAVALLOTTO DX	RIGHT RETAINER	ARRETOIR	KLEMMSTUECK	SUJETADOR
33	009411423	1	PASSARUOTA ANT. DX	RIGHT FR. WHEELBOX	PASSE-ROUE	RADKASTENBLECH	CAVIDAD DE RUEDA
34	009411412	1	SPORTELLO ISPEZIONE DX	RIGHT INSPECTION LID	VOLET	DECKEL	TAPA
35	009411425	1	PANNELLO DX	RIGHT PANEL	PANNEAU	VERKLEIDUNG	CONTRAPANEL
36	009411401	1	PASSARUOTA ANT. DX	RIGHT FR. WHEELBOX	PASSE-ROUE	RADKASTENBLECH	CAVIDAD DE RUEDA
37	009411402	1	ELEMENTO PASSARUOTA ANT. DX	RIGHT FR. WHEELBOX	PASSE-ROUE	RADKASTENBLECH	CAVIDAD DE RUEDA
38	009410109	1	STAFFA DX	RIGHT BRACKET	ETRIER	HALTER	SOPORTE
39	009410000	1	PARAFANGO ANT. DX	RIGHT FR.MUDGU./FEN.	AILE	KOTFLUEGEL	GUARDABARROS

ELEMENTI SCOCCA ANTERIORI - FRONT COQUE ELEMENTS

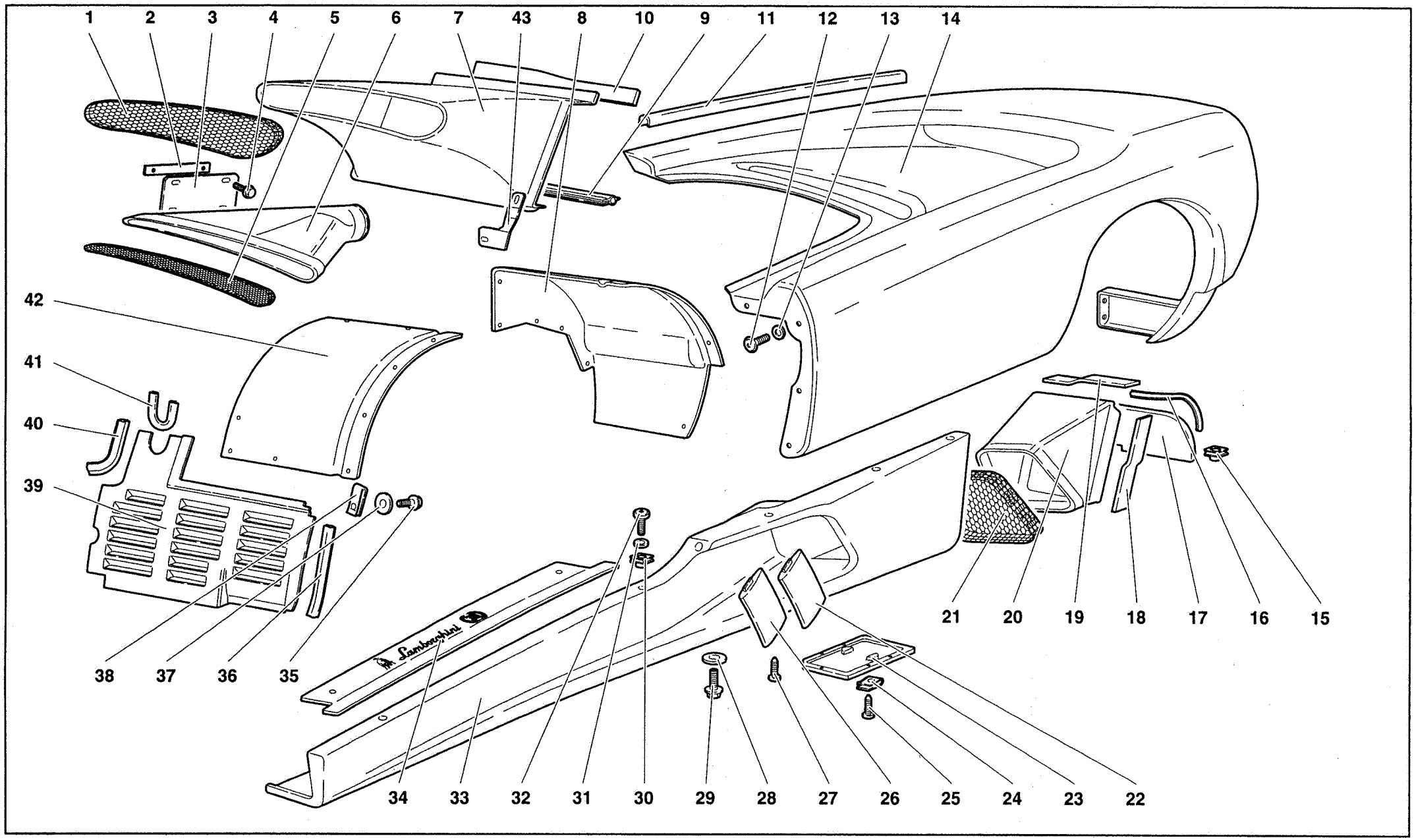

Special Edition

GENNAIO - JANUARY 1995

ELEMENTI SCOCCA FIANCATA SINISTRA - COQUE ELEMENTS-LEFT FLANK

TAV. CR SE 9410.04.00

9410

Riferimento Reference Référence Bezug Referencia	Codice Part number Numero des pièces Teilnummer Codigo	Quantità Quantity Quantité Anzahl Candidad	DESCRIZIONE	DESCRIPTION	DESCRIPTION	BESCHREIBUNG	DESCRIPCION
1	009430125	1	RETE	NET	FILET	NETZ	REDECILLA
2	009453137	1	STAFFA	BRACKET	ETRIER	HALTER	SOPORTE
3	009453136	1	SUPPORTO	SUPPORT	SUPPORT	LAGER	SOPORTE
4	008700660	4	VITE	SCREW	VIS	SCHRAUBE	TORNILLO
5	009430127	1	RETE	NET	FILET	NETZ	REDECILLA
6	009453138	1	CONVOGLIATORE	CONVEYOR	CONVOYEUR	LEITBLECH	CANALIZADOR
7	009453147	1	CONVOGLIATORE	CONVEYOR	CONVOYEUR	LEITBLECH	CANALIZADOR
8	009411506	1	ELEMENTO PASSARUOTA POST.	REAR WHEELBOX	PASSE-ROUE	RADKASTENBLECH	CAVIDAD DE RUEDA
9	007090117	1	GUARNIZIONE	GASKET	GUARNITURE	DICHTUNG	GUARNIZIONE
10	004531592	1	GUARNIZIONE	GASKET	GUARNITURE	DICHTUNG	GUARNIZIONE
11	009490113	1	GUARNIZIONE	GASKET	GUARNITURE	DICHTUNG	GUARNIZIONE
12	008700658	11	VITE	SCREW	VIS	SCHRAUBE	TORNILLO
13	008400624	11	RONDELLA	WASHER	RONDELLE	SCHEIBE	ARANDELA
14	009410003	1	PARAFANGO POST.	REAR MUDGUARD FEN.	AILE	KOTFLUEGEL	GUARDABARROS
15	008220601	2	MOLLETTA	CLIP	AGRAFE	KLEMMSTUECK	SUJETADOR
16	009490200	1	GUARNIZIONE	GASKET	GUARNITURE	DICHTUNG	GUARNIZIONE
17	009453142	1	CONVOGLIATORE	CONVEYOR	CONVOYEUR	LEITBLECH	CANALIZADOR
18	009453126	1	GUARNIZIONE	GASKET	GUARNITURE	DICHTUNG	GUARNIZIONE
19	009453125	1	GUARNIZIONE	GASKET	GUARNITURE	DICHTUNG	GUARNIZIONE
20	009453149	1	CONVOGLIATORE	CONVEYOR	CONVOYEUR	LEITBLECH	CANALIZADOR
21	009430148	1	RETE X BRANCARDO SX	NET	FILET	NETZ	REDECILLA
22	009410312	1	ALETTA	FIN	AILETTE	RIPPE	ALETA
23	009410306	1	SPORTELLO ISPEZIONE	INSPECTION LID	VOLET	DECKEL	TAPA
24	008220302	6	MOLLETTA	CLIP	AGRAFE	KLEMMSTUECK	SUJETADOR
25	008700320	6	VITE	SCREW	VIS	SCHRAUBE	TORNILLO
26	009410311	1	ALETTA	FIN	AILETTE	RIPPE	ALETA
27	008700434	4	VITE	SCREW	VIS	SCHRAUBE	TORNILLO
28	008400607	3	RONDELLA	WASHER	RONDELLE	SCHEIBE	ARANDELA
29	008700680	9	VITE	SCREW	VIS	SCHRAUBE	TORNILLO
30	008220601	6	MOLLETTA	CLIP	AGRAFE	KLEMMSTUECK	SUJETADOR
31	008400624	3	RONDELLA	WASHER	RONDELLE	SCHEIBE	ARANDELA
32	008700658	3	VITE	SCREW	VIS	SCHRAUBE	TORNILLO
33	009410308	1	BRANCARDO SX	LEFT SIDE PANEL	PANNEAU	VERKLEIDUNG	CONTRAPANEL
34	009458373	1	BATTICALCAGNO SX	LEFT DOORSILL MOUL.	BAVOLET	FUSSLEISTE	MOLDURA
35	008700449	21	VITE	SCREW	VIS	SCHRAUBE	TORNILLO
36	009411524	1	GUARNIZIONE	GASKET	GUARNITURE	DICHTUNG	GUARNIZIONE
37	008400508	21	RONDELLA	WASHER	RONDELLE	SCHEIBE	ARANDELA
38	008220507	9	MOLLETTA	CLIP	AGRAFE	KLEMMSTUECK	SUJETADOR
39	009411521	1	PARASASSI SX	PROTECTION	CHASSE-PIERRES	STEINSCHLAG-	GUARDAPIEDRAS
40	009411512	1	GUARNIZIONE	GASKET	GUARNITURE	DICHTUNG	GUARNIZIONE
41	009411513	1	GUARNIZIONE	GASKET	GUARNITURE	DICHTUNG	GUARNIZIONE
42	009411505	1	PASSARUOTA POST. SX	LEFT REAR WHEELBOX	PASSE-ROUE	RADKASTENBLECH	CAVIDAD DE RUEDA
43	004135636	1	STAFFA	BRACKET	ETRIER	HALTER	SOPORTE

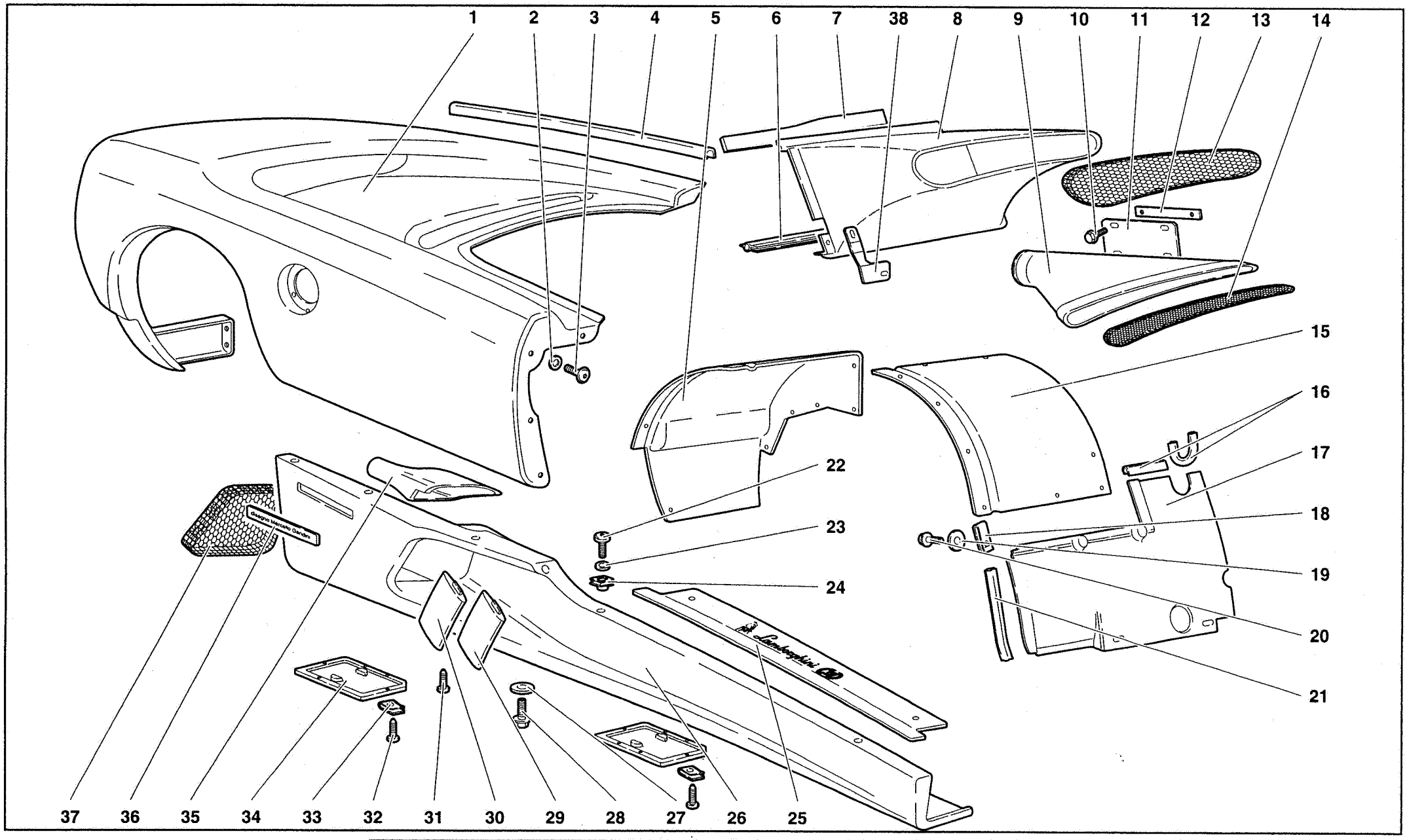

Special Edition

GENNAIO - JANUARY 1995

ELEMENTI SCOCCA FIANCATA DESTRA - COQUE ELEMENTS-RIGHT FLANK

TAV. CR SE 9410.05.00

9410

Riferimento Reference Référence Bezug Referencia	Codice Part number Numero des pièces Teilnummer Codigo	Quantità Quantity Quantité Anzahl Candidad	DESCRIZIONE	DESCRIPTION	DESCRIPTION	BESCHREIBUNG	DESCRIPCION
1	009410008	1	PARAFANGO POST.	REAR MUDGUARD FEN.	AILE	KOTFLUEGEL	GUARDABARROS
2	008400624	9	RONDELLA	WASHER	RONDELLE	SCHEIBE	ARANDELA
3	008700658	9	VITE	SCREW	VIS	SCHRAUBE	TORNILLO
4	009490113	1	GUARNIZIONE	GASKET	GUARNITURE	DICHTUNG	GUARNIZIONE
5	009411502	1	PASSARUOTA POST.	REAR WHEELBOX	PASSE-ROUE	RADKASTENBLECH	CAVIDAD DE RUEDA
6	007090117	1	GUARNIZIONE	GASKET	GUARNITURE	DICHTUNG	GUARNIZIONE
7	004531592	1	GUARNIZ. X CONV. ARIA SU RAD.	GASKET	GUARNITURE	DICHTUNG	GUARNIZIONE
8	009453146		CONVOGLIATORE X RAD.ACQUA DX	CONVEYOR	CONVOYEUR	LEITBLECH	CANALIZADOR
9	009453139	1	CONVOGLIATORE X FILTRO ARIA DX	CONVEYOR	CONVOYEUR	LEITBLECH	CANALIZADOR
10	008700660	4	VITE	SCREW	VIS	SCHRAUBE	TORNILLO
11	009453136	1	SUPPORTO	SUPPORT	SUPPORT	LAGER	SOPORTE
12	009453137	1	STAFFA	BRACKET	ETRIER	HALTER	SOPORTE
13	009430124	1	RETE	NET	FILET	NETZ	REDECILLA
14	009430126	1	RETE	NET	FILET	NETZ	REDECILLA
15	009411501	1	PASSARUOTA POST.	REAR WHEELBOX	PASSE-ROUE	RADKASTENBLECH	CAVIDAD DE RUEDA
16	009411513	2	GUARNIZIONE	GASKET	GUARNITURE	DICHTUNG	GUARNIZIONE
17	009411520	1	PARASASSI	PROTECTION	CHASSE-PIERRES	STEINSCHLAG-	GUARDAPIEDRAS
18	008220507	9	MOLLETTA	CLIP	AGRAFE	KLEMMSTUECK	SUJETADOR
19	008400508	21	RONDELLA	WASHER	RONDELLE	SCHEIBE	ARANDELA
20	008700449	21	VITE	SCREW	VIS	SCHRAUBE	TORNILLO
21	009411524	1	GUARNIZIONE	GASKET	GUARNITURE	DICHTUNG	GUARNIZIONE
22	008700658	3	VITE	SCREW	VIS	SCHRAUBE	TORNILLO
23	008400624	3	RONDELLA	WASHER	RONDELLE	SCHEIBE	ARANDELA
24	008220601	6	MOLLETTA	CLIP	AGRAFE	KLEMMSTUECK	SUJETADOR
25	009458372	1	BATTICALCAGNO	DOORSILL MOULDING	BAVOLET	FUSSLEISTE	MOLDURA
26	009410307	1	BRANCARDO	SIDE PANEL	PANNEAU	VERKLEIDUNG	CONTRAPANEL
27	008400607	3	RONDELLA	WASHER	RONDELLE	SCHEIBE	ARANDELA
28	008700680	9	VITE	SCREW	VIS	SCHRAUBE	TORNILLO
29	009410309	1	ALETTA	FIN	AILETTE	RIPPE	ALETA
30	009410310	1	ALETTA	FIN	AILETTE	RIPPE	ALETA
31	008700434	4	VITE	SCREW	VIS	SCHRAUBE	TORNILLO
32	008700320	12	VITE	SCREW	VIS	SCHRAUBE	TORNILLO
33	008220302	12	MOLLETTA	CLIP	AGRAFE	KLEMMSTUECK	SUJETADOR
34	009410306	2	SPORTELLO D'ISPEZIONE	INSPECTION LID	VOLET	DECKEL	TAPA
35	009453148	1	CONVOGLIATORE	CONVEYOR	CONVOYEUR	LEITBLECH	CANALIZADOR
36	009466109	1	TARGHETTA "MARCELLO GANDINI"	PLATE	PLAQUETTE	SCHILD	PLACA
37	009430147	1	RETE X BRANCARDO	NET	FILET	NETZ	REDECILLA
38	004135637	1	STAFFA	BRACKET	ETRIER	HALTER	SOPORTE

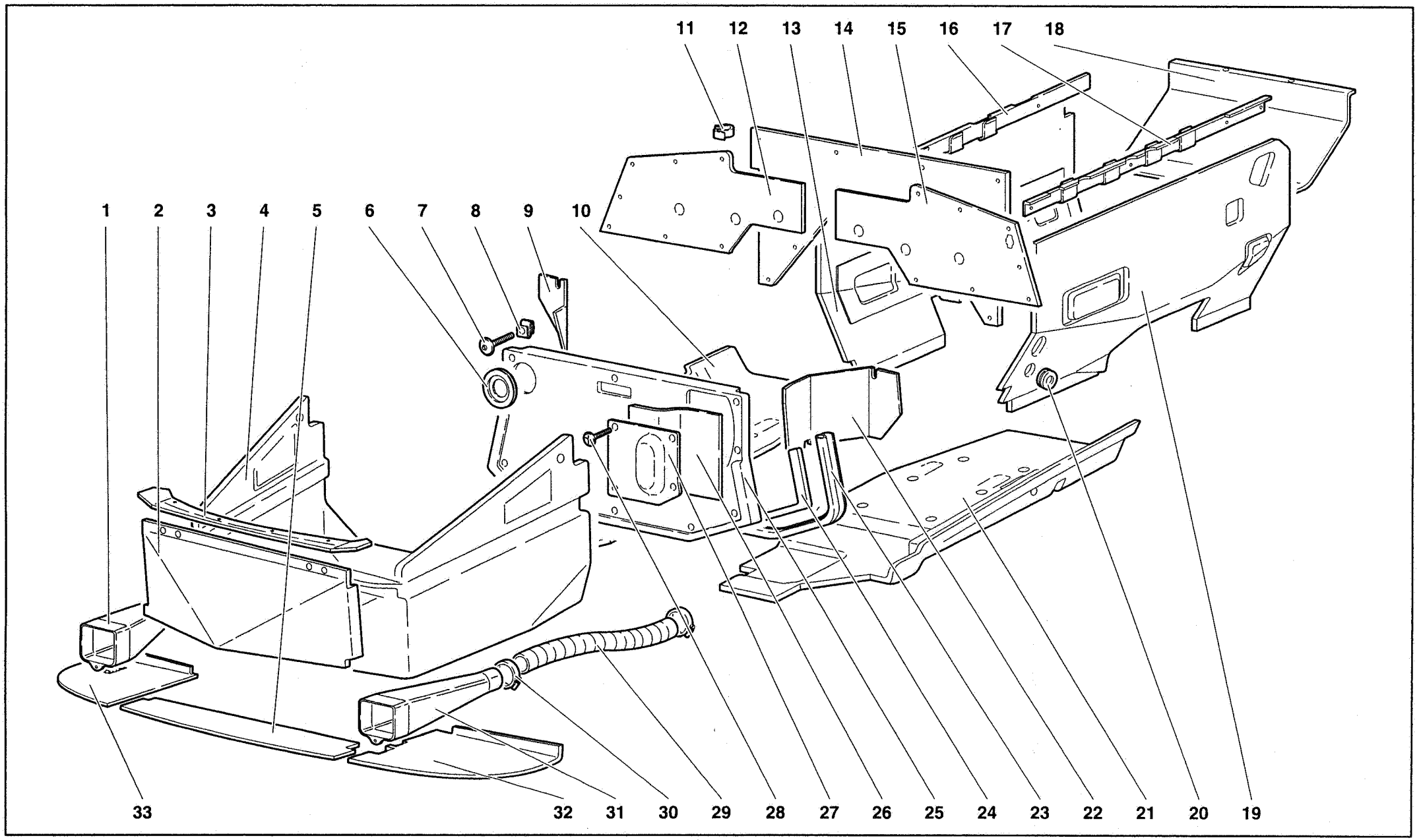

Special Edition

GENNAIO - JANUARY 1995

PANNELLI FONDI TELAIO - FRAME FLOOR PANELS

TAV. CR SE 9411.01.00

9411

Riferimento Reference Référence Bezug Referencia	Codice Part number Numero des pièces Teilnummer Codigo	Quantità Quantity Quantité Anzahl Candidad	DESCRIZIONE	DESCRIPTION	DESCRIPTION	BESCHREIBUNG	DESCRIPCION
1	009453150	1	CONVOGLIATORE DX	CONVEYOR	CONVOYEUR	LEITBLECH	CANALIZADOR
2	009411105	1	PANNELLO ANT. VANO COF. ANT.	PANEL	PANNEAU	VERKLEIDUNG	CONTRAPANEL
3	009411113	1	CORNICE	FRAME	MONTURE	RAHMEN	MARCO
4	009409225	1	RIVESTIMENTO BAULE	COVERING	REVETEMENT	VERKLEIDUNG	FORRO
5	009411106	1	PANNELLO CENTRALE	CENTRAL PANEL	PANNEAU	VERKLEIDUNG	CONTRAPANEL
6	009411418	1	GUARNIZIONE	GASKET	GUARNITURE	DICHTUNG	GUARNIZIONE
7	008700676	10	VITE	SCREW	VIS	SCHRAUBE	TORNILLO
8	008220601	3	MOLLETTA	CLIP	AGRAFE	KLEMMSTUECK	SUJETADOR
9	009458381	1	PANNELLO COPRIPASSARUOTA DX	PANEL	PANNEAU	VERKLEIDUNG	CONTRAPANEL
10	009411226	1	PIANALE DX	RIGHT SHELF PANEL	PLATEAU	PLATTE	PLATAFORMA
11	001731994	1	FASCETTA	STRAP	COLLIER	HALTEBAND	ABRAZADERA
12	009458379	1	ISOLAMENTO DX PARAFANGO	RIGHT LINING	ISOLANT	ISOLIERUNG	FORRO
13	009411629	1	ISOLAMENTO LATERALE DX	RIGHT LATERAL LINING	ISOLANT	ISOLIERUNG	FORRO
14	009455247	1	ISOLAMENTO CENTRALE	CENTRAL LINING	ISOLANT	ISOLIERUNG	FORRO
15	009458380	1	ISOLAMENTO SX PARAFANGO	LEFT LINING	ISOLANT	ISOLIERUNG	FORRO
16	009411635	1	SUPPORTO DX	RIGHT SUPPORT	SUPPORT	LAGER	SOPORTE
17	009411636	1	SUPPORTO SX	LEFT SUPPORT	SUPPORT	LAGER	SOPORTE
18	009411604	1	ISOLAMENTO POSTERIORE	REAR LINING	ISOLANT	ISOLIERUNG	FORRO
19	009411630	1	ISOLAMENTO LATERALE SX	LEFT LATERAL LINING	ISOLANT	ISOLIERUNG	FORRO
20	008612804	1	GUARNIZIONE	GASKET	GUARNITURE	DICHTUNG	GUARNIZIONE
21	009411227	1	PIANALE SX	LEFT SHELF PANEL	PLATEAU	PLATTE	PLATAFORMA
22	009458382	1	PANNELLO COPRIPASSARUOTA SX	PANEL	PANNEAU	VERKLEIDUNG	CONTRAPANEL
23	009409218	1	GUARNIZIONE	GASKET	GUARNITURE	DICHTUNG	GUARNIZIONE
24	009409219	1	GUARNIZIONE	GASKET	GUARNITURE	DICHTUNG	GUARNIZIONE
25	009409237	1	PANNELLO	PANEL	PANNEAU	VERKLEIDUNG	CONTRAPANEL
26	009409236	1	PELLICOLA	COVERING	REVETEMENT	VERKLEIDUNG	FORRO
27	009409238	1	SPORTELLO ISPEZIONE	INSPECTION LID	VOLET	DECKEL	TAPA
28	008700455	2	VITE	SCREW	VIS	SCHRAUBE	TORNILLO
29	009453133	2	TUBO CORRUG. PORT. ARIA	FLEX. HOSE	TUYAU FLEXIBLE	SCHLAUCH	MANGA FLEXIBLE
30	008837501	4	FASCETTA	STRAP	COLLIER	HALTEBAND	ABRAZADERA
31	009453151	1	CONVOGLIATORE SX	LEFT CONVEYOR	CONVOYEUR	LEITBLECH	CANALIZADOR
32	009411101	1	PANNELLO SX LATO COFANO	LEFT PANEL	PANNEAU	VERKLEIDUNG	CONTRAPANEL
33	009411115	1	PANNELLO DX LATO COFANO	RIGHT PANEL	PANNEAU	VERKLEIDUNG	CONTRAPANEL

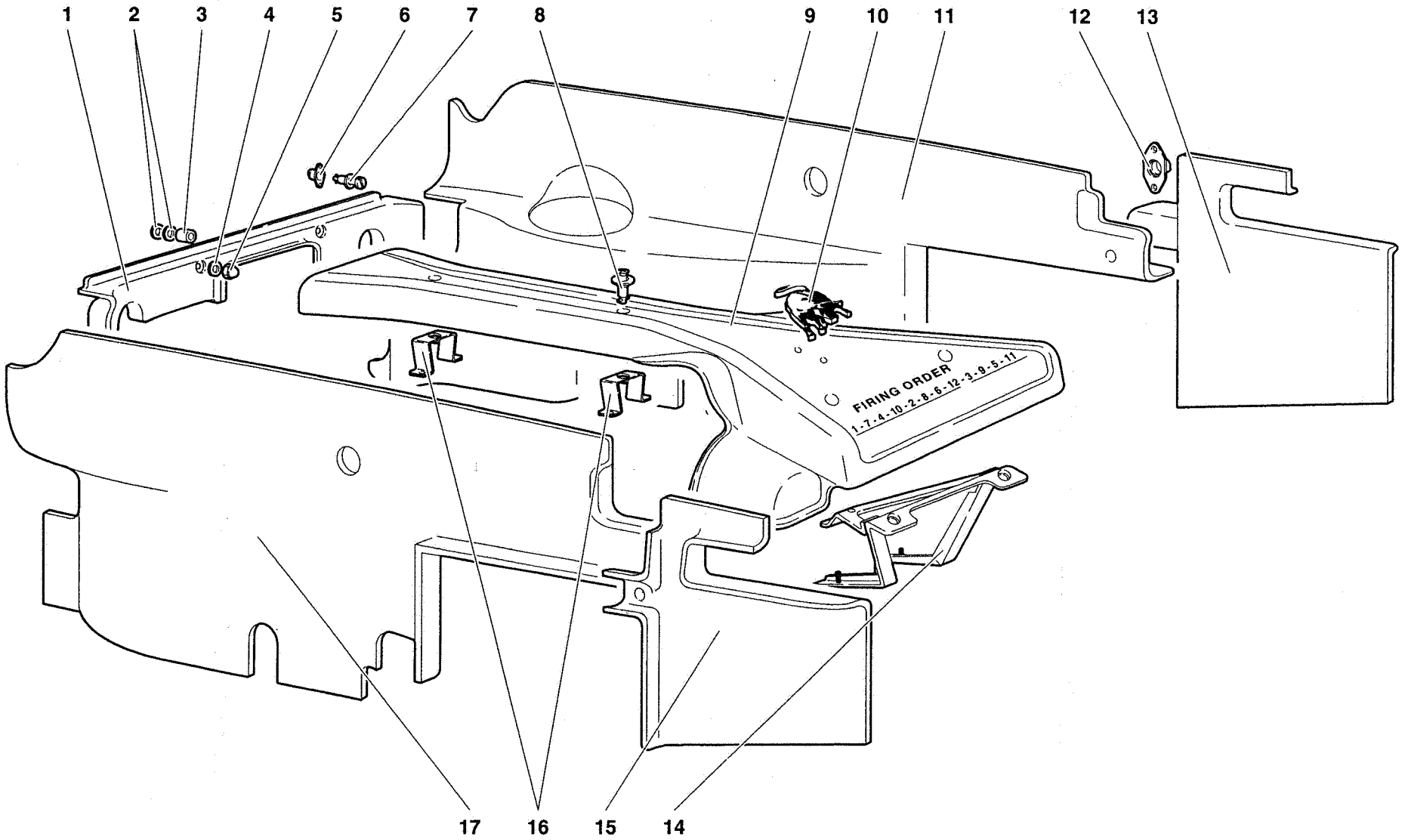

Special Edition

GENNAIO - JANUARY 1995

PANNELLI VANO MOTORE - ENGINE HOUSING PANELS

TAV. CR SE 9411.02.00

9411

Riferimento Reference Référence Bezug Referencia	Codice Part number Numero des pièces Teilnummer Codigo	Quantità Quantity Quantité Anzahl Candidad	DESCRIZIONE	DESCRIPTION	DESCRIPTION	BESCHREIBUNG	DESCRIPCION
1	009411605	1	PROTEZIONE IMP. ELETTRICO	PROTECTION PANEL	PANNEAU	VERKLEIDUNG	CONTRAPANEL
2	008400627	4	RONDELLA	WASHER	RONDELLE	SCHEIBE	ARANDELA
3	009411616	2	DISTANZIALE	SPACER	ENTRETOISE	ABSTANDSTUECK	SEPARADOR
4	008400606	2	RONDELLA	WASHER	RONDELLE	SCHEIBE	ARANDELA
5	008200620	2	DADO	NUT	ECROU	MUTTER	TUERCA
6	009411618	1	FERMAGLIO	CLIP	AGRAFE	KLEMMSTUECK	SUJETADOR
7	009411617	1	VITE	SCREW	VIS	SCHRAUBE	TORNILLO
8	009411614	6	VITE	SCREW	VIS	SCHRAUBE	TORNILLO
9	009411632	1	PROTEZ. IMP. ELETTR. SU MOT.	PROTECTION PANEL	PANNEAU	VERKLEIDUNG	CONTRAPANEL
10	9466134VS	1	FREGIO TORO	ORNAMENT	MOTIF	ZIERSTUECK	EMBELLECEDOR
11	009411608	1	PARATIA LATO DX. VANO MOT.	RIGHT PANEL	PANNEAU	VERKLEIDUNG	CONTRAPANEL
12	009411615	2	FERMAGLIO	CLIP	AGRAFE	KLEMMSTUECK	SUJETADOR
13	009411611	1	PANNELLO DX	RIGHT PANEL	PANNEAU	VERKLEIDUNG	CONTRAPANEL
14	001633707	1	STAFFA	BRACKET	ETRIER	HALTER	SOPORTE
15	009411612	1	PANNELLO SX	LEFT PANEL	PANNEAU	VERKLEIDUNG	CONTRAPANEL
16	001633652	2	STAFFA	BRACKET	ETRIER	HALTER	SOPORTE
17	009411609	1	PARATIA LATO SX. VANO MOT.	PANEL	PANNEAU	VERKLEIDUNG	CONTRAPANEL

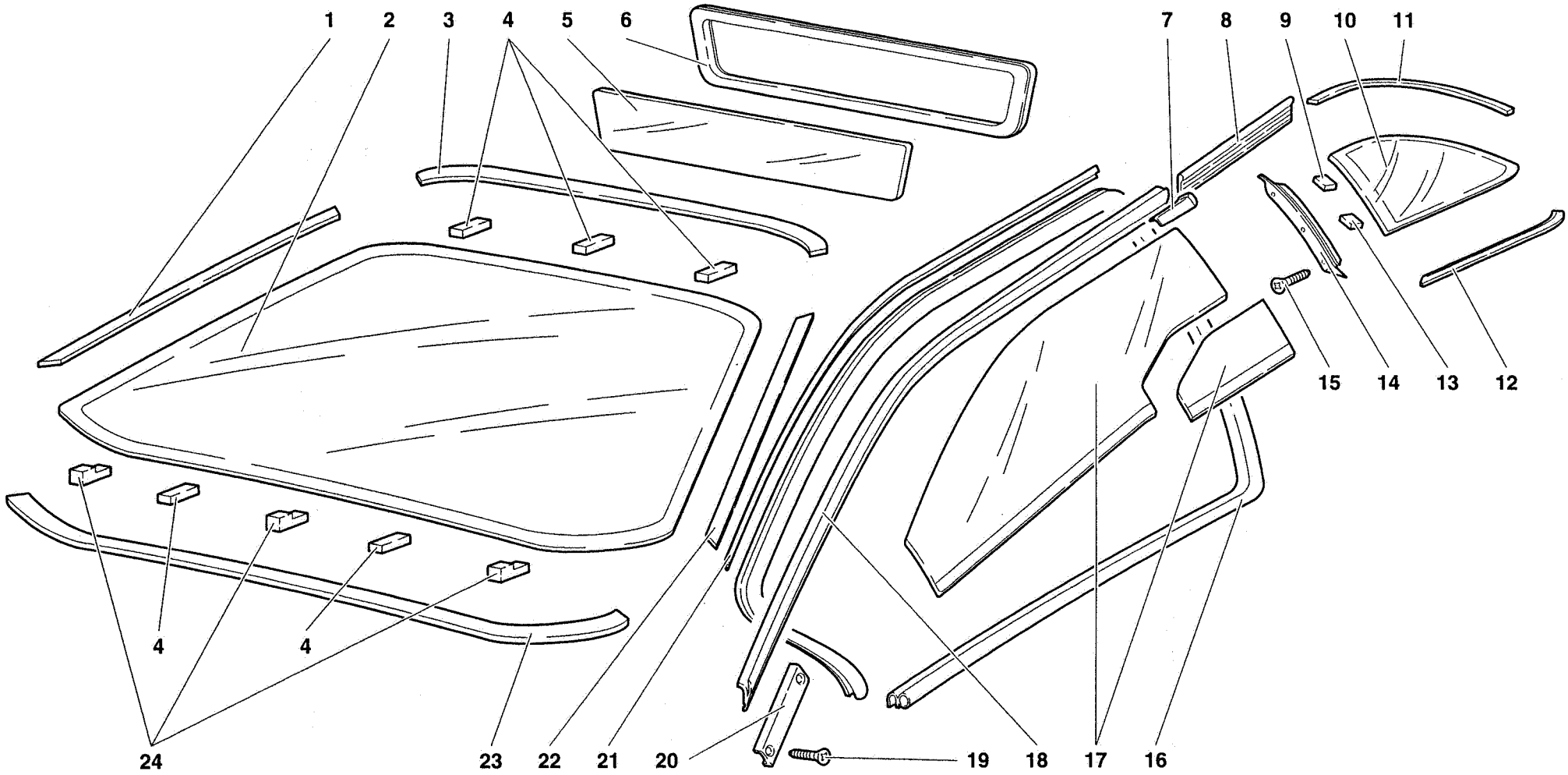

Special Edition

GENNAIO - JANUARY 1995

CRISTALLI - WINDOWS

TAV. CR SE 9415.01.00

9415

Riferimento Reference Référence Bezug Referencia	Codice Part number Numero des pièces Teilnummer Codigo	Quantità Quantity Quantité Anzahl Candidad	DESCRIZIONE	DESCRIPTION	DESCRIPTION	BESCHREIBUNG	DESCRIPCION
1	009415204	1	CORNICE LATERALE DX	RIGHT LATERAL FRAME	MONTURE	RAHMEN	MARCO
2	009415100	1	PARABREZZA	WINDSCREEN	GLACE	GLASSCHEIBE	CRISTAL
3	009415200	1	CORNICE SUPERIORE	UPPER FRAME	MONTURE	RAHMEN	MARCO
4	009415102	5	DISTANZIALE X PARABREZZA	SPACER	ENTRETOISE	ABSTANDSTUECK	SEPARADOR
5	009418100	1	LUNOTTO	REAR GLASS	GLACE	GLASSCHEIBE	CRISTAL
6	009418103	1	GUARNIZIONE LUNOTTO	GASKET - REAR GLASS	GUARNITURE	DICHTUNG	GUARNIZIONE
7	009421719	1	TASSELLO DX	RIGHT PAD	TAMPON	BEILAGE	TACO
7	009421720	1	TASSELLO SX	LEFT PAD	TAMPON	BEILAGE	TACO
8	009421717	2	GUARNIZIONE	GASKET	GUARNITURE	DICHTUNG	GUARNIZIONE
9	009417109	2	DISTANZIALE	SPACER	ENTRETOISE	ABSTANDSTUECK	SEPARADOR
10	009417100	1	CRISTALLO LAT. DX FISSO	RIGHT LATERAL GLASS	GLACE	GLASSCHEIBE	CRISTAL
10	009417101	1	CRISTALLO LAT. SX FISSO	LEFT LATERAL GLASS	GLACE	GLASSCHEIBE	CRISTAL
11	009417106	1	CORNICE DX	RIGHT FRAME	MONTURE	RAHMEN	MARCO
11	009417107	1	CORNICE SX	LEFT FRAME	MONTURE	RAHMEN	MARCO
12	009417102	1	CORNICE DX	RIGHT FRAME	MONTURE	RAHMEN	MARCO
12	009417103	1	CORNICE SX	LEFT FRAME	MONTURE	RAHMEN	MARCO
13	009417108	2	DISTANZIALE	SPACER	ENTRETOISE	ABSTANDSTUECK	SEPARADOR
14	009417104	1	CORNICE DX	RIGHT FRAME	MONTURE	RAHMEN	MARCO
14	009417105	1	CORNICE SX	LEFT FRAME	MONTURE	RAHMEN	MARCO
15	008700333	6	VITE	SCREW	VIS	SCHRAUBE	TORNILLO
16	009421727	2	GUARNIZIONE GIROPORTA	GASKET	GUARNITURE	DICHTUNG	GUARNIZIONE
17	009421423	1	CRISTALLO LATERALE DX	RIGHT LATERAL GLASS	GLACE	GLASSCHEIBE	CRISTAL
17	009421424	1	CRISTALLO LATERALE SX	LEFT LATERAL GLASS	GLACE	GLASSCHEIBE	CRISTAL
18	009421703	2	GUARNIZIONE	GASKET	GUARNITURE	DICHTUNG	GUARNIZIONE
19	008700211	4	VITE	SCREW	VIS	SCHRAUBE	TORNILLO
20	009421718	2	PIASTRINA	PLATE	PLAQUETTE	PLAETTCHEN	PLACA
21	009421709	1	SUPPORTO SX	LEFT SUPPORT	SUPPORT	LAGER	SOPORTE
21	009421708	1	SUPPORTO DX	RIGHT SUPPORT	SUPPORT	LAGER	SOPORTE
22	009415205	1	CORNICE LATERALE SX	LEFT FRAME	MONTURE	RAHMEN	MARCO
23	009415201	1	CORNICE INFERIORE	LOWER FRAME	MONTURE	RAHMEN	MARCO
24	009415101	3	DISTANZIALE	SPACER	ENTRETOISE	ABSTANDSTUECK	SEPARADOR

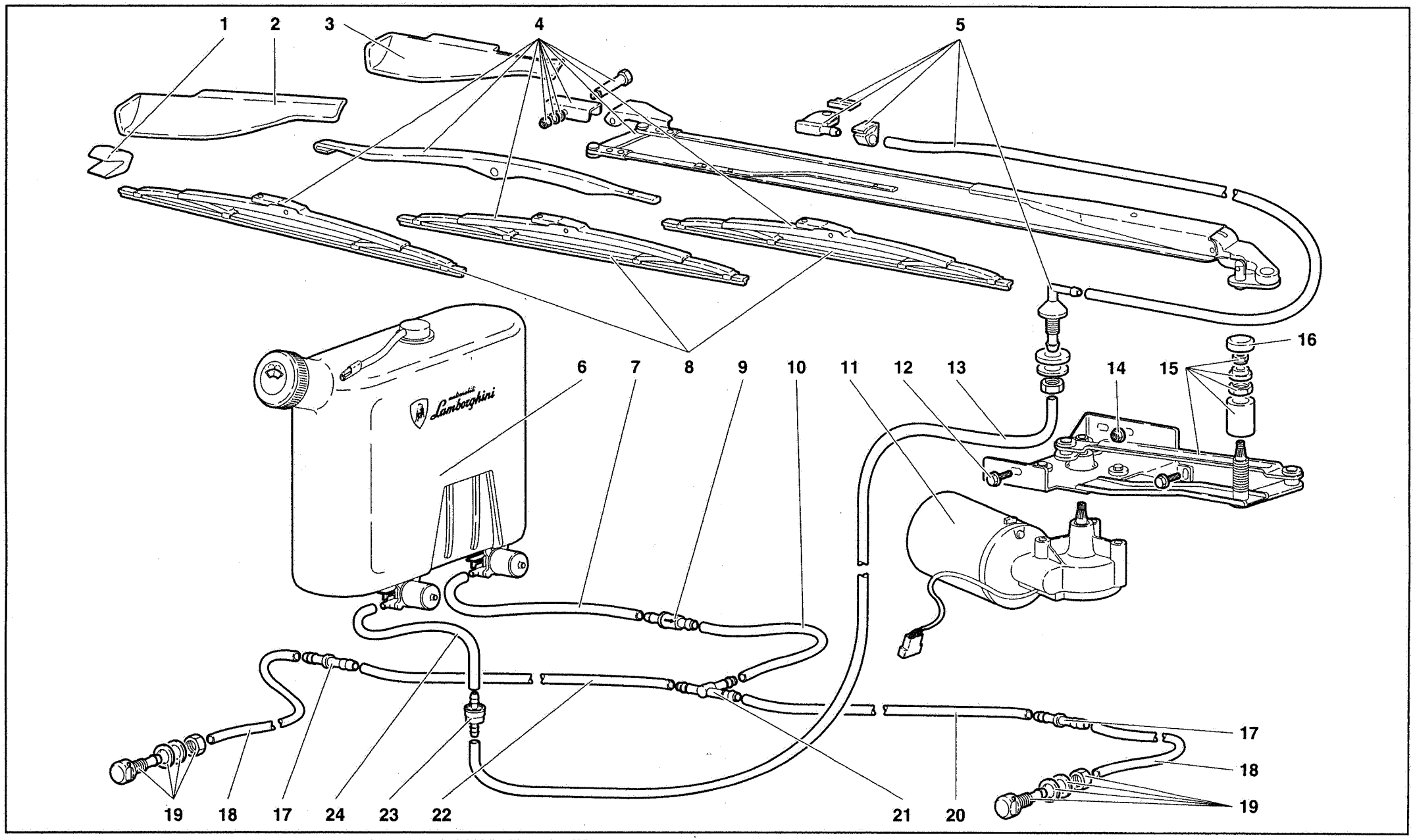

TERGICRISTALLO E DISPOSITIVO LAVAFARI - WINDSCREEN WIPER AND HEADLAMP WASHERS

TAV. CR SE 9420.01.00

9420

Riferimento Reference Référence Bezug Referencia	Codice Part number Numero des pièces Teilnummer Codigo	Quantità Quantity Quantité Anzahl Candidad	DESCRIZIONE	DESCRIPTION	DESCRIPTION	BESCHREIBUNG	DESCRIPCION
1	009420129	1	PARACOLPI GOMMA	RUBBER BUMPER	PARE-CHOCS	GUMMIPUFFER	TOPE DE GOMA
2	009420128	1	ALETTA ESTERNA	EXTERIOR FIN	AILETTE	RIPPE	ALETA
3	009420127	1	ALETTA INTERNA	INTERIOR FIN	AILETTE	RIPPE	ALETA
4	AA0000066	1	BRACCIO TERGITORE	WIPER ARM	BRAS	ARM	BRAZO
5	009420116	1	LAVAPARABREZZA	WINDSCREEN WASHER	LAVE GLACE	WINDSCHUTZSCHEIB.	LIMPIA PARABRISAS
6	009420219	1	SERBATOIO ACQUA	WATER RESERVOIR	RESERVOIR	BEHAELTER	DEPOSITO
7	009420216	1	TUBO FLESSIBILE	FLEX. HOSE	TUYAU FLEXIBLE	SCHLAUCH	MANGA FLEXIBLE
8	009420126	3	SPAZZOLA	BRUSH	BROSSE	STAHLBUERSTE	ESCOBILLA
9	009420217	1	VALVOLA A PRESSIONE	PRESSION VALVE	SOUPAPE	VENTIL	VALVULA
10	009420212	1	TUBO FLESSIBILE	FLEX. HOSE	TUYAU FLEXIBLE	SCHLAUCH	MANGA FLEXIBLE
11	009420112	1	MOTORINO TERGI	ELECT MOTOR	MOTEUR ELECTRIQUE	ELEKTROMOTOR	MOTOR ELECTRICO
12	008700660	2	VITE	SCREW	VIS	SCHRAUBE	TORNILLO
13	009420211	1	TUBO	PIPE	TUYAU	ROHR	TUBO
14	008200614	2	DADO	NUT	ECROU	MUTTER	TUERCA
15	009420111	1	MECCANISMO TERGI	LEVER ASSEMBLY	ENSEMBLE LEVIERS	HEBELGRUPPE	GRUPO PALANCAS
16	006119917	1	TAPPO	PLUG	BOUCHON	STOPFEN	TAPON
17	009420208	2	RACCORDO A 2 VIE	2-WAY CONNECTION	RACCORD	STUTZEN	RACOR ORIENTABLE
18	009420215	2	TUBO FLESSIBILE	FLEX. HOSE	TUYAU FLEXIBLE	SCHLAUCH	MANGA FLEXIBLE
19	009420207	2	UGELLO LAVAFARO	JET - HEADLAMP WASH.	GICLEUR	DUESE	BOQUILLA
20	009420214	1	TUBO FLESSIBILE	FLEX. HOSE	TUYAU FLEXIBLE	SCHLAUCH	MANGA FLEXIBLE
21	009420209	1	RACCORDO A 3 VIE	3-WAY CONNECTION	RACCORD	STUTZEN	RACOR ORIENTABLE
22	009420213	1	TUBO FLESSIBILE	FLEX. HOSE	TUYAU FLEXIBLE	SCHLAUCH	MANGA FLEXIBLE
23	009420210	1	VALVOLA DI NON-RITORNO	NON-RETURN VALVE	SOUPAPE	VENTIL	VALVULA
24	009420201	1	TUBO FLESSIBILE	FLEX. HOSE	TUYAU FLEXIBLE	SCHLAUCH	MANGA FLEXIBLE

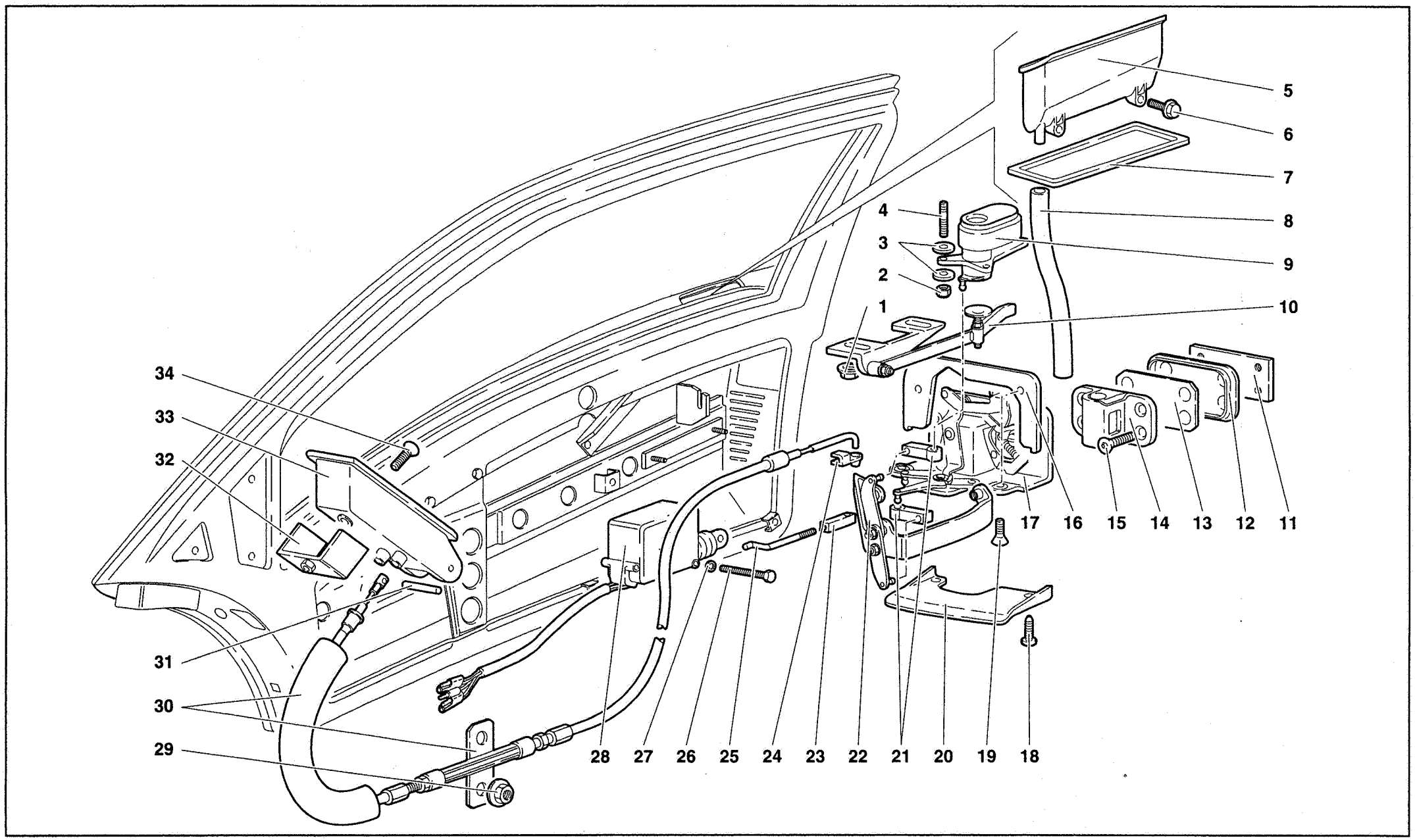

Special Edition

GENNAIO - JANUARY 1995

PORTE - DOORS

TAV. CR SE 9421.01.00

9421

Riferimento Reference Référence Bezug Referencia	Codice Part number Numero des pièces Teilnummer Codigo	Quantità Quantity Quantité Anzahl Candidad	DESCRIZIONE	DESCRIPTION	DESCRIPTION	BESCHREIBUNG	DESCRIPCION
1	008200614	4	DADO	NUT	ECROU	MUTTER	TUERCA
2	008200406	6	DADO	NUT	ECROU	MUTTER	TUERCA
3	008400401	12	RONDELLA	WASHER	RONDELLE	SCHEIBE	ARANDELA
4	008300403	6	PRIGIONIERO	STUD	GOUJON	STIFTSCHRAUBE	ESPARRAGO
5	009421200	1	MANIGLIA ESTERNA DX	RIGHT EXT. HANDLE	POIGNEE	GRIFF	MANECILLA
5	009421201	1	MANIGLIA ESTERNA SX	LEFT EXT. HANDLE	POIGNEE	GRIFF	MANECILLA
6	008700660	4	VITE	SCREW	VIS	SCHRAUBE	TORNILLO
7	009421712	1	GUARNIZIONE X MANIGLIA DX	RIGHT HANDLE GASK.	GUARNITURE	DICHTUNG	GUARNIZIONE
7	009421713	1	GUARNIZIONE X MANIGLIA SX	LEFT HANDLE GASKET	GUARNITURE	DICHTUNG	GUARNIZIONE
8	009421245	2	TUBO FLESSIBILE	FLEX. HOSE	TUYAU FLEXIBLE	SCHLAUCH	MANGA FLEXIBLE
9	009421227	1	PULSANTE APERTURA PORTA DX	RIGHT DOOR BUTTON	BOUTON	DRUCKKNOPF	PULSADOR
9	009421228	1	PULSANTE APERTURA PORTA SX	LEFT DOOR BUTTON	BOUTON	DRUCKKNOPF	PULSADOR
10	009421255	1	RINVIO A LEVA DX	RIGHT IDLE LEVER	RENVOI A LEVIER	ZWISCHENBETAETI-	REENVIO DE PALAN.
10	009421256	1	RINVIO A LEVA SX	LEFT IDLE LEVER	RENVOI A LEVIER	ZWISCHENBETAETI-	REENVIO DE PALAN.
11	007021253	2	PIASTRA	PLATE	PLAQUE	PLATTE	PLACA
12	007021281	2	CORNICE	FRAME	MONTURE	RAHMEN	MARCO
13	007021249		SPESSORE DI REGISTRO 0,5 MM	SHIM	CALE D'EPAISSEUR	DISTANZSCHEIBE	SUPLEMENTO
13	007021250		SPESSORE DI REGISTRO 1 MM	SHIM	CALE D'EPAISSEUR	DISTANZSCHEIBE	SUPLEMENTO
14	006821003	1	RISCONTRO DX	RIGHT LOCK STRIKER	PLAQUE SERRURE	TURSCHLOSSPLATTE	PLACA
14	006821004	1	RISCONTRO SX	LEFT LOCK STRIKER	PLAQUE SERRURE	TURSCHLOSSPLATTE	PLACA
15	008700610	8	VITE	SCREW	VIS	SCHRAUBE	TORNILLO
16	009421272	1	GUARNIZIONE SERRATURA DX	RIGHT LOCK GASKET	GUARNITURE	DICHTUNG	GUARNIZIONE
16	009421273	1	GUARNIZIONE SERRATURA SX	LEFT LOCK GASKET	GUARNITURE	DICHTUNG	GUARNIZIONE
17	009421238	1	SERRATURA DX	RIGHT LOCK	SERRURE	SCHLOSS	CERRADURA
17	009421239	1	SERRATURA SX	LEFT LOCK	SERRURE	SCHLOSS	CERRADURA
18	008700332	4	VITE	SCREW	VIS	SCHRAUBE	TORNILLO
19	008700613	8	VITE	SCREW	VIS	SCHRAUBE	TORNILLO
20	009421236	1	PROTEZIONE DX	RIGHT SHIELD	PROTECTION	ABDECKUNG	DEFENSA
20	009421237	1	PROTEZIONE SX	LEFT SHIELD	PROTECTION	ABDECKUNG	DEFENSA
21	009421214	4	TESTINA	COUPLING	JOINT A ROTULE	KUGELGELENK	ARTICULACION
22	009421253	1	RINVIO A LEVA DX	RIGHT IDLE LEVER	RENVOI A LEVIER	ZWISCHENBETAETI-	REENVIO DE PALAN.
22	009421254	1	RINVIO A LEVA SX	LEFT IDLE LEVER	RENVOI A LEVIER	ZWISCHENBETAETI-	REENVIO DE PALAN.
23	007021016	2	NOTTOLINO	PAWL	CLIQUET	KLINKE	SEGURO
24	009421251	2	MOLLETTA	CLIP	AGRAFE	KLEMMSTUECK	SUJETADOR
25	009421252	2	TIRANTE	TIE ROD	TIRANT	STANGE	VARILLA
26	008100404	4	VITE	SCREW	VIS	SCHRAUBE	TORNILLO
27	008400401	4	RONDELLA	WASHER	RONDELLE	SCHEIBE	ARANDELA
28	005929912	2	COMANDO CHIUSURA PORTE	CLOSING DOORS CONT.	COMMANDE	BETAETIGUNGS-	MANDO
29	008200614	2	DADO	NUT	ECROU	MUTTER	TUERCA
30	009421032	2	CAVO APERTURA PORTA	DOOR OPENING CABLE	CABLE	LEITUNG	CABLE
31	008850304	2	SPINA	PIN	GOUPILLE	STIFT	PASADOR
32	009421274	2	CAVALLOTTO	RETAINER	ARRETOIR	KLEMMSTUECK	SUJETADOR
33	009421008	2	MANIGLIA INTERNA	INNER HANDLE	POIGNEE	GRIFF	MANECILLA
34	008700539	2	VITE	SCREW	VIS	SCHRAUBE	TORNILLO

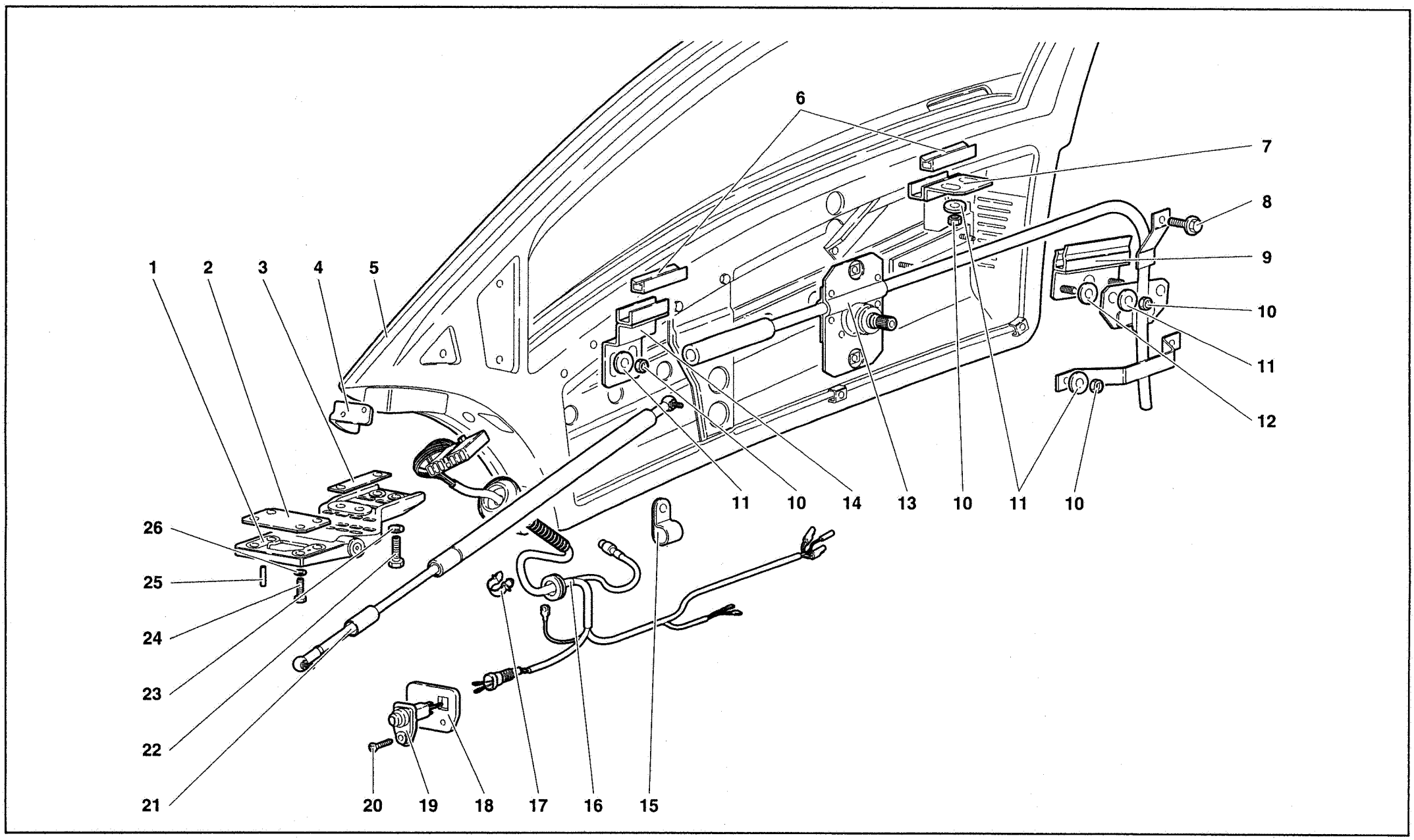

Special Edition

GENNAIO - JANUARY 1995

PORTE - DOORS

TAV. CR SE 9421.02.00

9421

Riferimento Reference Référence Bezug Referencia	Codice Part number Numero des pièces Teilnummer Codigo	Quantità Quantity Quantité Anzahl Candidad	DESCRIZIONE	DESCRIPTION	DESCRIPTION	BESCHREIBUNG	DESCRIPCION
1	009421030	1	CERNIERA SX	LEFT HINGE	CHARNIERE	SCHARNIER	BISAGRA
1	009421029	1	CERNIERA DX	RIGHT HINGE	CHARNIERE	SCHARNIER	BISAGRA
2	004132051		SPESSORE DI REGISTRO 0,8 MM	SHIM	CALE D'EPAISSEUR	DISTANZSCHEIBE	SUPLEMENTO
2	004132052		SPESSORE DI REGISTRO 1 MM	SHIM	CALE D'EPAISSEUR	DISTANZSCHEIBE	SUPLEMENTO
2	004132053		SPESSORE DI REGISTRO 1,2 MM	SHIM	CALE D'EPAISSEUR	DISTANZSCHEIBE	SUPLEMENTO
2	004132054		SPESSORE DI REGISTRO 1,5 MM	SHIM	CALE D'EPAISSEUR	DISTANZSCHEIBE	SUPLEMENTO
3	009421380		SPESSORE DI REGISTRO 1 MM	SHIM	CALE D'EPAISSEUR	DISTANZSCHEIBE	SUPLEMENTO
3	009421381		SPESSORE DI REGISTRO 1,5 MM	SHIM	CALE D'EPAISSEUR	DISTANZSCHEIBE	SUPLEMENTO
4	009421618	1	SUPPORTO DX	RIGHT SUPPORT	SUPPORT	LAGER	SOPORTE
4	009421619	1	SUPPORTO SX	LEFT SUPPORT	SUPPORT	LAGER	SOPORTE
5	009421033	1	PORTA DX	RIGHT DOOR	PORTE	TUER	PUERTA
5	009421034	1	PORTA SX	LEFT DOOR	PORTE	TUER	PUERTA
6	009421732	4	GUARNIZIONE	GASKET	GUARNITURE	DICHTUNG	GUARNIZIONE
7	009421419	2	STAFFA	BRACKET	ETRIER	HALTER	SOPORTE
8	008700663	6	VITE	SCREW	VIS	SCHRAUBE	TORNILLO
9	009421421	2	PINZA FISS.VETRO MOBILE	MOB. GLA. FIXING PLIE.	PINCES	ZANGE	ALICATES
10	008200503	16	DADO	NUT	ECROU	MUTTER	TUERCA
11	008400506	16	RONDELLA	WASHER	RONDELLE	SCHEIBE	ARANDELA
12	009444151		DISTANZIALE	SPACER	ENTRETOISE	ABSTANDSTUECK	SEPARADOR
13	009421614	1	ALZAVETRO MANUALE DX	R. WINDOW REGUL.	LEVE-GLACE	KURBELAPPARAT	ELEVADOR DE
13	009421615	1	ALZAVETRO MANUALE SX	L. WINDOW REGUL.	LEVE-GLACE	KURBELAPPARAT	ELEVADOR DE
14	009421418	2	STAFFA	BRACKET	ETRIER	HALTER	SOPORTE
15	008830907	8	FASCETTA	STRAP	COLLIER	HALTEBAND	ABRAZADERA
16	006135125	2	CABLAGGIO PORTE	DOORS WIRING	CABLE	LEITUNG	CABLE
17	008830411	2	MOLLETTA	CLIP	AGRAFE	KLEMMSTUECK	SUJETADOR
18	005934447	2	SPESSORE PULSANTE PORTA	PUSH BUT. DOOR SHIM	CALE D'EPAISSEUR	DISTANZSCHEIBE	SUPLEMENTO
19	005934450	2	PULSANTE PORTA	DOOR BUTTON	BOUTON	DRUCKKNOPF	PULSADOR
20	008700434	2	VITE	SCREW	VIS	SCHRAUBE	TORNILLO
21	009421047	2	MOLLA A GAS REGOLABILE	ADJUST. GAS SPRING	RESSORT	FEDER	RESORTE
22	008101008	8	VITE	SCREW	VIS	SCHRAUBE	TORNILLO
23	008411015	8	RONDELLA	WASHER	RONDELLE	SCHEIBE	ARANDELA
24	008100821	8	VITE	SCREW	VIS	SCHRAUBE	TORNILLO
25	008900401	4	SPINA ELASTICA	PIN	GOUPILLE	STIFT	PASADOR
26	008400801	8	RONDELLA	WASHER	RONDELLE	SCHEIBE	ARANDELA

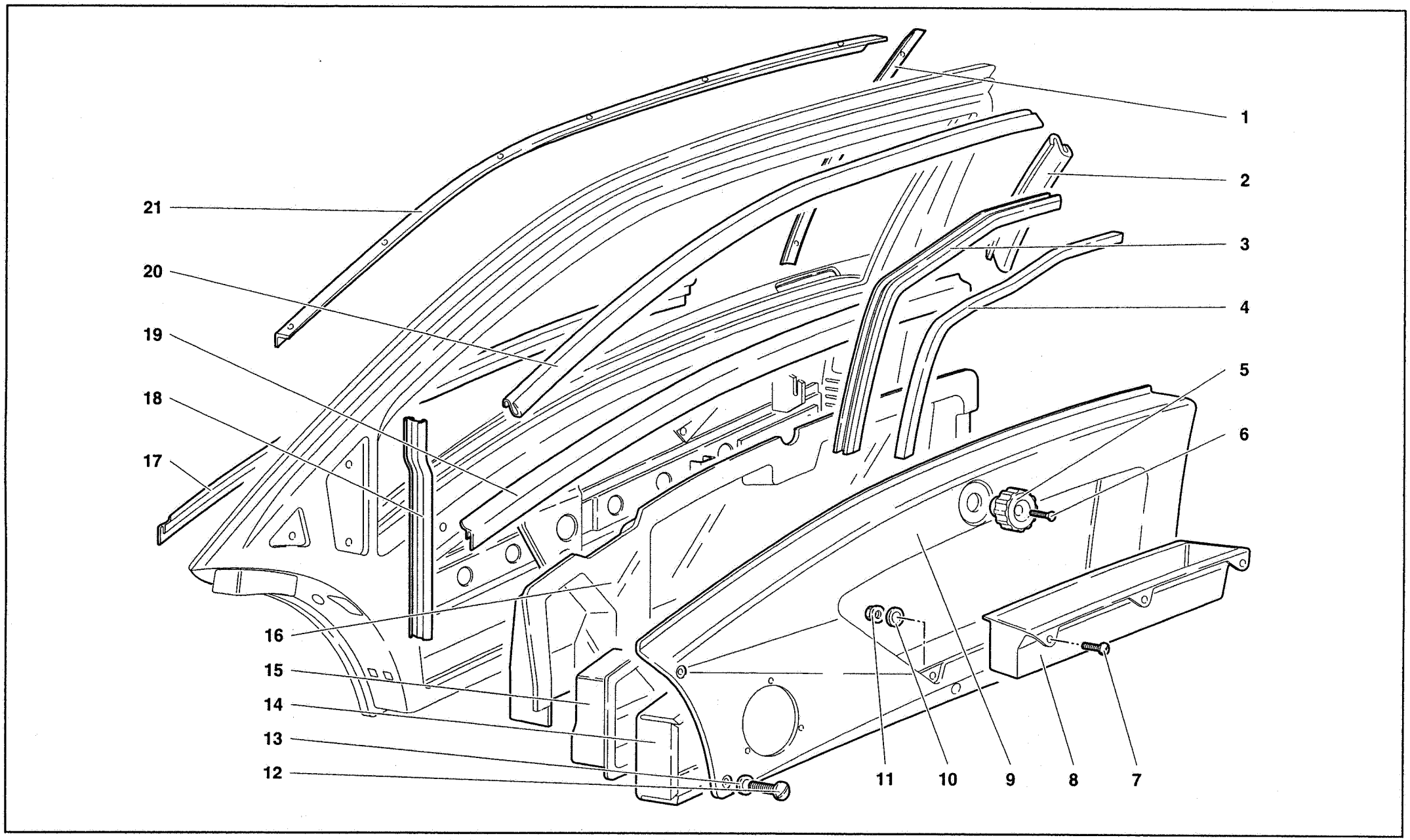
1
2
3
4
5
6
7
8
9
10
11
12
13
14
15
16
17
18
19
20
21

Riferimento Reference Référence Bezug Referencia	Codice Part number Numero des pièces Teilnummer Codigo	Quantità Quantity Quantité Anzahl Candidad	DESCRIZIONE	DESCRIPTION	DESCRIPTION	BESCHREIBUNG	DESCRIPCION
1	009421415	1	PROFILATO DX	RIGHT CHANNEL	PROFILE	PROFIL	PERFIL
1	009421416	1	PROFILATO SX	LEFT CHANNEL	PROFILE	PROFIL	PERFIL
2	009421729	2	GUARNIZIONE	GASKET	GUARNITURE	DICHTUNG	GUARNIZIONE
3	009421417	1	TELAIO DX SCORRIM. VETRO	GLASS SLIDING R. FRA.	CADRE	RAHMEN	BASTIDOR
3	009421425	1	TELAIO SX SCORRIM. VETRO	GLASS SLIDING L. FRA.	CADRE	RAHMEN	BASTIDOR
4	009421730	1	GUARNIZIONE	GASKET	GUARNITURE	DICHTUNG	GUARNIZIONE
5	009421616	2	POMELLO X ALZAVETRO	GLASS LIFTING KNOB	BOUTON	KNEBELGRIFF	BOTON
6	009421617	2	VITE FISSAGGIO POMELLO	KNOB FIXING SCREW	VIS	SCHRAUBE	TORNILLO
7	009421547	6	VITE	SCREW	VIS	SCHRAUBE	TORNILLO
8	009421544	1	TASCA DX	RIGHT POCKET	POCHE	TASCHE	BOLSA
8	009421545	1	TASCA SX	LEFT POCKET	POCHE	TASCHE	BOLSA
9	009421554	1	PANNELLO DX	RIGHT PANEL	PANNEAU	VERKLEIDUNG	CONTRAPANEL
9	009421555	1	PANNELLO SX	LEFT PANEL	PANNEAU	VERKLEIDUNG	CONTRAPANEL
10	009421549	6	RONDELLA	WASHER	RONDELLE	SCHEIBE	ARANDELA
11	009421548	6	DADO	NUT	ECROU	MUTTER	TUERCA
12	009421546	8	VITE	SCREW	VIS	SCHRAUBE	TORNILLO
13	009421549	8	RONDELLA	WASHER	RONDELLE	SCHEIBE	ARANDELA
14	005935370	1	PROTEZIONE FONOASSORBENTE DX	R. DEADENING SHIELD	PROTECTION	ABDECKUNG	DEFENSA
14	005935329	1	PROTEZIONE FONOASSORBENTE SX	L. DEADENING SHIELD	PROTECTION	ABDECKUNG	DEFENSA
15	005935369	1	SCATOLA DX	RIGHT CASE	CARTER	GEHAUSE	CAJA
15	005935328	1	SCATOLA SX	LEFT CASE	CARTER	GEHAUSE	CAJA
16	009421552	1	PANNELLO DX	RIGHT PANEL	PANNEAU	VERKLEIDUNG	CONTRAPANEL
16	009421553	1	PANNELLO SX	LEFT PANEL	PANNEAU	VERKLEIDUNG	CONTRAPANEL
17	009421700	2	GUARNIZIONE	GASKET	GUARNITURE	DICHTUNG	GUARNIZIONE
18	009421731	2	GUARNIZIONE	GASKET	GUARNITURE	DICHTUNG	GUARNIZIONE
19	009421728	2	PROFILATO	CHANNEL	PROFILE	PROFIL	PERFIL
20	009421714	2	GUARNIZIONE VETRO	GLASS GASKET	GUARNITURE VERRE	FDSHYTR JUY	GUARNIZIONE VETRE
21	009421402	1	PROFILATO DX	RIGHT CHANNEL	PROFILE	PROFIL	PERFIL
21	009421403	1	PROFILATO SX	LEFT CHANNEL	PROFILE	PROFIL	PERFIL

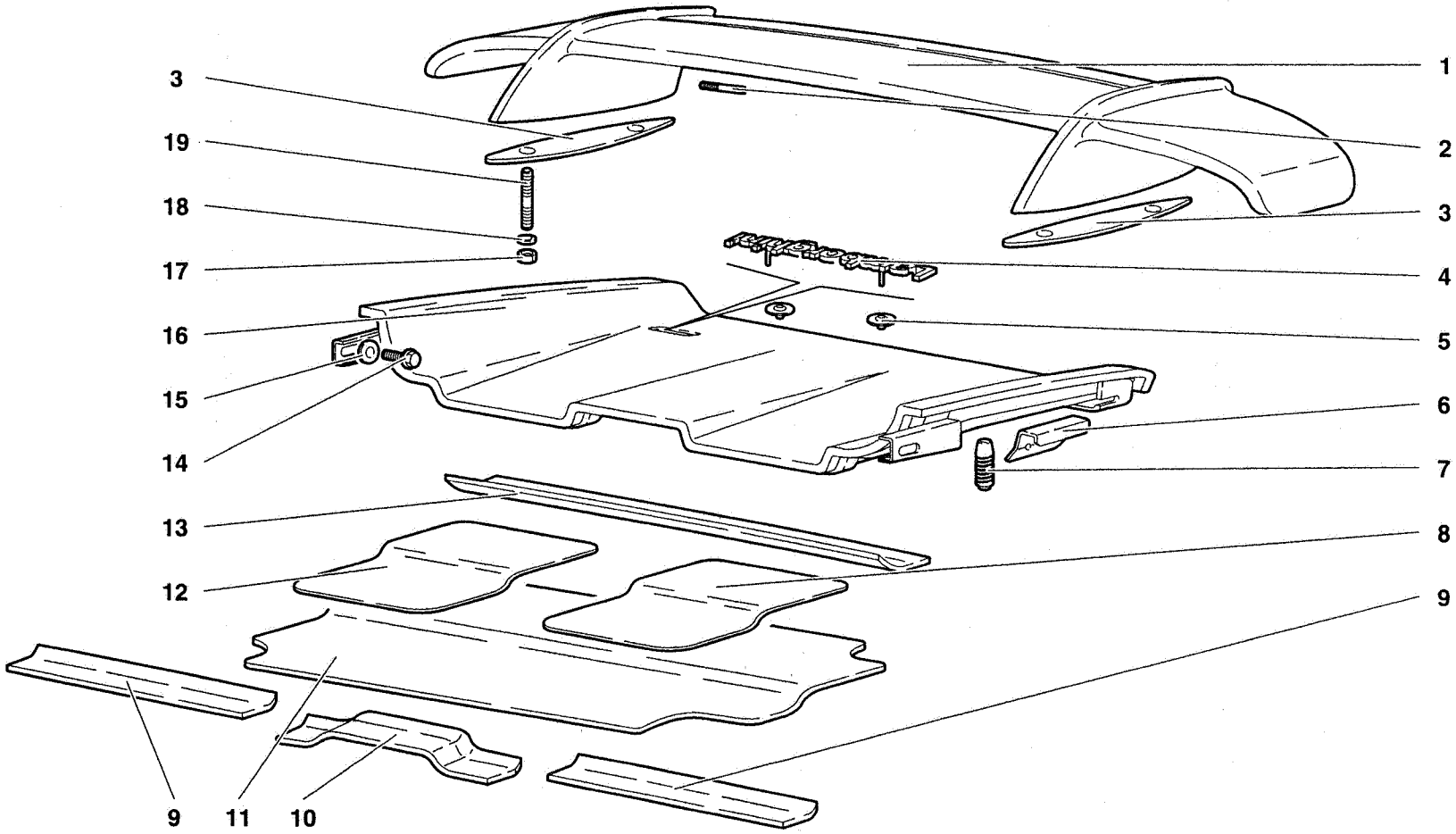

Special Edition

GENNAIO - JANUARY 1995

COFANO POSTERIORE E ALETTONE - REAR HOOD AND WING

TAV. CR SE 9429.01.00

9429

Riferimento Reference Référence Bezug Referencia	Codice Part number Numero des pièces Teilnummer Codigo	Quantità Quantity Quantité Anzahl Candidad	DESCRIZIONE	DESCRIPTION	DESCRIPTION	BESCHREIBUNG	DESCRIPCION
1	009490007	1	ALETTONE COMPLETO	REAR WING	AILERON	HECKFLUEGEL	ALERON
1	009490007VS	1	ALETTONE VERNICIATO	PAINTED REAR WING	AILERON	HECKFLUEGEL	ALERON
2	009490017	4	PERNO FILETTATO	THREADED PIN	AXE	BOLZEN	EJE
3	009490010	2	GUARNIZIONE	GASKET	GUARNITURE	DICHTUNG	GUARNIZIONE
4	006128566	1	SCRITTA "LAMBORGHINI"	ORNAMENT	MOTIF	ZIERSTUECK	EMBELLECEDOR
5	008410305	2	MOLLETTA	CLIP	AGRAFE	KLEMMSTUECK	SUJETADOR
6	009429112	2	PROFILATO	CHANNEL	PROFILE	PROFIL	PERFIL
7	009460214	2	TAPPO IN GOMMA	RUBBER PLUG	BOUCHON	STOPFEN	TAPON
8	009455243	1	ISOLAMENTO SX	LEFT LINING	ISOLANT	ISOLIERUNG	FORRO
9	009429109	2	PROFILATO	CHANNEL	PROFILE	PROFIL	PERFIL
10	009429108	1	PROFILATO	CHANNEL	PROFILE	PROFIL	PERFIL
11	009455244	1	ISOLAMENTO	LINING	ISOLANT	ISOLIERUNG	FORRO
12	009455242	1	ISOLAMENTO DX	RIGHT LINING	ISOLANT	ISOLIERUNG	FORRO
13	009429111	1	PROFILATO	CHANNEL	PROFILE	PROFIL	PERFIL
14	008700660	2	VITE	SCREW	VIS	SCHRAUBE	TORNILLO
15	008400614	2	RONDELLA	WASHER	RONDELLE	SCHEIBE	ARANDELA
16	009429001	1	COFANO POSTERIORE	REAR BONNET	CAPOT	MOTORHAUBE	CAPOT
17	008200606	4	DADO	NUT	ECROU	MUTTER	TUERCA
18	008400606	4	RONDELLA	WASHER	RONDELLE	SCHEIBE	ARANDELA
19	008300610	4	PRIGIONIERO	STUD	GOUJON	STIFTSCHRAUBE	ESPARRAGO

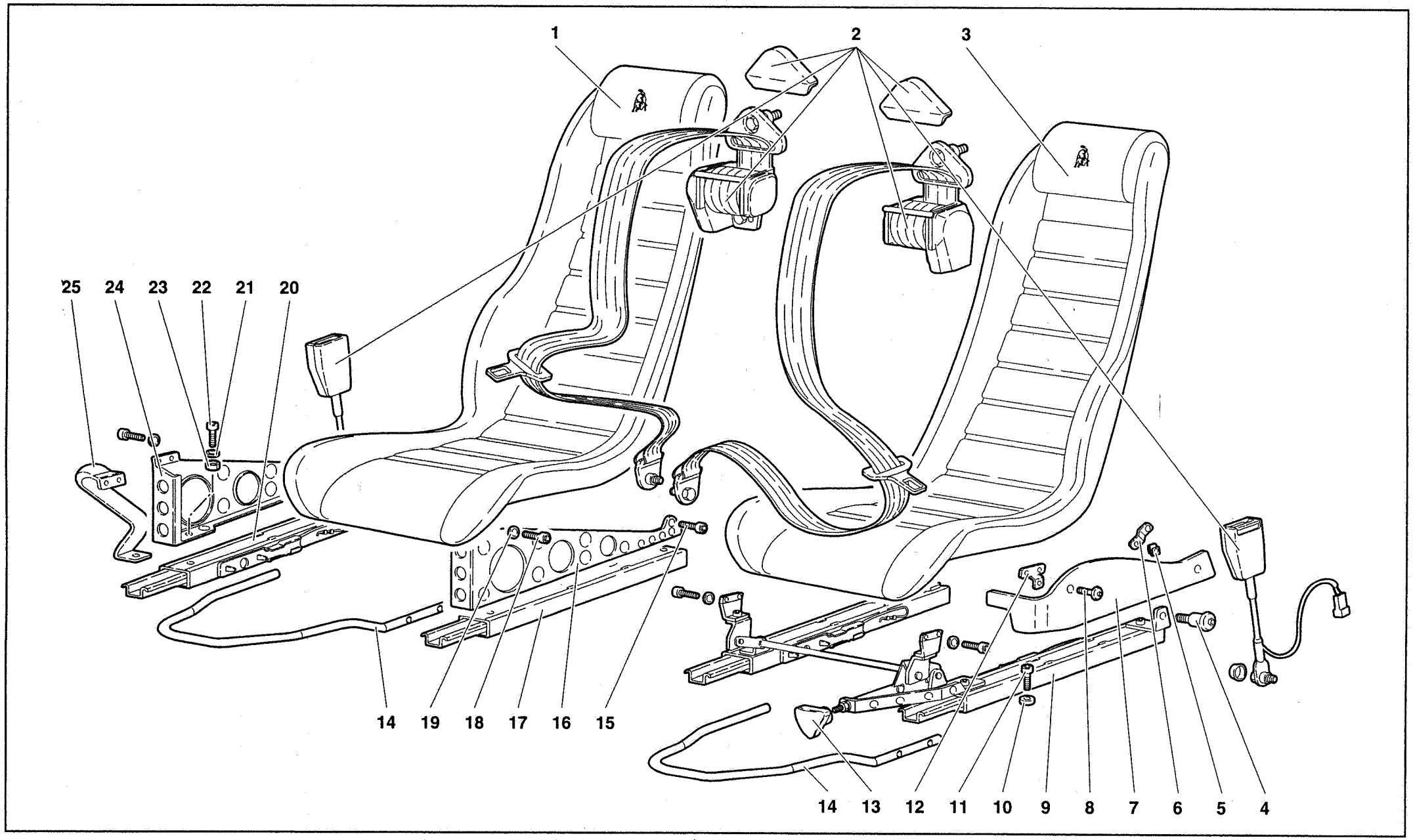

Special Edition

GENNAIO - JANUARY 1995

SEDILI E CINTURE DI SICUREZZA - SEATS AND SAFETY BELTS

TAV. CR SE 9435.01.00

9435

Riferimento Reference Référence Bezug Referencia	Codice Part number Numero des pièces Teilnummer Codigo	Quantità Quantity Quantité Anzahl Candidad	DESCRIZIONE	DESCRIPTION	DESCRIPTION	BESCHREIBUNG	DESCRIPCION
1	009435014	1	SEDILE DX	RIGHT SEAT	SIEGE	SITZ	BUTACA
2	009490300	1	CINTURE DI SICUREZZA	SEAT BELTS	CEINTURE DE SE-	SICHERHEITSGURT	CINTURON DE SEGU-
3	009435015	1	SEDILE SX	LEFT SEAT	SIEGE	SITZ	BUTACA
4	009435232	2	PERNO X SNODO SEDILE	PIN	AXE	BOLZEN	EJE
5	008220503	2	MOLLETTA	CLIP	AGRAFE	KLEMMSTUECK	SUJETADOR
6	009435227	1	STAFFA	BRACKET	ETRIER	HALTER	SOPORTE
7	009435313	1	PANNELLO LATERALE SX	LEFT LATERAL PANEL	PANNEAU	VERKLEIDUNG	CONTRAPANEL
8	008700543	2	VITE	SCREW	VIS	SCHRAUBE	TORNILLO
9	009435003	1	GUIDA SEDILE SX	RIGHT SEAT GUIDE	GLISSIERE	SCHIENE	GUIA
10	009435257	8	RONDELLA	WASHER	RONDELLE	SCHEIBE	ARANDELA
11	008700847	8	VITE	SCREW	VIS	SCHRAUBE	TORNILLO
12	009435229	1	STAFFA	BRACKET	ETRIER	HALTER	SOPORTE
13	007035114	1	POMELLO	KNOB	BOUTON	KNEBELGRIFF	BOTON
14	009435207	2	LEVA SGANCIO GUIDA SEDILE	GUIDE RELEASE LEVER	LEVIER	HEBEL	PALANCA
15	008700840	2	VITE	SCREW	VIS	SCHRAUBE	TORNILLO
16	009435248	1	PIASTRA FORATA	DRILLED PLATE	PLAQUE	PLATTE	PLACA
17	009435201	1	GUIDA SEDILE SX	LEFT SEAT GUIDE	GLISSIERE	SCHIENE	GUIA
18	008700617	8	VITE	SCREW	VIS	SCHRAUBE	TORNILLO
19	008410601	8	RONDELLA	WASHER	RONDELLE	SCHEIBE	ARANDELA
20	009435200	1	GUIDA SEDILE DX	LEFT SEAT GUIDE	GLISSIERE	SCHIENE	GUIA
21	008400801	4	RONDELLA	WASHER	RONDELLE	SCHEIBE	ARANDELA
22	008700847	4	VITE	SCREW	VIS	SCHRAUBE	TORNILLO
23	008200809	4	DADO	NUT	ECROU	MUTTER	TUERCA
24	009435247	1	PIASTRA FORATA	DRILLED PLATE	PLAQUE	PLATTE	PLACA
25	009435106	1	MANIGLIA APPIGLIO PASSEGGERO	PASS. HOLD HANDLE	POIGNEE	GRIFF	MANECILLA

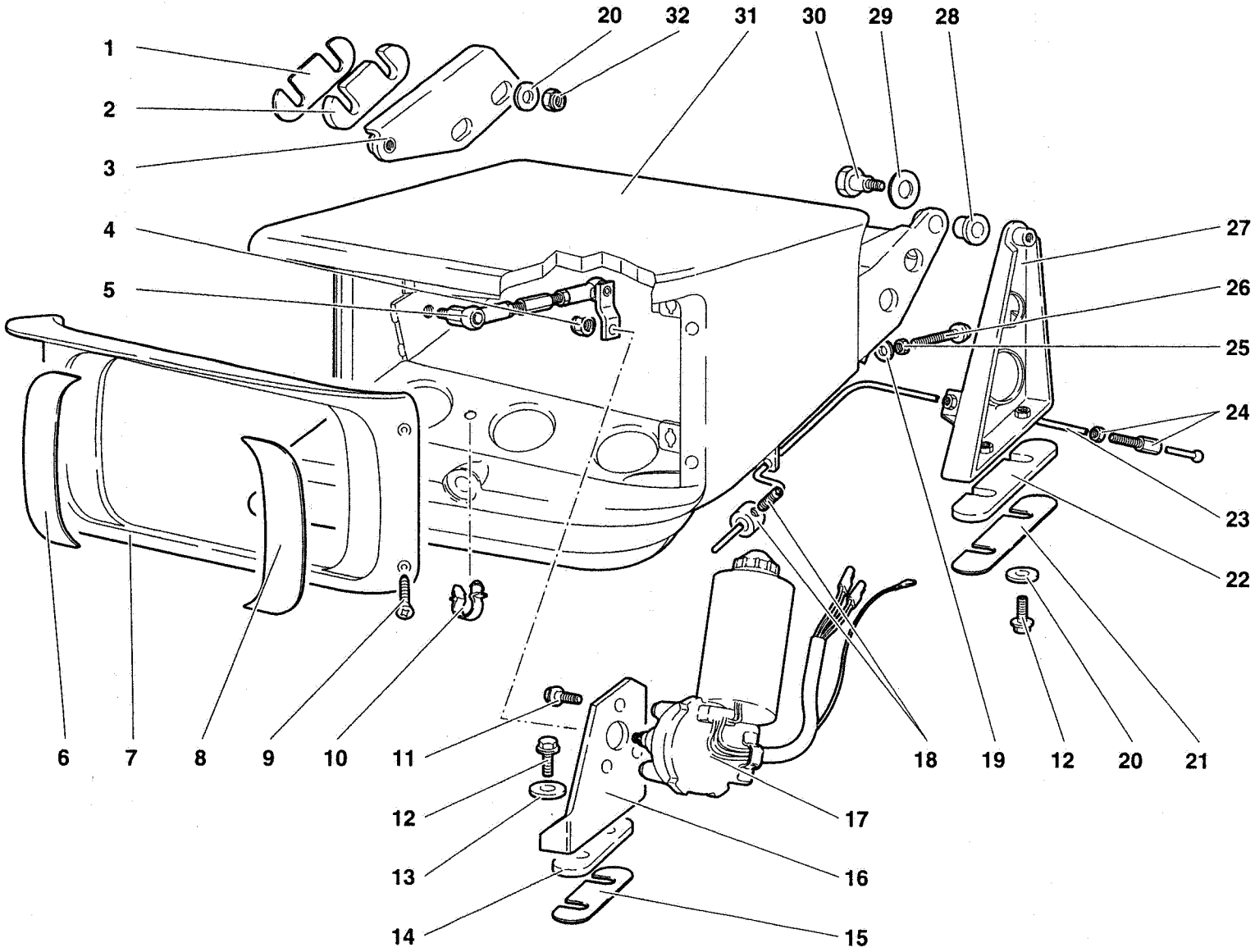

Special Edition

GENNAIO - JANUARY 1995

DISPOSITIVO ALZAFARI - HEAD LAMP LIFTING SYSTEM

TAV. CR SE 9444.01.00

9444

Riferimento Reference Référence Bezug Referencia	Codice Part number Numero des pièces Teilnummer Codigo	Quantità Quantity Quantité Anzahl Candidad	DESCRIZIONE	DESCRIPTION	DESCRIPTION	BESCHREIBUNG	DESCRIPCION
1	009444136		SPESSORE DI REGISTRO	SHIM	CALE D'EPAISSEUR	DISTANZSCHEIBE	SUPLEMENTO
2	009444137		SPESSORE DI REGISTRO	SHIM	CALE D'EPAISSEUR	DISTANZSCHEIBE	SUPLEMENTO
3	009444148	1	STAFFA SX	LEFT BRACKET	ETRIER	HALTER	SOPORTE
3	009444147	1	STAFFA DX	RIGHT BRACKET	ETRIER	HALTER	SOPORTE
4	008200606	2	DADO	NUT	ECROU	MUTTER	TUERCA
5	009444203	2	TIRANTE	TIE ROD	TIRANT	STANGE	VARILLA
6	009444139	1	ADESIVO DX (per 9444124)	RIGHT ADHESIV	ADHESIF	KLEBEMITTEL	ADHESIVO
6	009444141	1	ADESIVO DX (per 9444125)	RIGHT ADHESIV	ADHESIF	KLEBEMITTEL	ADHESIVO
7	009444124	1	CORNICE DX	RIGHT FRAME	MONTURE	RAHMEN	MARCO
7	009444125	1	CORNICE SX	LEFT FRAME	MONTURE	RAHMEN	MARCO
8	009444140	1	ADESIVO SX (per 9444124)	LEFT ADHESIV	ADHESIF	KLEBEMITTEL	ADHESIVO
8	009444142	1	ADESIVO SX (per 9444125)	LEFT ADHESIV	ADHESIF	KLEBEMITTEL	ADHESIVO
9	008700335	4	VITE BIANCA	WHITE SCREW	VIS	SCHRAUBE	TORNILLO
9	008700333	4	VITE NERA	BLACK SCREW	VIS	SCHRAUBE	TORNILLO
10	008830410	2	FASCETTA	STRAP	COLLIER	HALTEBAND	ABRAZADERA
11	008700660	6	VITE	SCREW	VIS	SCHRAUBE	TORNILLO
12	008700668	8	VITE	SCREW	VIS	SCHRAUBE	TORNILLO
13	008400620	4	RONDELLA	WASHER	RONDELLE	SCHEIBE	ARANDELA
14	009444137		SPESSORE DI REGISTRO	SHIM	CALE D'EPAISSEUR	DISTANZSCHEIBE	SUPLEMENTO
15	009444136		SPESSORE DI REGISTRO	SHIM	CALE D'EPAISSEUR	DISTANZSCHEIBE	SUPLEMENTO
16	009444144	1	SUPPORTO SX	LEFT SUPPORT	SUPPORT	LAGER	SOPORTE
16	009444143	1	SUPPORTO DX	RIGHT SUPPORT	SUPPORT	LAGER	SOPORTE
17	005929834	1	MOTORINO ALZAFARI DX	R. HEADLAMP LIFT MOT.	MOTEUR ELECTRIQUE	ELEKTROMOTOR	MOTOR ELECTRICO
17	005929835	1	MOTORINO ALZAFARI SX	L. HEADLAMP LIFT MOT.	MOTEUR ELECTRIQUE	ELEKTROMOTOR	MOTOR ELECTRICO
18	009459217	2	MORSETTO	CLAMP	COLLIER	KLEMME	COLLAR
19	008410603	2	RONDELLA	WASHER	RONDELLE	SCHEIBE	ARANDELA
20	008400626	8	RONDELLA	WASHER	RONDELLE	SCHEIBE	ARANDELA
21	009444134		SPESSORE DI REGISTRO	SHIM	CALE D'EPAISSEUR	DISTANZSCHEIBE	SUPLEMENTO
22	009444135		SPESSORE DI REGISTRO	SHIM	CALE D'EPAISSEUR	DISTANZSCHEIBE	SUPLEMENTO
23	009444204	2	CAVO X ALZAFARI	HEADLAMP LIFT CABLE	CABLE	LEITUNG	CABLE
24	009460213	2	VITE DI REGISTRO	ADJ/SCREW	VIS DE REGLAGE	EINSTELLSCHRAUBE	TORNILLO DE RE.
25	008200603	2	DADO	NUT	ECROU	MUTTER	TUERCA
26	009444205	2	VITE DI REGISTRO	ADJ/SCREW	VIS DE REGLAGE	EINSTELLSCHRAUBE	TORNILLO DE RE.
27	009444127	1	SUPPORTO DX	RIGHT SUPPORT	SUPPORT	LAGER	SOPORTE
27	009444129	1	SUPPORTO SX	LEFT SUPPORT	SUPPORT	LAGER	SOPORTE
28	008801004	4	BOCCOLA	BUSHING	DOUILLE	BUECHSE	CASQUILLO
29	009444138	4	RONDELLA	WASHER	RONDELLE	SCHEIBE	ARANDELA
30	008100857	4	VITE	SCREW	VIS	SCHRAUBE	TORNILLO
31	009444001	1	PALPEBRA SX	LEFT HOUSING	CONTAINEUR	BEHAELTER	RECIPIENTE
31	009444000	1	PALPEBRA DX	RIGHT HOUSING	CONTAINEUR	BEHAELTER	RECIPIENTE
32	008200606	4	DADO	NUT	ECROU	MUTTER	TUERCA

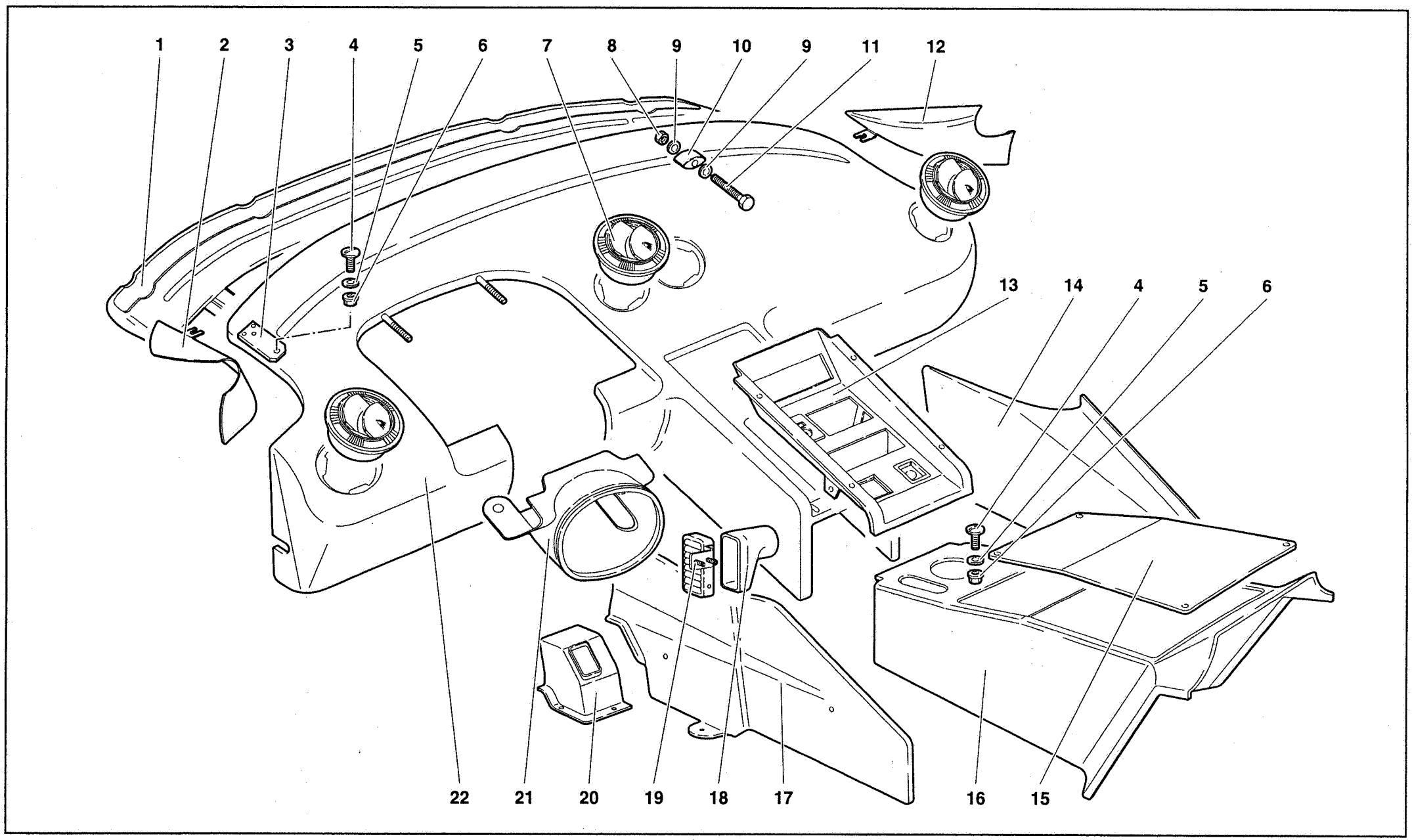

Special Edition

GENNAIO - JANUARY 1995

RIVESTIMENTI INTERNI ABITACOLO - PASSENGER COMPARTMENT TRIM

TAV. CR SE 9458.01.00

9458

Riferimento Reference Référence Bezug Referencia	Codice Part number Numero des pièces Teilnummer Codigo	Quantità Quantity Quantité Anzahl Candidad	DESCRIZIONE	DESCRIPTION	DESCRIPTION	BESCHREIBUNG	DESCRIPCION
1	009414019	1	CONVOGLIATORE	CONVEYOR	CONVOYEUR	LEITBLECH	CANALIZADOR
2	009414338	1	PANNELLO SX	LEFT PANEL	PANNEAU	VERKLEIDUNG	CONTRAPANEL
3	009414136	2	PIASTRINA	PLATE	PLAQUE	PLATTE	PLACA
4	009421547	6	VITE	SCREW	VIS	SCHRAUBE	TORNILLO
5	009421549	6	RONDELLA	WASHER	RONDELLE	SCHEIBE	ARANDELA
6	009421548	6	DADO	NUT	ECROU	MUTTER	TUERCA
7	009414507	4	BOCCHETTONE	UNION	VIS-RACCORD	HOHLSCHRAUBE	BOQUILLA
8	008200606	2	DADO	NUT	ECROU	MUTTER	TUERCA
9	008400606	4	RONDELLA	WASHER	RONDELLE	SCHEIBE	ARANDELA
10	009414129	2	DISTANZIALE	SPACER	ENTRETOISE	ABSTANDSTUECK	SEPARADOR
11	008100636	2	VITE	SCREW	VIS	SCHRAUBE	TORNILLO
12	009414337	1	PANNELLO DX	RIGHT PANEL	PANNEAU	VERKLEIDUNG	CONTRAPANEL
13	009414127	1	PLANCIA TUNNEL	TUNNEL PANEL	PLANCHE	WAND	TABLERO
14	009414303	1	FIANCHETTO DX CONSOLLE	CONS. R. SIDE PANEL	TABLIER	SEITENBLECH	COSTADO
15	009458444	1	PANNELLO COPRITUNNEL	PANEL ON TUNNEL	PANNEAU	VERKLEIDUNG	CONTRAPANEL
16	009458442	1	RIVESTIMENTO TUNNEL	TUNNEL COVERING	REVETEMENT	VERKLEIDUNG	FORRO
17	009414336	1	FIANCHETTO SX CONSOLLE	CONS. L. SIDE PANEL	TABLIER	SEITENBLECH	COSTADO
18	009458356	1	BOCCHETTONE	UNION	VIS-RACCORD	HOHLSCHRAUBE	BOQUILLA
19	009458361	1	GRIGLIA	GRILLE	GRILLE	GITTER	REJILLA
20	009458364	1	SCATOLA	CASE	CARTER	GEHAUSE	CAJA
21	009414321	1	RIVESTIMENTO	COVERING	REVETEMENT	VERKLEIDUNG	FORRO
22	009414116	1	CRUSCOTTO GREZZO	DASHBOARD PANEL	TABLIER	STIRNWAND	TABLERO

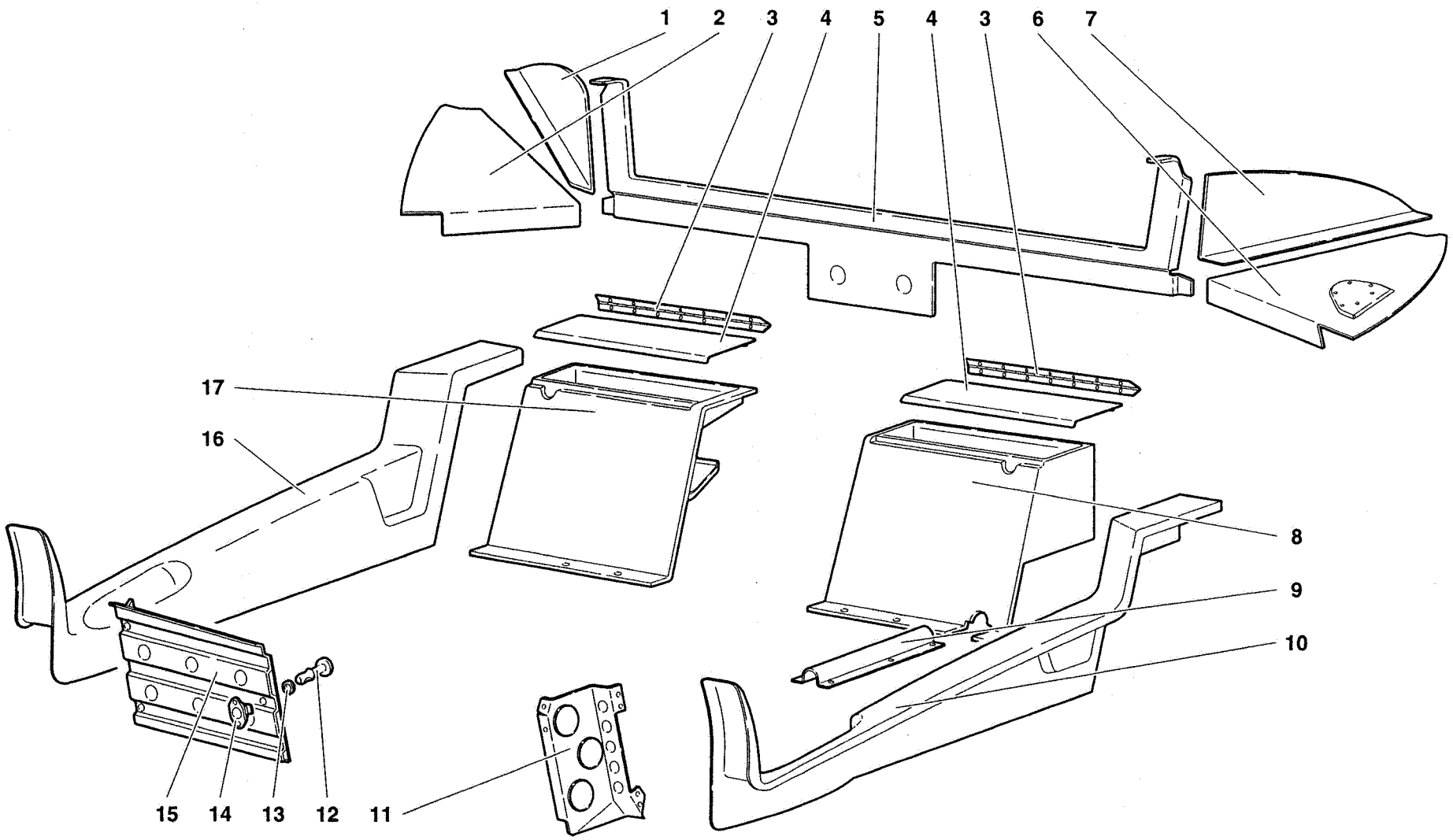

Special Edition

GENNAIO - JANUARY 1995

RIVESTIMENTI INTERNI ABITACOLO - PASSENGER COMPARTMENT TRIM

TAV. CR SE 9458.02.00

9458

Riferimento Reference Référence Bezug Referencia	Codice Part number Numero des pièces Teilnummer Codigo	Quantità Quantity Quantité Anzahl Candidad	DESCRIZIONE	DESCRIPTION	DESCRIPTION	BESCHREIBUNG	DESCRIPCION
1	009458248	1	PANNELLO DX	RIGHT PANEL	PANNEAU	VERKLEIDUNG	CONTRAPANEL
2	009458245	1	PANNELLO INFERIORE DX	RIGHT LOWER PANEL	PANNEAU	VERKLEIDUNG	CONTRAPANEL
3	009458377	2	CERNIERA	HINGE	CHARNIERE	SCHARNIER	BISAGRA
4	009458375	2	SPORTELLO	LID	VOLET	DECKEL	TAPA
5	009458247	1	PANNELLO	PANEL	PANNEAU	VERKLEIDUNG	CONTRAPANEL
6	009458246	1	PANNELLO INFERIORE SX	LEFT LOWER PANEL	PANNEAU	VERKLEIDUNG	CONTRAPANEL
7	009458249	1	PANNELLO SX	LEFT PANEL	PANNEAU	VERKLEIDUNG	CONTRAPANEL
8	009458369	1	PORTAOGGETTI SX	LEFT UTILITY HOLDER	PORTE-OBJETS	ABLAGE	PORTAOBJETOS
9	009458378	1	PROTEZIONE CAVO	WIRE SHIELD	PROTECTION	ABDECKUNG	DEFENSA
10	009458367	1	COPRIBRANCARDO SX	LEFT PANEL	PANNEAU	VERKLEIDUNG	CONTRAPANEL
11	004135230	1	PIASTRA	PLATE	PLAQUE	PLATTE	PLACA
12	009458391	3	VITE DI FERMO	SCREW	VIS	SCHRAUBE	TORNILLO
13	009458350	3	ANELLO GOMMA	RUBBER RING	BAGUE CAOUTCHOUC	GUMMIRING	GUARNICION DE
14	009458349	3	FERMAGLIO	CLIP	AGRAFE	KLEMMSTUECK	SUJETADOR
15	009458383	1	PIASTRA POGGIAPIEDI	PLATE	PLAQUE	PLATTE	PLACA
16	009458366	1	COPRIBRANCARDO DX	RIGHT PANEL	PANNEAU	VERKLEIDUNG	CONTRAPANEL
17	009458368	1	PORTAOGGETTI DX	RIGHT UTILITY HOLDER	PORTE-OBJETS	ABLAGE	PORTAOBJETOS

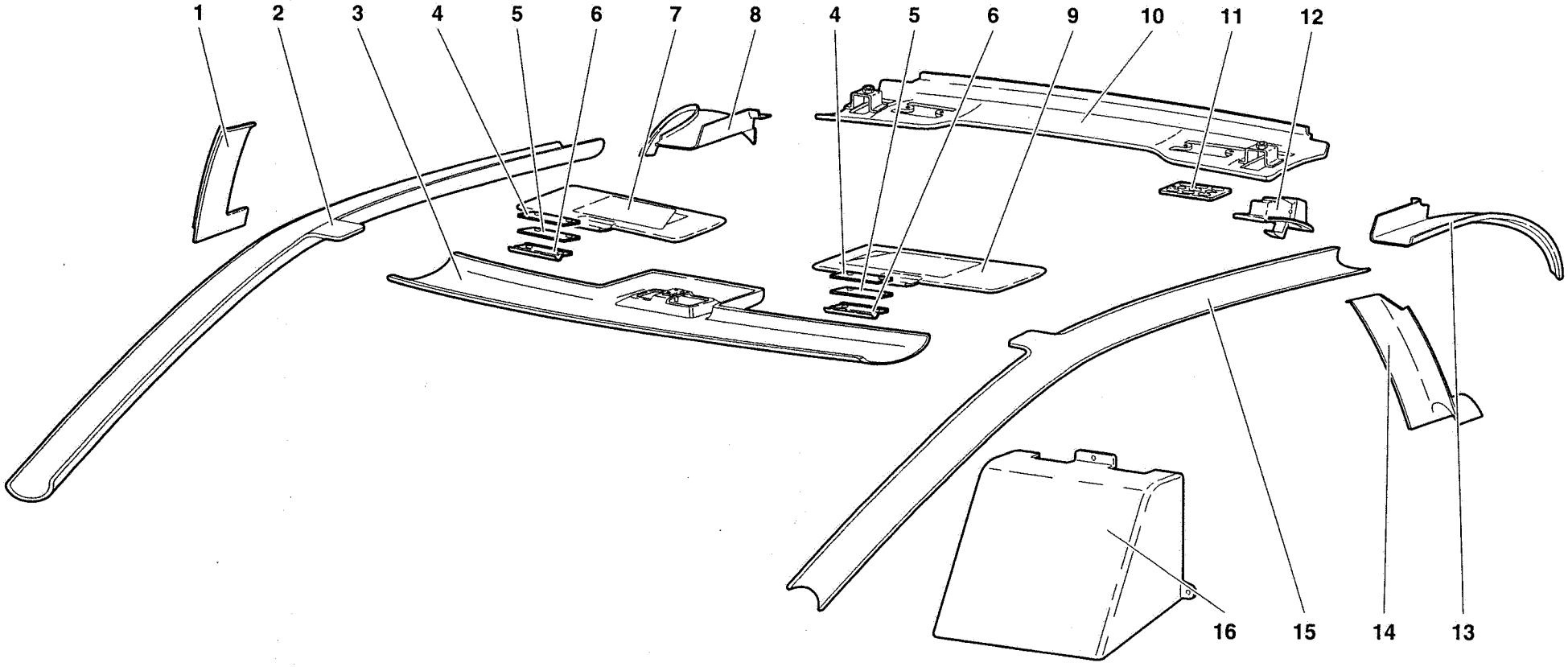
1
2
3
4
5
6
7
8
4
5
6
9
10
11
12
16
15
14
13

Riferimento Reference Référence Bezug Referencia	Codice Part number Numero des pièces Teilnummer Codigo	Quantità Quantity Quantité Anzahl Candidad	DESCRIZIONE	DESCRIPTION	DESCRIPTION	BESCHREIBUNG	DESCRIPCION
1	009458206	1	PANNELLO DX	RIGHT PANEL	PANNEAU	VERKLEIDUNG	CONTRAPANEL
2	009458213	1	COPRIMONTANTE DX	RIGHT COVERING	REVETEMENT	VERKLEIDUNG	FORRO
3	009458062	1	RIVESTIMENTO	COVERING	REVETEMENT	VERKLEIDUNG	FORRO
4	009458063	2	PIASTRINA SUPERIORE	UPPER PLATE	PLAQUETTE	PLAETTCHEN	PLACA
5	009458056	2	PIASTRINA INFERIORE	LOWER PLATE	PLAQUETTE	PLAETTCHEN	PLACA
6	009458055	2	CERNIERA	HINGE	CHARNIERE	SCHARNIER	BISAGRA
7	009458067	1	ALETTA PARASOLE DX	RIGHT FIN	AILETTE	RIPPE	ALETA
8	009458221	1	PANNELLO DX	RIGHT PANEL	PANNEAU	VERKLEIDUNG	CONTRAPANEL
9	009458068	1	ALETTA PARASOLE SX	LEFT FIN	AILETTE	RIPPE	ALETA
10	009458241	1	RIVESTIMENTO	COVERING	REVETEMENT	VERKLEIDUNG	FORRO
11	007030033	2	GRIGLIA	GRILLE	GRILLE	GITTER	REJILLA
12	009458242	2	APPENDIABITO	HOOK	CROCHET	HAKEN	GANCHO
13	009458224	1	PANNELLO SX	LEFT PANEL	PANNEAU	VERKLEIDUNG	CONTRAPANEL
14	009458210	1	PANNELLO SX	LEFT PANEL	PANNEAU	VERKLEIDUNG	CONTRAPANEL
15	009458214	1	COPRIMONTANTE SX	LEFT COVERING	REVETEMENT	VERKLEIDUNG	FORRO
16	009458443	1	COPERCHIO CINT. DI SIC.	SEAT BELTS COVER	COUVERCLE	DECKEL	TAPA

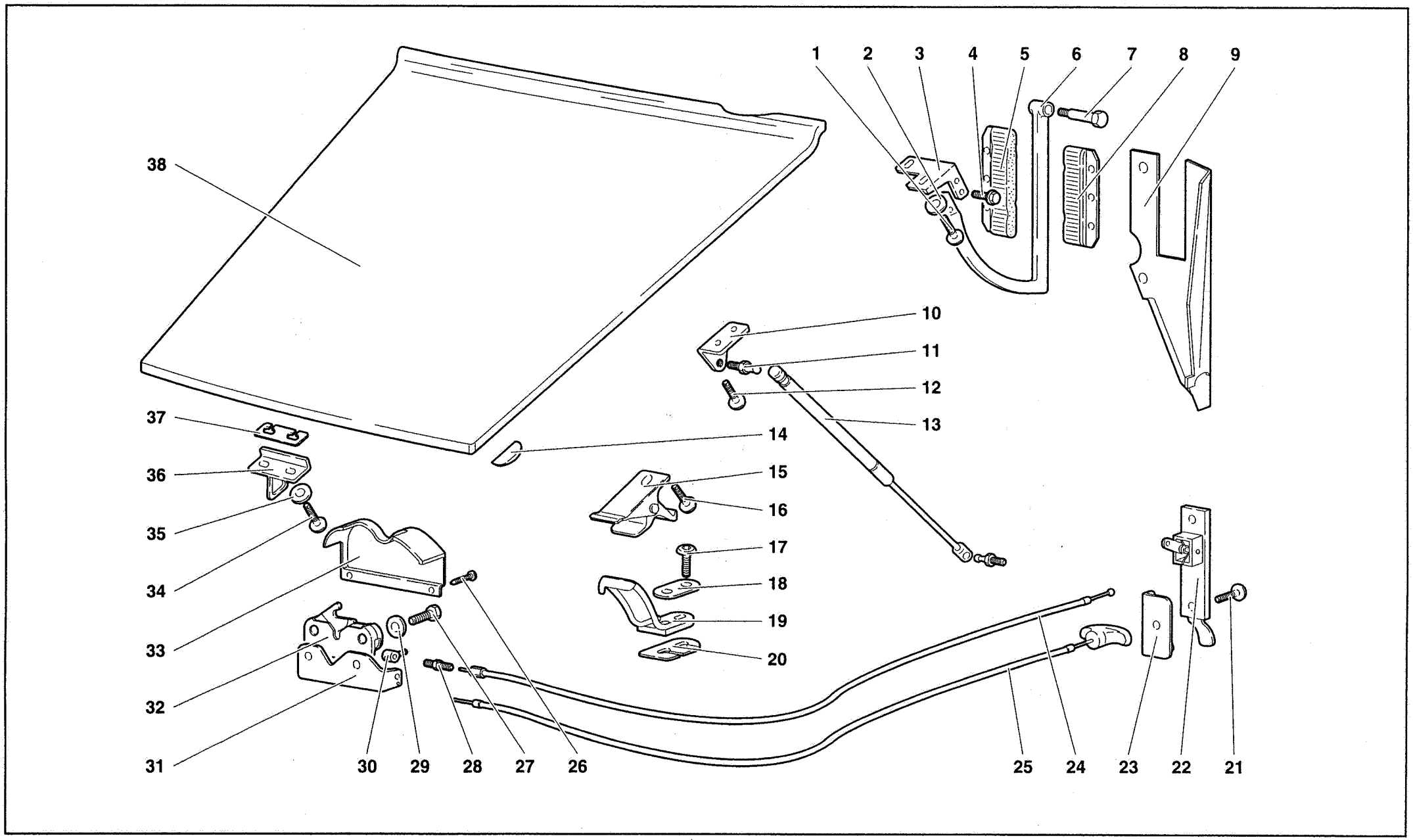

Special Edition

GENNAIO - JANUARY 1995

COFANO ANTERIORE - FRONT HOOD

TAV. CR SE 9459.01.00

9459

Riferimento Reference Référence Bezug Referencia	Codice Part number Numero des pièces Teilnummer Codigo	Quantità Quantity Quantité Anzahl Candidad	DESCRIZIONE	DESCRIPTION	DESCRIPTION	BESCHREIBUNG	DESCRIPCION
1	008700658	4	VITE	SCREW	VIS	SCHRAUBE	TORNILLO
2	008400627	4	RONDELLA	WASHER	RONDELLE	SCHEIBE	ARANDELA
3	009459321	1	SUPPORTO DX	RIGHT SUPPORT	SUPPORT	LAGER	SOPORTE
3	009459322	1	SUPPORTO SX	LEFT SUPPORT	SUPPORT	LAGER	SOPORTE
4	008700674	4	VITE	SCREW	VIS	SCHRAUBE	TORNILLO
5	009459310	2	SPAZZOLA	BRUSH	BROSSE	STAHLBUERSTE	ESCOBILLA
6	009459320	1	CERNIERA SX	LEFT HINGE	CHARNIERE	SCHARNIER	BISAGRA
6	009459325	1	CERNIERA DX	RIGHT HINGE	CHARNIERE	SCHARNIER	BISAGRA
7	009459323	2	PERNO	PIN	AXE	BOLZEN	EJE
8	009459311	2	SPAZZOLA	BRUSH	BROSSE	STAHLBUERSTE	ESCOBILLA
9	009459316	1	PIASTRA DX	RIGHT PLATE	PLAQUE	PLATTE	PLACA
9	009459317	1	PIASTRA SX	LEFT PLATE	PLAQUE	PLATTE	PLACA
10	009459309	2	STAFFA	BRACKET	ETRIER	HALTER	SOPORTE
11	009459305	4	PERNO	PIN	AXE	BOLZEN	EJE
12	008700665	4	VITE	SCREW	VIS	SCHRAUBE	TORNILLO
13	009459318	2	MARTINETTO	SHOCK ABSORBER	AMORTISSEUR	STOSSDAEMPFER	AMORTIGUADOR
14	009459105	1	TASSELLO DX	RIGHT PAD	TAMPON	BEILAGE	TACO
14	009459106	1	TASSELLO SX	LEFT PAD	TAMPON	BEILAGE	TACO
15	009459208	1	GANCIO DI SICUREZZA	SAFETY HOOK	CROCHET	HAKEN	GANCHO
16	008700665	1	VITE	SCREW	VIS	SCHRAUBE	TORNILLO
17	008700665	2	VITE	SCREW	VIS	SCHRAUBE	TORNILLO
18	009459226	1	PIASTRINA	PLATE	PLAQUE	PLATTE	PLACA
19	009459224	1	RISCONTRO	LOCK STRIKER	PLAQUE SERRURE	TURSCHLOSSPLATTE	PLACA
20	009459225		SPESSORE DI REGISTRO	SHIM	CALE D'EPAISSEUR	DISTANZSCHEIBE	SUPLEMENTO
21	008700544	2	VITE	SCREW	VIS	SCHRAUBE	TORNILLO
22	009459200	1	MANIGLIA APERTURA COFANO	OPENI. HOOD HANDLE	POIGNEE	GRIFF	MANECILLA
23	009459223	1	PIASTRINA	PLATE	PLAQUE	PLATTE	PLACA
24	009459001	1	CAVO APERTURA COFANO	OPENING HOOD CABLE	CABLE	KABEL	CABLE
25	009459003	1	CAVO EMERGENZA	EMERGENCY CABLE	CABLE	KABEL	CABLE
26	008700333	2	VITE	SCREW	VIS	SCHRAUBE	TORNILLO
27	008100623	2	VITE	SCREW	VIS	SCHRAUBE	TORNILLO
28	009460213	1	VITE REGISTRO	ADJ/SCREW	VIS DE REGLAGE	EINSTELLSCHRAUBE	TORNILLO DE REGL.
29	008400607	2	RONDELLA	WASHER	RONDELLE	SCHEIBE	ARANDELA
30	009459217	1	MORSETTO	CLAMP	COLLIER	KLEMME	COLLAR
31	009459213	1	DISTANZIALE	SPACER	ENTRETOISE	ABSTANDSTUECK	SEPARADOR
32	009459216	1	SERRATURA COFANO ANT.	FRONT HOOD LOCK	SERRURE	SCHLOSS	CERRADURA
33	009459212	1	RIVESTIMENTO SERRATURA	METAL COVERING	REVETEMENT	VERKLEIDUNG	PANEL
34	008700665	2	VITE	SCREW	VIS	SCHRAUBE	TORNILLO
35	008400627	2	RONDELLA	WASHER	RONDELLE	SCHEIBE	ARANDELA
36	009459227	1	RISCONTRO	LOCK STRIKER	PLAQUE SERRURE	TURSCHLOSSPLATTE	PLACA
37	009459228		SPESSORE DI REGISTRO	SHIM	CALE D'EPAISSEUR	DISTANZSCHEIBE	SUPLEMENTO
38	600945901	1	COFANO ANTERIORE	FRONT BONNET	CAPOT	MOTORHAUBE	CAPOT

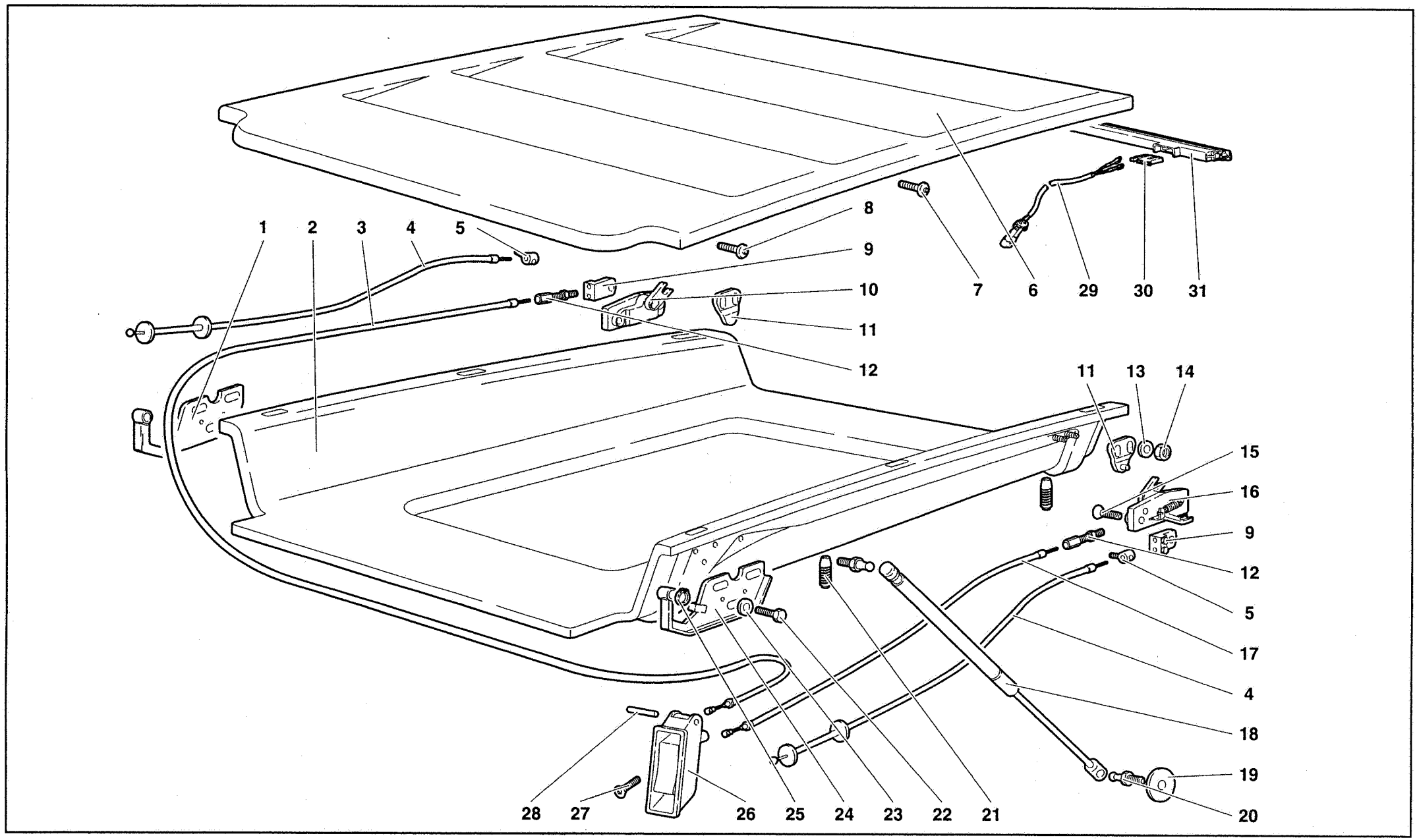

Special Edition

GENNAIO - JANUARY 1995

COFANO MOTORE - ENGINE HOOD

TAV. CR SE 9460.01.00

9460

Riferimento Reference Référence Bezug Referencia	Codice Part number Numero des pièces Teilnummer Codigo	Quantità Quantity Quantité Anzahl Candidad	DESCRIZIONE	DESCRIPTION	DESCRIPTION	BESCHREIBUNG	DESCRIPCION
1	009460322	1	CERNIERA DX COFANO MOTORE	E. HOOD RIGHT HINGE	CHARNIERE	SCHARNIER	BISAGRA
2	600946001	1	COFANO MOTORE INFERIORE	LOWER ENG. BONNET	CAPOT	MOTORHAUBE	CAPOT
3	009460006	1	CAVO DX APERT. COFANO	HOOD OPEN. R. CABLE	CABLE	KABEL	CABLE
4	009460003	2	CAVO EMERGENZA	EMERGENCY CABLE	CABLE	KABEL	CABLE
5	009460210	2	MORSETTO	CLAMP	COLLIER	KLEMME	COLLAR
6	600946002	1	COFANO MOTORE SUPERIORE	UPPER ENGINE HOOD	CAPOT	MOTORHAUBE	CAPOT
7	008700665	4	VITE	SCREW	VIS	SCHRAUBE	TORNILLO
8	008700658	2	VITE	SCREW	VIS	SCHRAUBE	TORNILLO
9	009460212	2	MORSETTO DOPPIO	DOUBLE CLAMP	COLLIER	KLEMME	COLLAR
10	009460200	1	SERRATURA DX	RIGHT LOCK	SERRURE	SCHLOSS	CERRADURA
11	009460201	2	RISCONTRO	LOCK STRIKER	PLAQUE SERRURE	TURSCHLOSSPLATTE	PLACA
12	009460213	2	VITE REGOLAZIONE	ADJ/SCREW	VIS DE REGLAGE	EINSTELLSCHRAUBE	TORNILLO DE REG.
13	008400607	4	RONDELLA	WASHER	RONDELLE	SCHEIBE	ARANDELA
14	008200612	4	DADO	NUT	ECROU	MUTTER	TUERCA
15	008700613	4	VITE	SCREW	VIS	SCHRAUBE	TORNILLO
16	009460202	1	SERRATURA SX	LEFT LOCK	SERRURE	SCHLOSS	CERRADURA
17	009460007	1	CAVO SX APERT. COFANO	HOOD OPEN. L. CABLE	CABLE	KABEL	CABLE
18	009460302	2	MARTINETTO	SHOCK ABSORBER	AMORTISSEUR	STOSSDAEMPFER	AMORTIGUADOR
19	008400804	2	RONDELLA	WASHER	RONDELLE	SCHEIBE	ARANDELA
20	009459305	4	PERNO GIUNTO SFERICO	BALL PIN	ROTULE	KUGELBOLZEN	ROTULA
21	009460214	4	PARACOLPI GOMMA	RUBBER BUMPER	PARE-CHOCS	GUMMIPUFFER	TOPE DE GOMA
22	008100656	6	VITE	SCREW	VIS	SCHRAUBE	TORNILLO
23	008400626	6	RONDELLA	WASHER	RONDELLE	SCHEIBE	ARANDELA
24	009460323	1	CERNIERA SX COFANO MOTORE	E. HOOD LEFT HINGE	CHARNIERE	SCHARNIER	BISAGRA
25	008580801	2	ANELLO RITEGNO	RETAINER RING	ARRETOIR	HALTERING	RETENEDOR
26	009421008	1	MANIGLIA INTERNA	INTERNAL HANDLE	POIGNEE	GRIFF	MANECILLA
27	008700539	1	VITE	SCREW	VIS	SCHRAUBE	TORNILLO
28	008850304	1	SPINA	PIN	GOUPILLE	STIFT	PASADOR
29	006135191	1	CAVO ELETTRICO	ELECT CABLE	CABLE	LEITUNG	CABLE
30	006132280	1	CONNESSIONE	CONNECTION	CONNEXION	LEITUNG	CABLE
31	006331204	1	LUCE STOP CENTRALE	CENTRAL BRAKE LIGHT	FEUX DE STOP CENT.	ZENTRALE BREMSLEU.	STOP CENTRAL

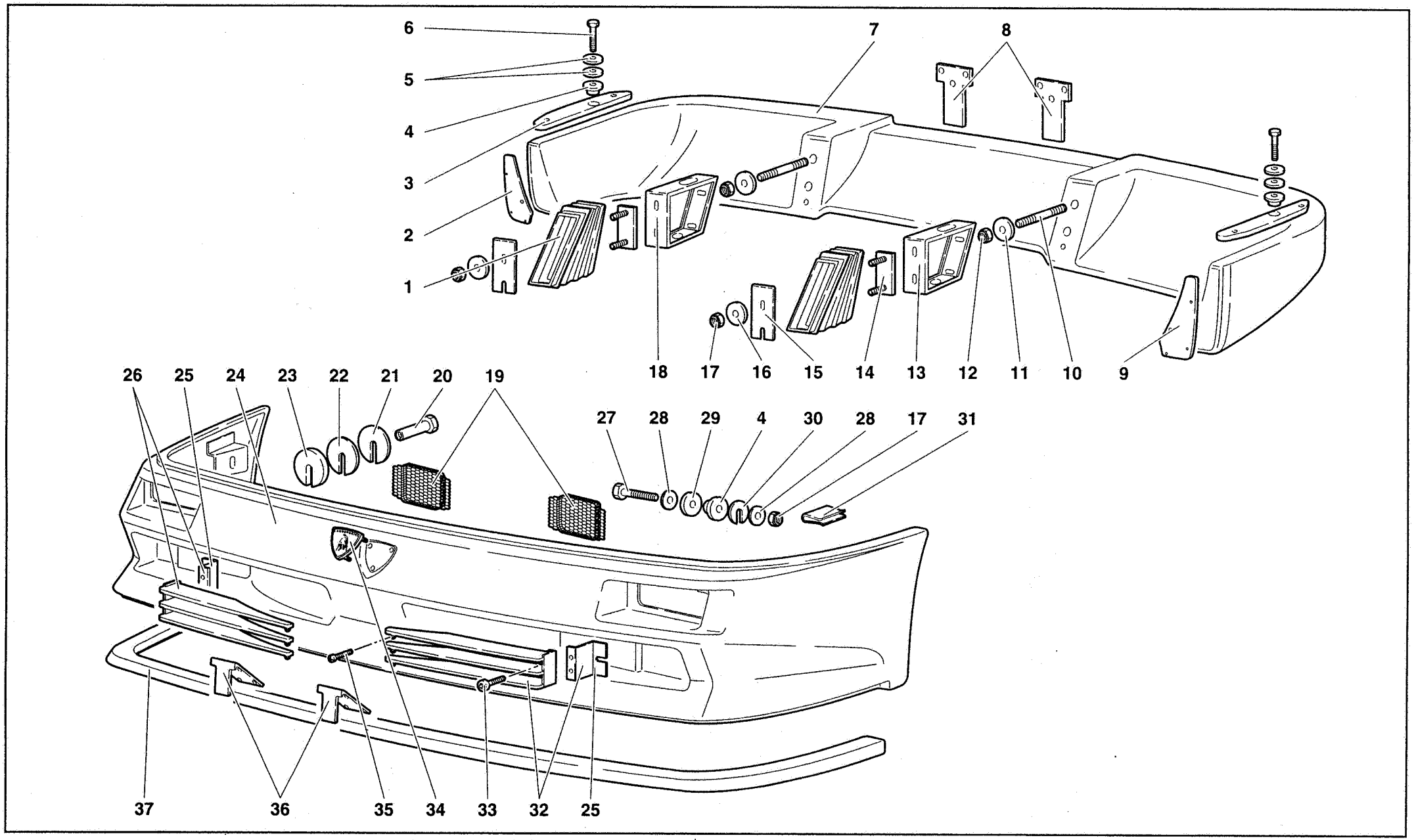

Special Edition

GENNAIO - JANUARY 1995

PARAURTI - BUMPERS

TAV. CR SE 9463.01.00

9463

Riferimento Reference Référence Bezug Referencia	Codice Part number Numero des pièces Teilnummer Codigo	Quantità Quantity Quantité Anzahl Candidad	DESCRIZIONE	DESCRIPTION	DESCRIPTION	BESCHREIBUNG	DESCRIPCION
1	009463204	2	PROTEZIONE	SHIELD	PROTECTION	ABDECKUNG	DEFENSA
2	009463238	1	PARASASSI POST. DX	R. REAR PROTECTION	CHASSE-PIERRES	STEINSCHLAG-	GUARDAPIEDRAS
3	009463227	2	DISTANZIALE	SPACER	ENTRETOISE	ABSTANDSTUECK	SEPARADOR
4	009463109	4	RONDELLA	WASHER	RONDELLE	SCHEIBE	ARANDELA
5	008400804	4	RONDELLA	WASHER	RONDELLE	SCHEIBE	ARANDELA
6	008100831	2	VITE	SCREW	VIS	SCHRAUBE	TORNILLO
7	600946304	1	PARAURTI POSTERIORE	REAR BUMPER	PARE-CHOCS	STOSSFAENGER	PARACHOQUES
8	009466112	2	STAFFA	BRACKET	ETRIER	HALTER	SOPORTE
9	009463239	1	PARASASSI POST. SX	L. REAR PROTECTION	CHASSE-PIERRES	STEINSCHLAG-	GUARDAPIEDRAS
10	008300801	4	PRIGIONIERO	STUD	GOUJON	STIFTSCHRAUBE	ESPARRAGO
11	008400801	4	RONDELLA	WASHER	RONDELLE	SCHEIBE	ARANDELA
12	008200804	4	DADO	NUT	ECROU	MUTTER	TUERCA
13	009463230		SUPPORTO POST. SX	SUPPORT	SUPPORT	LAGER	SOPORTE
14	009463209	2	PIASTRA	PLATE	PLAQUE	PLATTE	PLACA
15	009463229	2	PIASTRA	PLATE	PLAQUE	PLATTE	PLACA
16	008400804	4	RONDELLA	WASHER	RONDELLE	SCHEIBE	ARANDELA
17	008200804	4	DADO	NUT	ECROU	MUTTER	TUERCA
18	009463228	1	SUPPORTO POST. DX	LEFT REAR SUPPORT	SUPPORT	LAGER	SOPORTE
19	009430149	2	RETE ANTERIORE	FRONT NET	FILET	NETZ	REDECILLA
20	009463117	2	VITE FISS. PARAURTI ANT.	F. BUMPER FIXING SCR.	VIS	SCHRAUBE	TORNILLO
21	009463115	1	SPESSORE DI REGISTRO	SHIM	CALE D'EPAISSEUR	DISTANZSCHEIBE	SUPLEMENTO
22	007063145	1	SPESSORE DI REGISTRO	SHIM	CALE D'EPAISSEUR	DISTANZSCHEIBE	SUPLEMENTO
23	007063144	1	SPESSORE DI REGISTRO	SHIM	CALE D'EPAISSEUR	DISTANZSCHEIBE	SUPLEMENTO
24	600946303	1	PARAURTI ANTERIORE	FRONT BUMPER	PARE-CHOCS	STOSSFAENGER	PARACHOQUES
25	009430160	2	STAFFA	BRACKET	ETRIER	HALTER	SOPORTE
26	009430152	1	GRIGLIA DX PARAURTI ANT.	F. BUMPER RIG. GRILL	GRILLE	GITTER	REJILLA
27	008100810	2	VITE	SCREW	VIS	SCHRAUBE	TORNILLO
28	008400804	4	RONDELLA	WASHER	RONDELLE	SCHEIBE	ARANDELA
29	007063142	2	RONDELLA	WASHER	RONDELLE	SCHEIBE	ARANDELA
30	009463111	1	DISTANZIALE	SPACER	ENTRETOISE	ABSTANDSTUECK	SEPARADOR
31	008220506	14	MOLLETTA	CLIP	AGRAFE	KLEMMSTUECK	SUJETADOR
32	009430153	1	GRIGLIA ANTERIORE SX	LEFT FRONT GRILL	GRILLE	GITTER	REJILLA
33	008700544	4	VITE	SCREW	VIS	SCHRAUBE	TORNILLO
34	009466003	1	FREGIO	ORNAMENT	MOTIF	ZIERSTUECK	EMBELLECEDOR
35	008700433	6	VITE	SCREW	VIS	SCHRAUBE	TORNILLO
36	009466111	2	STAFFA	BRACKET	ETRIER	HALTER	SOPORTE
37	009463135	1	PROFILATO GOMMA	RUBBER WEATHER-	PROFILE CAOUTCHO.	PROFILGUMMI	PERFIL DE GOMA

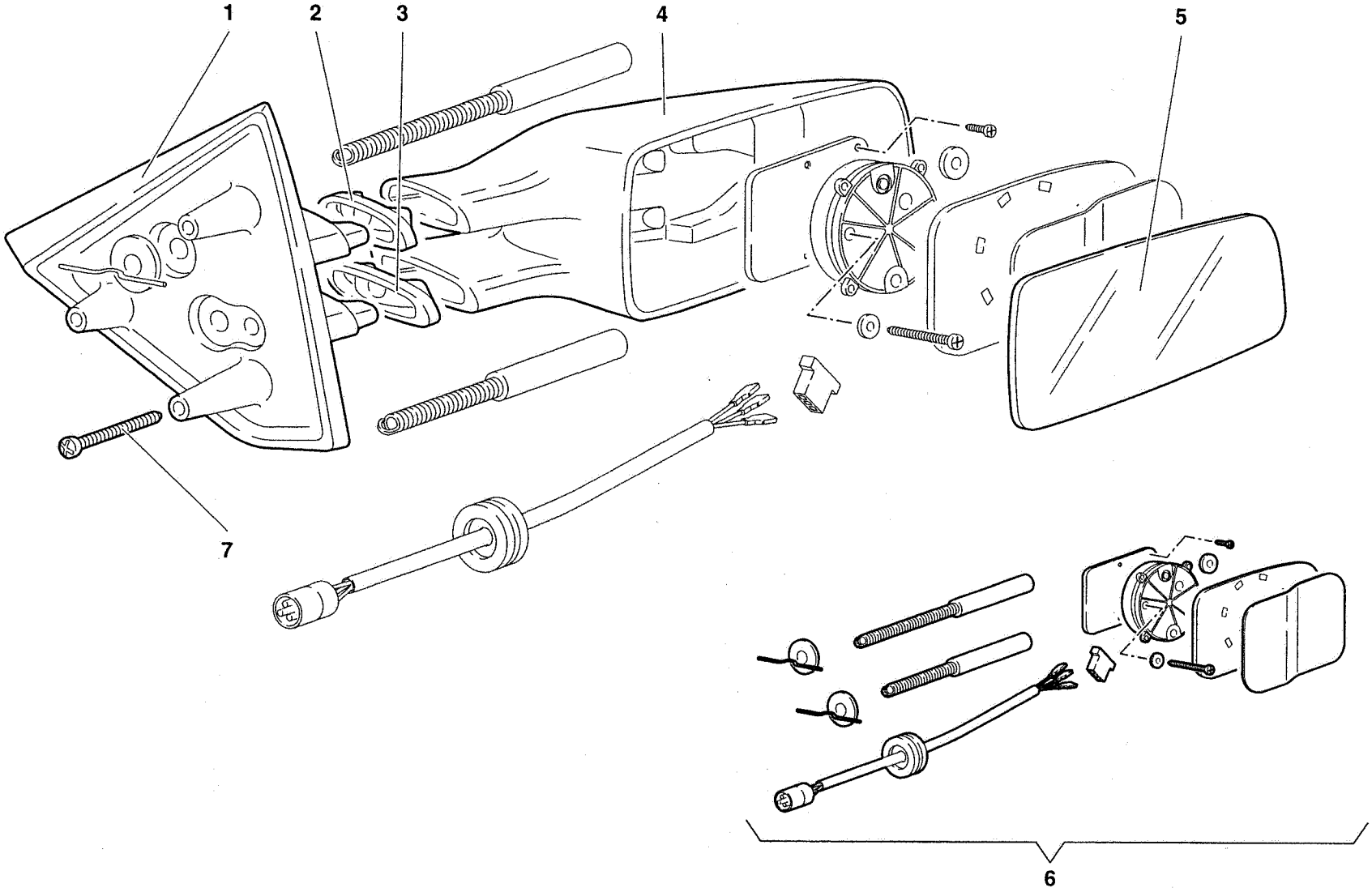

SPECCHI RETROVISORI ESTERNI - EXTERNAL REAR VIEW MIRRORS

TAV. CR SE 9490.01.00

9490

Riferimento Reference Référence Bezug Referencia	Codice Part number Numero des pièces Teilnummer Codigo	Quantità Quantity Quantité Anzahl Candidad	DESCRIZIONE	DESCRIPTION	DESCRIPTION	BESCHREIBUNG	DESCRIPCION
1	009490461	1	BASE SPECCHIO RETR.EST.DX	R. EXTE. MIRROR BASE	BASE RETROVISEUR	RUECKBLICKSPIEGEL	BASE ESPEJO RETR.
1	009490462	1	BASE SPECCHIO RETR.EST.SX	L. EXTE. MIRROR BASE	BASE RETROVISEUR	RUECKBLICKSPIEGEL	BASE ESPEJO RETR.
2	009490426	1	GUARNIZIONE SUPERIORE DX	RIGHT UPPER GASKET	GUARNITURE	DICHTUNG	GUARNIZIONE
2	009490428	1	GUARNIZIONE SUPERIORE SX	LEFT UPPER GASKET	GUARNITURE	DICHTUNG	GUARNIZIONE
3	009490427	1	GUARNIZIONE INFERIORE DX	RIGHT LOWER GASKET	GUARNITURE	DICHTUNG	GUARNIZIONE
3	009490429	1	GUARNIZIONE INFERIORE SX	LEFT LOWER GASKET	GUARNITURE	DICHTUNG	GUARNIZIONE
4	009490471	1	CORPO SPECCHIO DX	RIGHT MIRROR BODY	CORPS RETROVISEUR	RUECKBLICKSPIEGEL	CUERPO ESPEJO RE.
4	009490472	1	CORPO SPECCHIO SX	LEFT MIRROR BODY	CORPS RETROVISEUR	RUECKBLICKSPIEGEL	CUERPO ESPEJO RE.
5	009490412	1	SPECCHIO RETROVISORE DX	R. REAR VIEW MIRROR	RETROVISEUR	RUECKBLICKSPIEGEL	ESPEJO RETROVIS.
5	009490413	1	SPECCHIO RETROVISORE SX	L. REAR VIEW MIRROR	RETROVISEUR	RUECKBLICKSPIEGEL	ESPEJO RETROVIS.
6	600949003	1	KIT SPECCH.RETR.EST.DX/SX	RE. VIEW MIRRORS KIT	KIT RETROVISEUR	RUECKBLICK. KIT	KIT ESPEJO RETROV.
7	008700329	6	VITE	SCREW	VIS	SCHRAUBE	TORNILLO