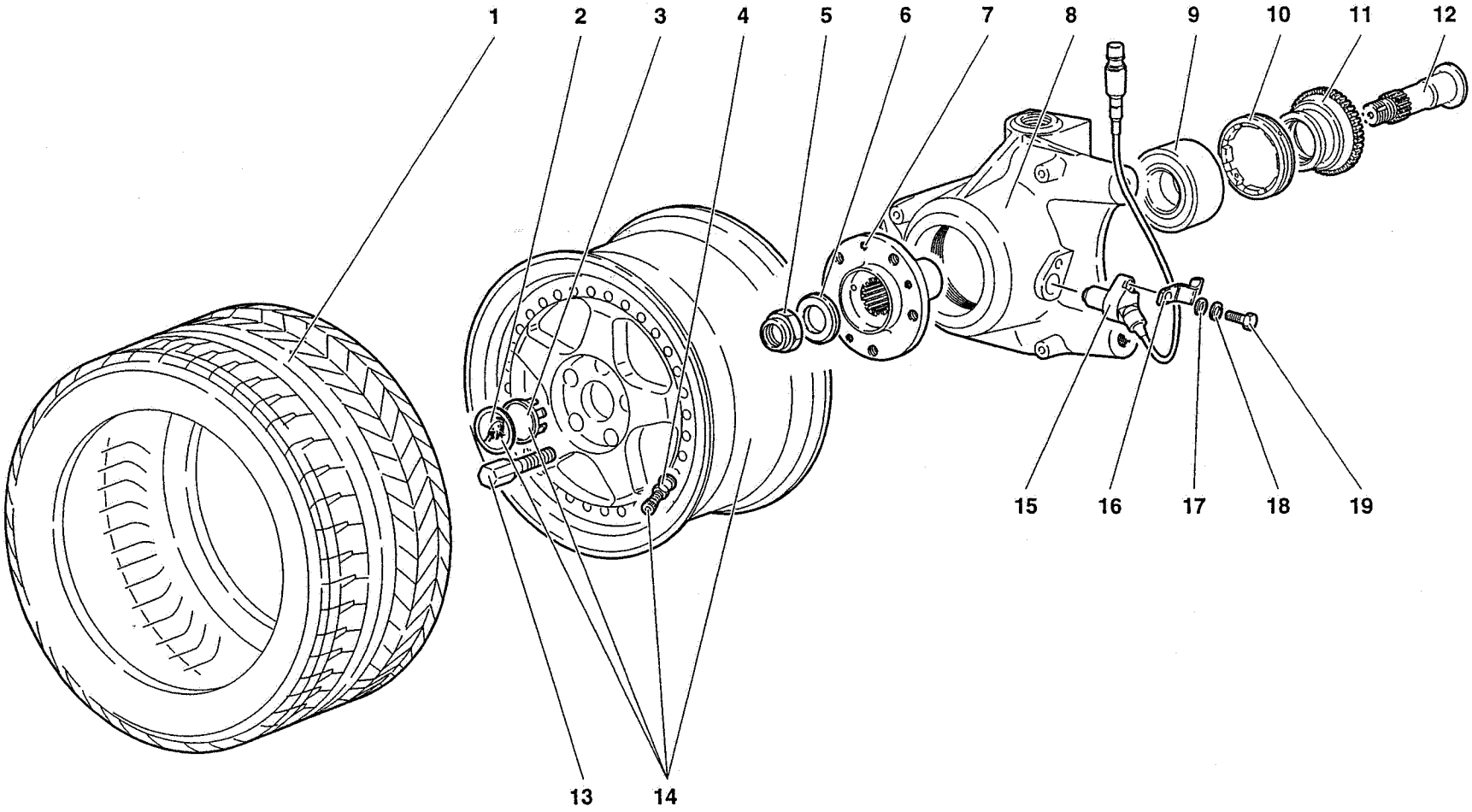

51	MY 98	FRONT WHEEL AND HUB CARRIER ROUE ET PORTE-MOYEU AVANT	RUOTA E PORTAMOZZO ANTERIORE VORDERRAD UND VORDERER RADNABENHALTER RUEDA Y PORTABUJE DELANTERO	51.01.00	Diablo SV 11/1998

Rif. Ref. Réf. Bez. Ref.	Codice Part number Numero des pièces Teilnummer Codigo	Q.tà Q.ty Q.té Stk. C.dad	Versione Version Version Version Versión	DESCRIZIONE	DESCRIPTION	DESCRIPTION	BESCHREIBUNG	DESCRIPCION
1	0051000542	2		PNEUMATICO ANT. 235/35 ZR 18	FRONT TYRE	PNEU	REIFEN	CUBIERTA
2	005236291	2		FREGIO	ORNAMENT	MOTIF	ZIERSTUECK	EMBELLECEDOR
3	005236290	2		SUPPORTO	SUPPORT	SUPPORT	LAGER	SOPORTE
4	005330906	2		VALVOLA	VALVE	SOUPAPE	VENTIL	VALVULA
5	0051001034	2		DADO	NUT	ECROU	MUTTER	TUERCA
6	0051001035	2		RONDELLA	WASHER	RONDELLE	SCHEIBE	ARANDELA
7	0051001039	2		MOZZO	HUB	MOYEU	NABE	BUJE
8	0051000983	1		PORTAMOZZO SX	LEFT HUB HOUSING	CHAPEAU DE MOYEU	NABENDECKEL	TAPACUBO
8	0051000984	1		PORTAMOZZO DX	RIGHT HUB HOUSING	CHAPEAU DE MOYEU	NABENDECKEL	TAPACUBO
9	008514501	2		CUSCINETTO	BEARING	ROULEMENT	LAGER	RODAMIENTO
10	005233369	2		GHIERA	PLUG	VIROLE	GEWINDERING	VIROLA
11	0051001033	2		RUOTA FONICA	PHONIC WHEEL	ROUE	RAD	RUEDA
12	0051001038	2		PERNO	PIN	AXE	BOLZEN	EJE
13	0051001075	10		COLONNETTA	STUD	COLONNETTE	BOLZEN	ESPARRAGO
14	0051001073	2		CERCHIO RUOTA ANTERIORE	FRONT RIM	JANTE	FELGE	LLANTA
15	0051001139	2		SENSORE GIRI RUOTA LAVOR.	TYRE REVOLUT. SENS.	SENSEUR	GEBER	SENSOR
16	0051001477	2		SUPPORTO	SUPPORT	SUPPORT	LAGER	SOPORTE
17	008400606	2		RONDELLA	WASHER	RONDELLE	SCHEIBE	ARANDELA
18	008410611	2		RONDELLA	WASHER	RONDELLE	SCHEIBE	ARANDELA
19	008100603	2		VITE	SCREW	VIS	SCHRAUBE	TORNILLO

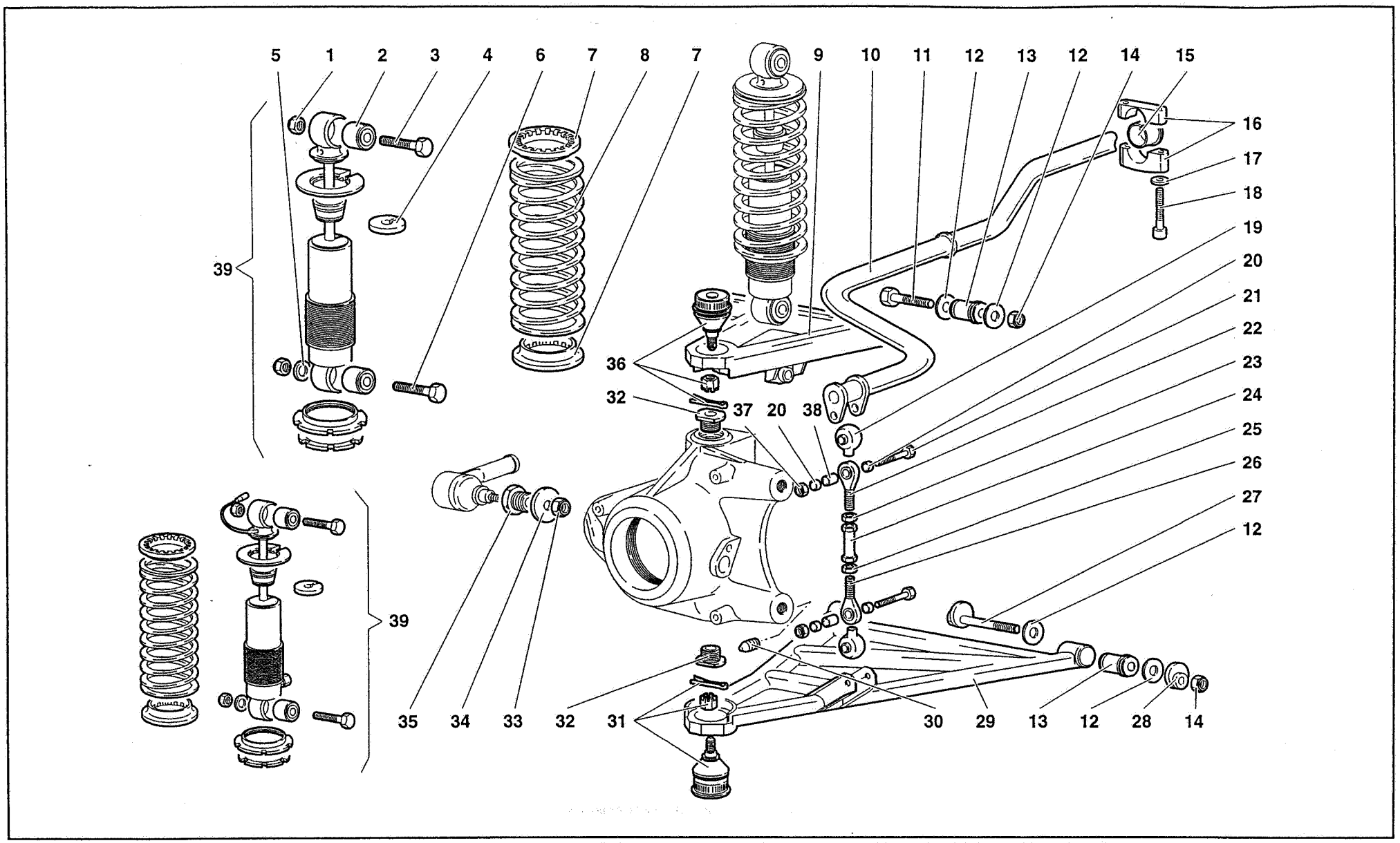

51	MY 98	FRONT SUSPENSION SUSPENSION AVANT	SOSPENSIONE ANTERIORE	VORDERE AUFHÄNGUNG SUSPENSIONES DELANTERAS	51.02.00	Diablo SV 11/1998

Rif. Ref. Réf. Bez. Ref.	Codice Part number Numero des pièces Teilnummer Codigo	Q.tà Q.ty Q.té Stk. C.dad	Versione Version Version Version Versión	DESCRIZIONE	DESCRIPTION	DESCRIPTION	BESCHREIBUNG	DESCRIPCION
1	008201226	4		DADO	NUT	ECROU	MUTTER	TUERCA
2	005131666	4		BOCCOLA ELASTICA	RESILIENT BUSHING	BAGUE ELASTIQUE	ELASTISCHE BUECHSE	CASQUILLO ELAS.
3	008101269	2		VITE	SCREW	VIS	SCHRAUBE	TORNILLO
4	005134315	2		DISTANZIALE	SPACER	ENTRETOISE	ABSTANDSTUECK	SEPARADOR
5	008401234	12		RONDELLA	WASHER	RONDELLE	SCHEIBE	ARANDELA
6	005133229	2		VITE	SCREW	VIS	SCHRAUBE	TORNILLO
7	005219380	4		ANELLO GOMMA	RUBBER RING	BAGUE CAOUTCHOUC	GUMMIRING	GUARNICION
8	005133618	2		MOLLA	SPRING	RESSORT	FEDER	RESORTE
9	005133344	1		BRACCIO SUPERIORE DX	ARM	BRAS	ARM	BRAZO
9	005133345	1		BRACCIO SUPERIORE SX	ARM	BRAS	ARM	BRAZO
10	005134057	1		BARRA TORSIONE	TORSION BAR	BARRE DE TORSION	DREHSTABFEDER	BARRA DE TORSION
11	008101269	4		VITE	SCREW	VIS	SCHRAUBE	TORNILLO
12	005133170			DISTANZIALE 1 MM	SPACER	ENTRETOISE	ABSTANDSTUECK	SEPARADOR
12	005133488			DISTANZIALE 1,5 MM	SPACER	ENTRETOISE	ABSTANDSTUECK	SEPARADOR
12	005133489			DISTANZIALE 2 MM	SPACER	ENTRETOISE	ABSTANDSTUECK	SEPARADOR
12	005133490			DISTANZIALE 2,5 MM	SPACER	ENTRETOISE	ABSTANDSTUECK	SEPARADOR
12	005133169			DISTANZIALE 3 MM	SPACER	ENTRETOISE	ABSTANDSTUECK	SEPARADOR
13	008921206	8		BOCCOLA ELASTICA	RESILIENT BUSHING	BAGUE ELASTIQUE	ELASTISCHE BUECHSE	CASQUILLO ELAS.
14	008201226	8		DADO	NUT	ECROU	MUTTER	TUERCA
15	005238302	2		BOCCOLA	BUSHING	DOUILLE	BUECHSE	CASQUILLO
16	005230258	2		CAVALLOTTO	RETAINER	ARRETOIR	KLEMMSTUECK	SUJETADOR
17	008410602	4		RONDELLA	WASHER	RONDELLE	SCHEIBE	ARANDELA
18	008700683	4		VITE	SCREW	VIS	SCHRAUBE	TORNILLO
19	005109714	4		CUFFIA	BOOT	CAPUCHON	MANSCHETTE	CAPUCHON
20	005227297	8		BOCCOLA	BUSHING	DOUILLE	BUECHSE	CASQUILLO
21	008100807	4		VITE	SCREW	VIS	SCHRAUBE	TORNILLO
22	005227296	2		GIUNTO SFERICO	BALL JOINT	JOINT A ROTULE	KUGELGELENK	ARTICULACION
23	008201035	2		DADO	NUT	ECROU	MUTTER	TUERCA
24	005209770	2		TIRANTE	TIE ROD	TIRANT	STANGE	VARILLA
25	008201034	2		DADO	NUT	ECROU	MUTTER	TUERCA
26	005227295	2		GIUNTO SFERICO	BALL JOINT	JOINT A ROTULE	KUGELGELENK	ARTICULACION
27	005231923	4		VITE CON ECCENTRICO	CAM SCREW	CAME	EXZENTERBOLZEN	EJE CON LEVA
28	005231925	4		ECCENTRICO	CAM	EXCENTRIQUE	EXZENTER	EXCENTRICA
29	005133038	1		BRACCIO INFERIORE DX	ARM	BRAS	ARM	BRAZO
29	005133039	1		BRACCIO INFERIORE SX	ARM	BRAS	ARM	BRAZO
30	008700606	4		VITE	SCREW	VIS	SCHRAUBE	TORNILLO
31	005125860	2		TESTA A SNODO	COUPLING	JOINT A ROTULE	GELENKKOPF	ARTICULACION
32	005126008	4		BUSSOLA	BUSHING	DOUILLE	GEWINDEBUECHSE	CASQUILLO
33	008201003	2		DADO	NUT	ECROU	MUTTER	TUERCA
34	008401030	2		RONDELLA	WASHER	RONDELLE	SCHEIBE	ARANDELA
35	0051001030	2		BUSSOLA	BUSHING	DOUILLE	GEWINDEBUECHSE	CASQUILLO
36	005125861	2		TESTA A SNODO	COUPLING	JOINT A ROTULE	GELENKKOPF	ARTICULACION
37	008200804	4		DADO	NUT	ECROU	MUTTER	TUERCA
38	005227298	4		BOCCOLA	BUSHING	DOUILLE	BUECHSE	CASQUILLO
39	005129802	2		AMMORTIZZATORE	SHOCK ABSORBER	AMORTISSEUR	STOSSDAEMPFER	AMORTIGUADOR
39	005133241	2	CP	AMMORTIZZATORE (LIFTING SYSTEM)	SHOCK ABSORBER	AMORTISSEUR	STOSSDAEMPFER	AMORTIGUADOR

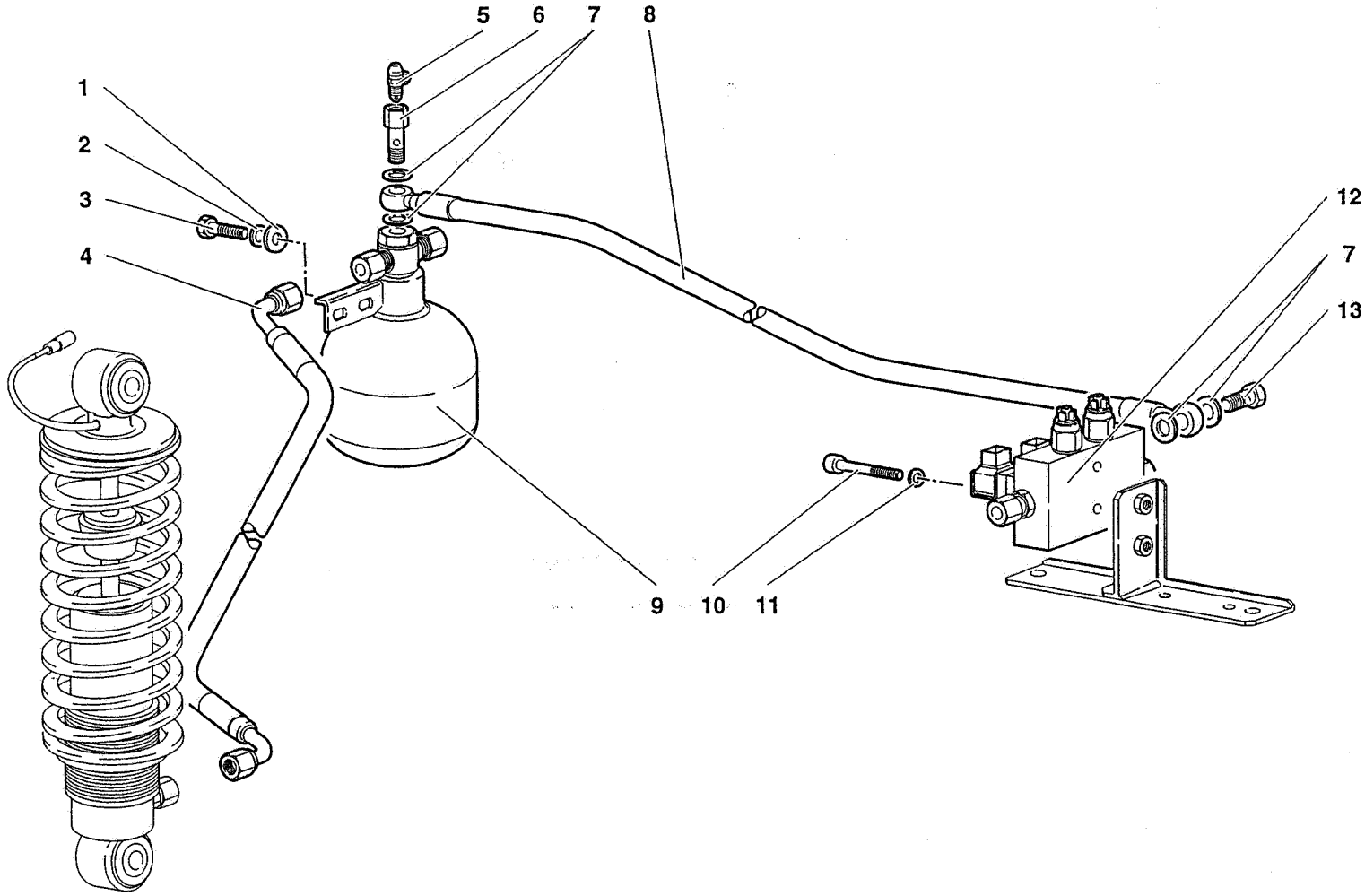

51	MY 98	LIFTYNG SYSTEM DISPOSITIF DE LEVAGE	IMPIANTO DI SOLLEVAMENTO (Ver. CP)	HEBEANLAGE SISTEMA DE ELEVACIÓN	51.03.00	Diablo SV 11/1998

Rif. Ref. Réf. Bez. Ref.	Codice Part number Numero des pièces Teilnummer Codigo	Q.tà Q.ty Q.té Stk. C.dad	Versione Version Version Version Versión	DESCRIZIONE	DESCRIPTION	DESCRIPTION	BESCHREIBUNG	DESCRIPCION
1	008400607	2		RONDELLA	WASHER	RONDELLE	SCHEIBE	ARANDELA
2	008410601	2		RONDELLA	WASHER	RONDELLE	SCHEIBE	ARANDELA
3	008100618	2		VITE	SCREW	VIS	SCHRAUBE	TORNILLO
4	005138204	2		TUBO	PIPE	TUYAU	ROHR	TUBO
4	0051001598	2	74	TUBO	PIPE	TUYAU	ROHR	TUBO
5	005136497	1		VITE SPURGO	BLEEDING SCREW	VIS DE PURGE	ABBLASESCHRAUBE	TORNILLO
6	005136496	1		VITE FORATA	SCREW	VIS	SCHRAUBE	TORNILLO
7	005133246	4		RONDELLA	WASHER	RONDELLE	SCHEIBE	ARANDELA
8	005134580	1		TUBO	PIPE	TUYAU	ROHR	TUBO
9	005133242	1		SERBATOIO	RESERVOIR	RESERVOIR	BEHAELTER	DEPOSITO
10	008700608	2		VITE	SCREW	VIS	SCHRAUBE	TORNILLO
11	008410602	2		RONDELLA	WASHER	RONDELLE	SCHEIBE	ARANDELA
12	005134571	1		ELETTROVALVOLA	ELECTRO-VALVE	SOUPAPE ELECTRI.	STEUERVENTIL	ELECTROVALVULA
13	005133245	1		VITE FORATA	SCREW	VIS	SCHRAUBE	TORNILLO

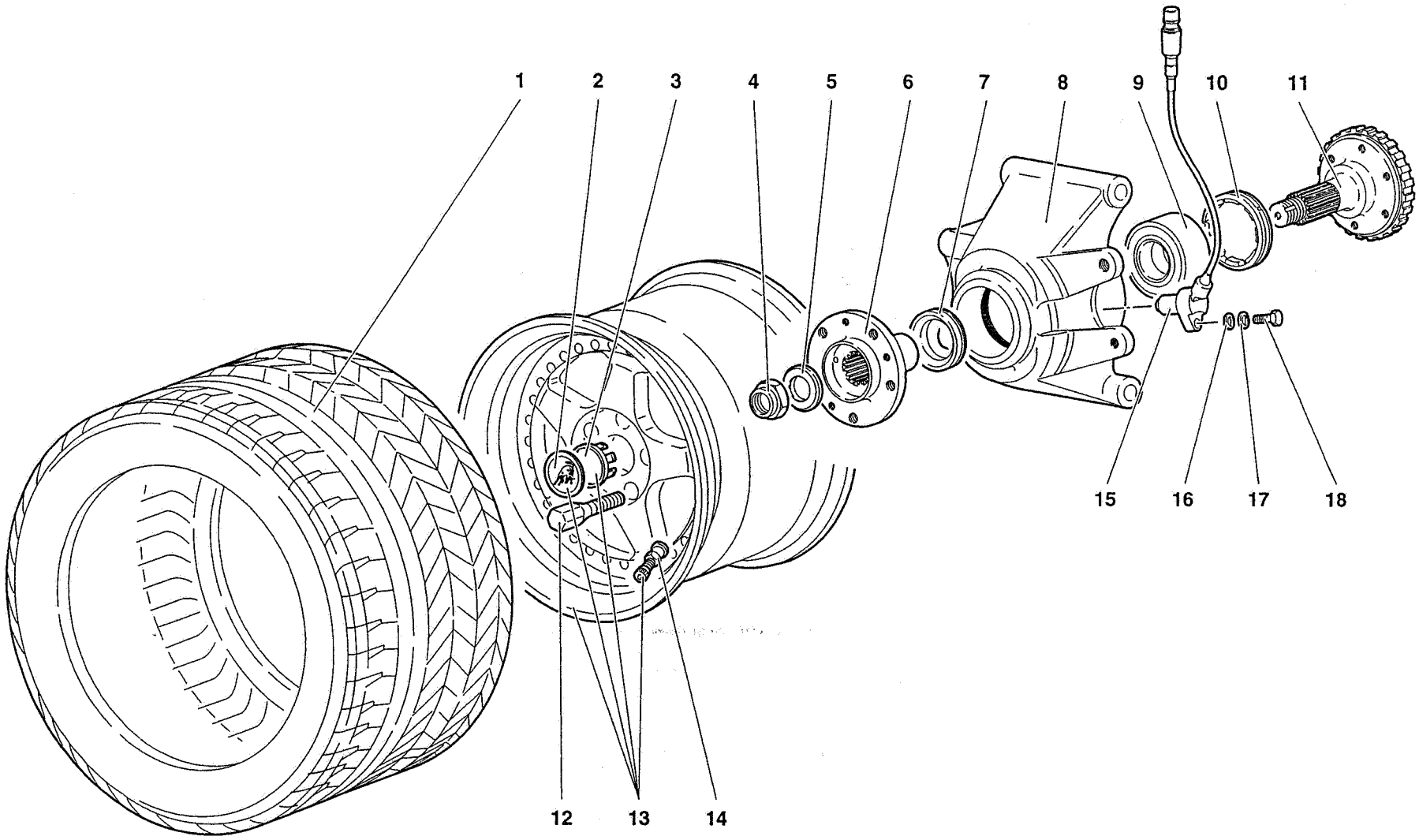

52	MY 98	RUOTA E PORTAMOZZO POSTERIORE REAR WHEEL AND HUB CARRIER ROUE ET PORTE-MOYEU ARRIERE HINTERRAD UND HINTERER RADNABENHALTER RUEDA Y PORTABUJE POSTERIOR	52.01.00	Diablo SV 11/1998

Rif. Ref. Réf. Bez. Ref.	Codice Part number Numero des pièces Teilnummer Codigo	Q.tà Q.ty Q.té Stk. C.dad	Versione Version Version Version Versión	DESCRIZIONE	DESCRIPTION	DESCRIPTION	BESCHREIBUNG	DESCRIPCION
1	005334365	2		PNEUMATICO POST. 335/30 ZR 18	REAR TYRE	PNEU	REIFEN	CUBIERTA
2	005236291	2		FREGIO	ORNAMENT	MOTIF	ZIERSTUECK	EMBELLECEDOR
3	005236290	2		SUPPORTO	SUPPORT	SUPPORT	LAGER	SOPORTE
4	005231418	2		DADO	NUT	ECROU	MUTTER	TUERCA
5	008403103	2		RONDELLA	WASHER	RONDELLE	SCHEIBE	ARANDELA
6	0052001022	2		MOZZO	HUB	MOYEU	NABE	BUJE
7	005238073	2		DISTANZIALE	SPACER	ENTRETOISE	ABSTANDSTUECK	SEPARADOR
8	0052000979	1		PORTAMOZZO SX	LEFT HUB HOUSING	CHAPEAU DE MOYEU	NABENDECKEL	TAPACUBO
8	0052000980	1		PORTAMOZZO DX	RIGHT HUB HOUSING	CHAPEAU DE MOYEU	NABENDECKEL	TAPACUBO
9	008514501	2		CUSCINETTO	BEARING	ROULEMENT	LAGER	RODAMIENTO
10	005233369	2		GHIERA	PLUG	VIROLE	GEWINDERING	VIROLA
11	0052002593	2		FLANGIA	FLANGE	BRIDE	FLANSCH	BRIDA
12	0051001075	10		COLONNETTA	STUD	COLONNETTE	BOLZEN	ESPARRAGO
13	0052001074	2		CERCHIO RUOTA POSTERIORE	REAR RIM	JANTE	FELGE	LLANTA
14	005330906	2		VALVOLA	VALVE	SOUPAPE	VENTIL	VALVULA
15	0051001139	2		SENSORE GIRI RUOTA LAVOR.	TYRE REVOLUT. SENS.	SENSEUR	GEBER	SENSOR
16	008400606	2		RONDELLA	WASHER	RONDELLE	SCHEIBE	ARANDELA
17	008410611	2		RONDELLA	WASHER	RONDELLE	SCHEIBE	ARANDELA
18	008100603	2		VITE	SCREW	VIS	SCHRAUBE	TORNILLO

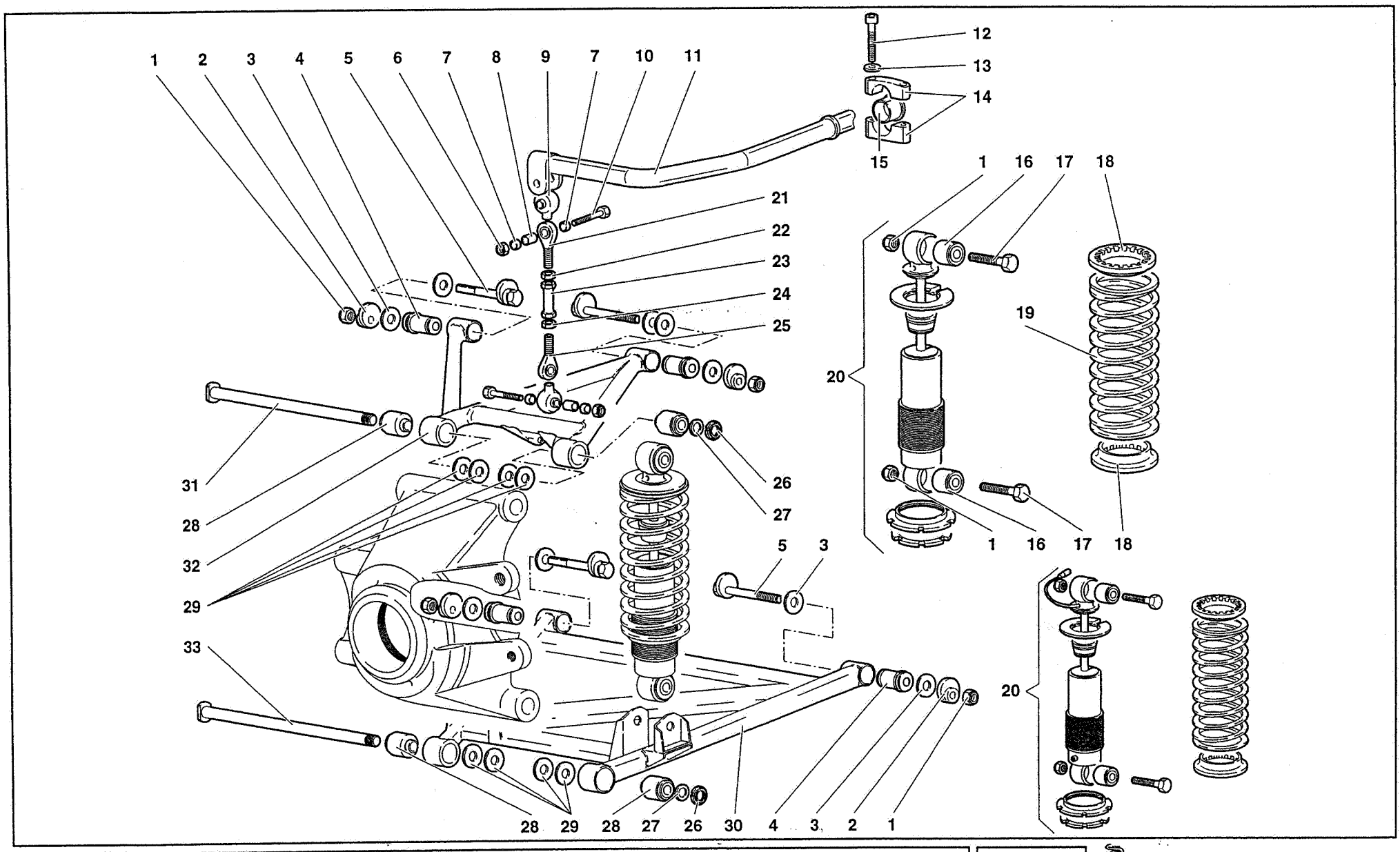

52	MY 98	REAR SUSPENSION SUSPENSION ARRIERE	SOSPENSIONE POSTERIORE	HINTERE AUFHÄNGUNG SUSPENSIÓN POSTERIOR	52.02.00	Mablo SV 11/1998

Rif. Ref. Réf. Bez. Ref.	Codice Part number Numero des pièces Teilnummer Codigo	Q.tà Q.ty Q.té Stk. C.dad	Versione Version Version Version Versión	DESCRIZIONE	DESCRIPTION	DESCRIPTION	BESCHREIBUNG	DESCRIPCION
1	008201226	8		DADO	NUT	ECROU	MUTTER	TUERCA
2	005231925	8		ECCENTRICO	CAM	EXCENTRIQUE	EXZENTER	EXCENTRICA
3	005133170			SPESSORE 1 MM	SHIM	CALE D'EPAISSEUR	DISTANZSCHEIBE	SUPLEMENTO
3	005133488			SPESSORE 1,5 MM	SHIM	CALE D'EPAISSEUR	DISTANZSCHEIBE	SUPLEMENTO
3	005133489			SPESSORE 2 MM	SHIM	CALE D'EPAISSEUR	DISTANZSCHEIBE	SUPLEMENTO
3	005133490			SPESSORE 2,5 MM	SHIM	CALE D'EPAISSEUR	DISTANZSCHEIBE	SUPLEMENTO
3	005133169			SPESSORE 3 MM	SHIM	CALE D'EPAISSEUR	DISTANZSCHEIBE	SUPLEMENTO
4	008921206	8		BOCCOLA ELASTICA	RESILIENT BUSHING	BAGUE ELASTIQUE	ELASTISCHE BUECHSE	CASQUILLO ELASTI.
5	005231923	8		PERNO CON ECCENTRICO	CAM PIN	CAME	EXZENTERBOLZEN	EJE CON LEVA
6	008200809	4		DADO	NUT	ECROU	MUTTER	TUERCA
7	005227297	8		BOCCOLA	BUSHING	DOUILLE	BUECHSE	CASQUILLO
8	005227298	4		BOCCOLA	BUSHING	DOUILLE	BUECHSE	CASQUILLO
9	005109714	4		CUFFIA	BOOT	CAPUCHON	MANSCHETTE	CAPUCHON
10	008100807	4		VITE	SCREW	VIS	SCHRAUBE	TORNILLO
11	005234393	1		BARRA TORSIONE	TORSION BAR	BARRE DE TORSION	DREHSTABFEDER	BARRA DE TORSION
12	008700683	4		VITE	SCREW	VIS	SCHRAUBE	TORNILLO
13	008410602	4		RONDELLA	WASHER	RONDELLE	SCHEIBE	ARANDELA
14	005230258	2		CAVALLOTTO	RETAINER	ARRETOIR	KLEMMSTUECK	SUJETADOR
15	005238302	2		BOCCOLA	BUSHING	DOUILLE	BUECHSE	CASQUILLO
16	005131666	8		BOCCOLA ELASTICA	RESILIENT BUSHING	BAGUE ELASTIQUE	ELASTISCHE BUECHSE	CASQUILLO ELASTI.
17	008101269	8		VITE	SCREW	VIS	SCHRAUBE	TORNILLO
18	005219380	8		ANELLO	RING	BAGUE	RING	ANILLO
19	005226157	4		MOLLA	SPRING	RESSORT	FEDER	RESORTE
20	005233269	4		AMMORTIZZATORE	SHOCK ABSORBER	AMORTISSEUR	STOSSDAEMPFER	AMORTIGUADOR
20	005233166	4	CP	AMMORTIZZATORE	SHOCK ABSORBER	AMORTISSEUR	STOSSDAEMPFER	AMORTIGUADOR
21	005227296	2		GIUNTO SFERICO	BALL JOINT	JOINT A ROTULE	KUGELGELENK	ARTICULACION
22	008201034	2		DADO	NUT	ECROU	MUTTER	TUERCA
23	005209770	2		TIRANTE	TIE ROD	TIRANT	STANGE	VARILLA
24	008201035	2		DADO	NUT	ECROU	MUTTER	TUERCA
25	005227295	2		GIUNTO SFERICO	BALL JOINT	JOINT A ROTULE	KUGELGELENK	ARTICULACION
26	008251702	4		GHIERA	PLUG	VIROLE	GEWINDERING	VIROLA
27	008401708	4		RONDELLA	WASHER	RONDELLE	SCHEIBE	ARANDELA
28	005225207	8		BOCCOLA ELASTICA	RESILIENT BUSHING	BAGUE ELASTIQUE	ELASTISCHE BUECHSE	CASQUILLO ELASTI.
29	008401710	24		RONDELLA	WASHER	RONDELLE	SCHEIBE	ARANDELA
30	005225906	1		BRACCIO INFERIORE DX	ARM	BRAS	ARM	BRAZO
30	005225907	1		BRACCIO INFERIORE SX	ARM	BRAS	ARM	BRAZO
31	005225204	2		PERNO	PIN	AXE	BOLZEN	EJE
32	005225909	1		BRACCIO SUPERIORE SX	ARM	BRAS	ARM	BRAZO
32	005225908	1		BRACCIO SUPERIORE DX	ARM	BRAS	ARM	BRAZO
33	005225205	2		PERNO	PIN	AXE	BOLZEN	EJE

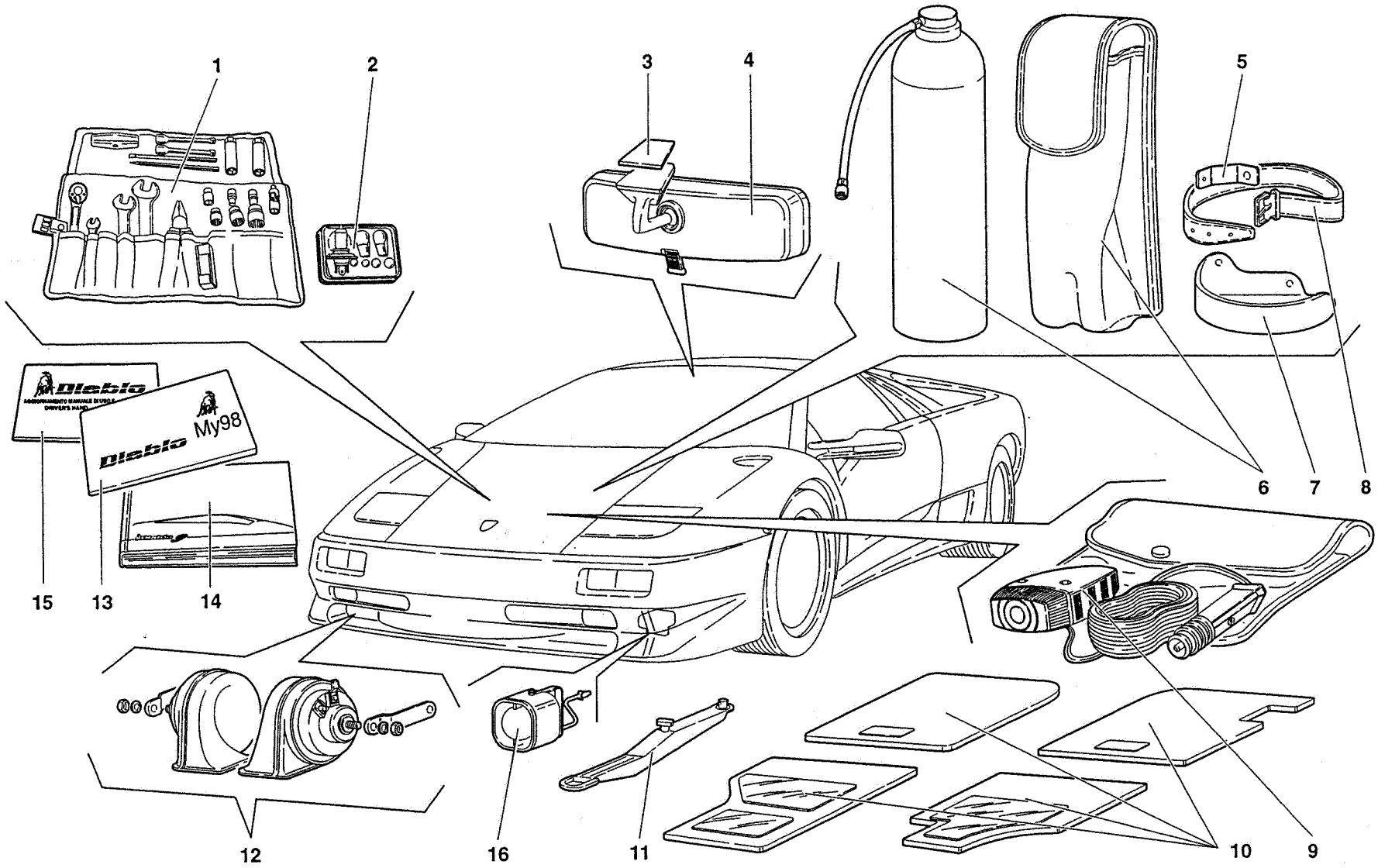

59	MY 98	ACCESSORIES ACCESSOIRES	ACCESSORI	ZUBEHÖR ACCESORIOS	59.01.00	diablo SV 11/1998

Rif. Ref. Réf. Bez. Ref.	Codice Part number Numero des pièces Teilnummer Codigo	Q.tà Q.ty Q.té Stk. C.dad	Versione Version Version Version Versión	DESCRIZIONE	DESCRIPTION	DESCRIPTION	BESCHREIBUNG	DESCRIPCION
1	004830512	1		BORSA CON UTENSILI	TOOL KIT W/BAG	TROUSSE AVEC OU-	WERKZEUGTASCHE	BOLSA DE HERRA-
2	004830510	1		KIT LAMPADINE	KIT BULBS	KIT LAMPES	KIT LAMPEN	KIT BOMBILLAS
2	004832717	1	71	KIT LAMPADINE	KIT BULBS	KIT LAMPES	KIT LAMPEN	KIT BOMBILLAS
2	004832717	1	96	KIT LAMPADINE	KIT BULBS	KIT LAMPES	KIT LAMPEN	KIT BOMBILLAS
3	009490409	1		ADESIVO	ADHESIV	ADHESIF	KLEBEMITTEL	ADHESIVO
4	009490415	1		SPECCHIO RETROVISORE	REAR VIEW MIRROR	RETROVISEUR	RUECKBLICKSPIEGEL	ESPEJO RETROVIS.
5	004836126	2		SUPPORTO	SUPPORT	SUPPORT	LAGER	SOPORTE
6	004834670	1		BOMBOLETTA RIPARAGOMMA	INFLATOR	BOMBE	REIFENFULLFLASCHE	BOMBA
7	009411107	1		SUPPORTO DX	RIGHT SUPPORT	SUPPORT	LAGER	SOPORTE
7	009411108	1		SUPPORTO SX	LEFT SUPPORT	SUPPORT	LAGER	SOPORTE
8	004831747	2		CINTURA	BELT	CEINTURE	SICHERHEITSGURT	CINTURON
9	004831304	1		LAMPADA TRASPORTABILE	INSPECTION LAMP	LAMPE BALADEUSE	HANDLEUCHTE	LAMPARA DE INSP.
10	009458058	1		SERIE TAPPETI	SET OF MATS	SERIE DE TAPIS	SATZ MATTEN	JUEGO ALFOMBRIL.
10	009458044	1	74	SERIE TAPPETI	SET OF MATS	SERIE DE TAPIS	SATZ MATTEN	JUEGO ALFOMBRIL.
11	004129973	1		GANCIO DI TRAINO	TOW HOOK	CROCHET D'ATTELAGE	ZUGHAKEN	ENGANCHE DE REM.
12	005935217	1		KIT AVVISATORI	HORN ASSY	AVERTISSEURS	SATZ SIGNALHOERN.	GRUPO AVISADOR
13	901325733	1		LIBRETTO ALLEG. PER "DIABLO MY 98"	"DIABLO R." OWNER B.	LIVRE	BUCH	LIBRO
14	901325701	1		LIBRETTO USO E MANUTENZIONE	OWNER BOOK	LIVRE	BUCH	LIBRO
14	901327101	1	71	LIBRETTO USO E MANUTENZIONE	OWNER BOOK	LIVRE	BUCH	LIBRO
14	901327101	1	96	LIBRETTO USO E MANUTENZIONE	OWNER BOOK	LIVRE	BUCH	LIBRO
15	901325725	1		AGGIORNAMENTO LIBRETTO U.M.	BOOK UPDATING	MISE A JOUR LIVRE	BUCH-ABANDERUNG	PUESTA ALVIA LIBRO
16	0061001924	1		SIRENA ANTIFURTO	ANTITHEFT SIREN	SIRENE ANTIVOL	DIEBSTAHLSCHUTZ SIRENE	SIRENA ANTIRROBO

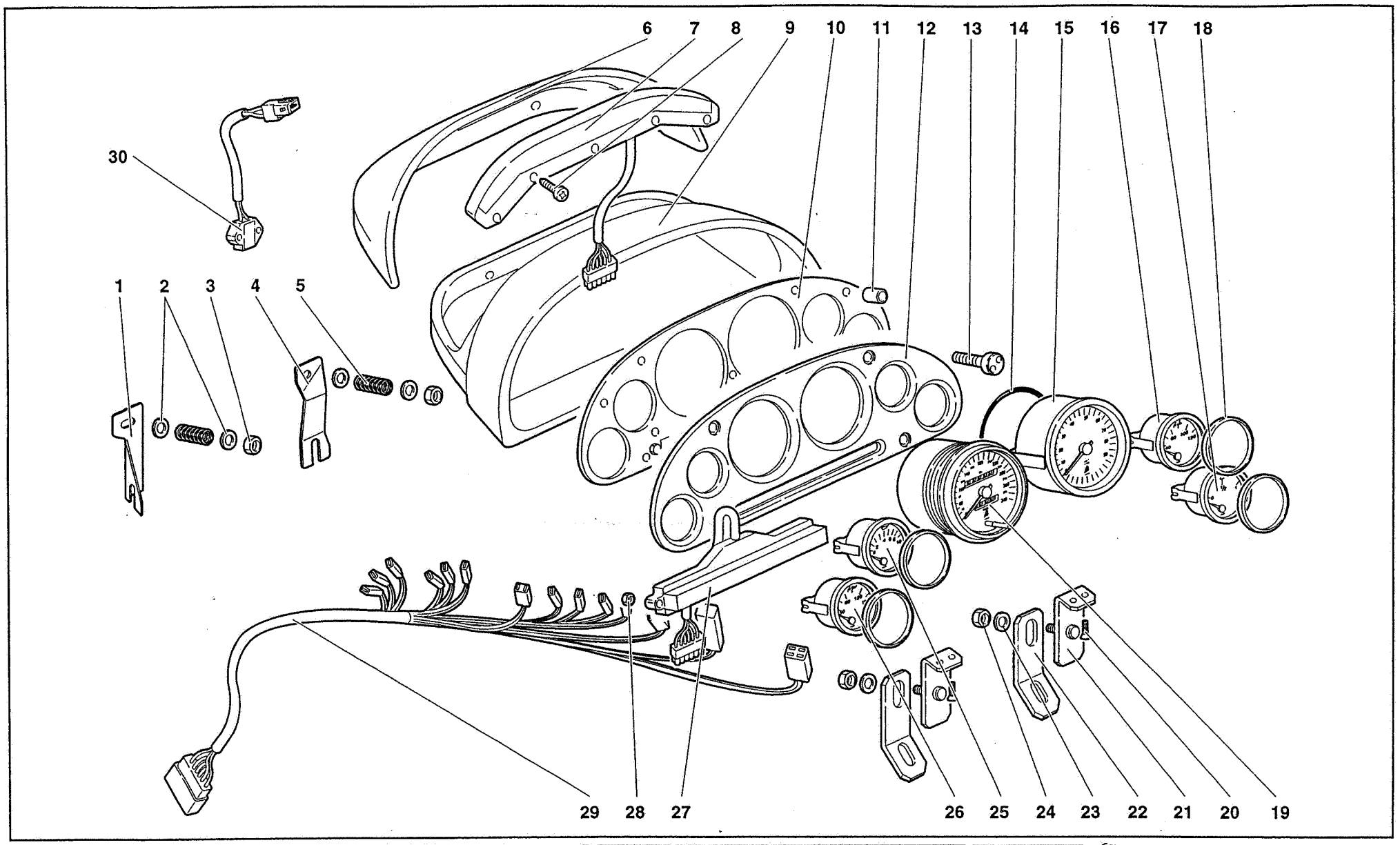

60	MY 98	STRUMENTAZIONE CRUSCOTTO DASHBOARD INSTRUMENTS INSTRUMENTS SUR TABLEAU DE BORD STIRNWAND-INSTRUMENTE INSTRUMENTACIÓN DEL SALPICADERO	60.01.00	Diablo SV 11/1998

Rif. Ref. Réf. Bez. Ref.	Codice Part number Numero des pièces Teilnummer Codigo	Q.tà Q.ty Q.té Stk. C.dad	Versione Version Version Version Versión	DESCRIZIONE	DESCRIPTION	DESCRIPTION	BESCHREIBUNG	DESCRIPCION
1	009414415	1		STAFFA SX	LEFT BRACKET	ETRIER	HALTER	SOPOR
1	009414422	1	74	STAFFA SX	LEFT BRACKET	ETRIER	HALTER	SOPOR
2	008400606	4		RONDELLA	WASHER	RONDELLE	SCHEIBE	ARANDELA
3	008200604	4		DADO	NUT	ECROU	MUTTER	TUERCA
4	009414414	1		STAFFA DX	RIGHT BRACKET	ETRIER	HALTER	SOPORTE
4	009414435	1	74	STAFFA DX	RIGHT BRACKET	ETRIER	HALTER	SOPORTE
5	009414416	2		MOLLA	SPRING	RESSORT	FEDER	RESORTE
6	009414427	1		CRUSCOTTO POST.	REAR DASHBOARD P.	TABLIER	STIRNWAND	TABLERO
7	006033214	1		GRUPPO SPIE	WARNING LIGHTS	LAMPES TEMOIN	WARNLICHTER	GRUPO DE INDICAD.
8	008700449	5		VITE	SCREW	VIS	SCHRAUBE	TORNILLO
9	009414437	1		CRUSCOTTO ANT.	FRONT DASHBOARD P.	TABLIER	STIRNWAND	TABLERO
10	009414428	1		PLANCIA PORTASTRUMENTI	INSTRUMENT PANEL	PLANCHE DE BORD	INSTRUMENTENBRET.	TABLERO DE INST.
11	009414407	5		DISTANZIALE	SPACER	ENTRETOISE	ABSTANDSTUECK	SEPARADOR
12	009414429	1		PIASTRA	PLATE	PLAQUE	PLATTE	PLACA
13	009414420	4		VITE	SCREW	VIS	SCHRAUBE	TORNILLO
14	008609802	1		ANELLO GOMMA	RUBBER RING	BAGUE CAOUTCHOUC	GUMMIRING	GUARNICION DE
15	006034965	1		CONTAGIRI	REVOLUTION COUNT.	COMPTE-TOURS	DREHZAHLMESSER	CUENTARR.
16	006034969	1		INDICATORE TEMPERATURA ACQUA	WATER TEMP. GAUGE	INDICATE. TEMP. EAU	WARNLICHT	INDICADOR
17	006034966	1		INDICATORE LIVELLO CARBURANTE	FUEL LEVEL GAUGE	INDICATE. NIVEAU ES.	KRAFTSTOFF. ANZ.	INDICADOR
18	006030886	4		DISTANZIALE	SPACER	ENTRETOISE	ABSTANDSTUECK	SEPARADOR
19	006034964	1		CONTACHILOMETRI	SPEEDOMETER - KM	COMPTEUR KILOMET.	KILOMETERZAEHLER	CUENTAKILOME.
19	006034971	1	71	CONTAMIGLIA	SPEEDOMETER-MILES	COMPTEUR DE MILLES	MEILENZAEHLER	CUENTAMILLAS
19	006034971	1	74	CONTAMIGLIA	SPEEDOMETER-MILES	COMPTEUR DE MILLES	MEILENZAEHLER	CUENTAMILLAS
20	008700457	4		VITE	SCREW	VIS	SCHRAUBE	TORNILLO
21	009414433	2		STAFFA	BRACKET	ETRIER	HALTER	SOPORTE
22	009414432	2		STAFFA	BRACKET	ETRIER	HALTER	SOPOR
23	008400509	2		RONDELLA	WASHER	RONDELLE	SCHEIBE	ARANDELA
24	008200501	2		DADO	NUT	ECROU	MUTTER	TUERCA
25	006034967	1		INDICATORE PRESSIONE OLIO	OIL PRESSURE GAUGE	INDICAT. PRES. HUILE	OELDRUCKANZ.	INDICADOR
26	006034968	1		INDICATORE TEMPERATURA OLIO	OIL TEMPERA. GAUGE	INDICAT. TEMP. HUILE	OELTEMP-ANZ.	INDICADOR
27	006033213	1		GRUPPO SPIE	WARNING LIGHTS	LAMPES TEMOIN	WARNLICHTER	GRUPO DE INDI.
28	008200406	2		DADO	NUT	ECROU	MUTTER	TUERCA
29	006133198	1		CABLAGGIO CRUSCOTTO	ELECT CABLE	CABLE	LEITUNG	CABLE
30	004526662	1		SENSORE TEMPERATURA ESTERNA	TEMPERATURE SENS.	SENSEUR	TEMP.-GEBER	SENSOR TEMPERAT.

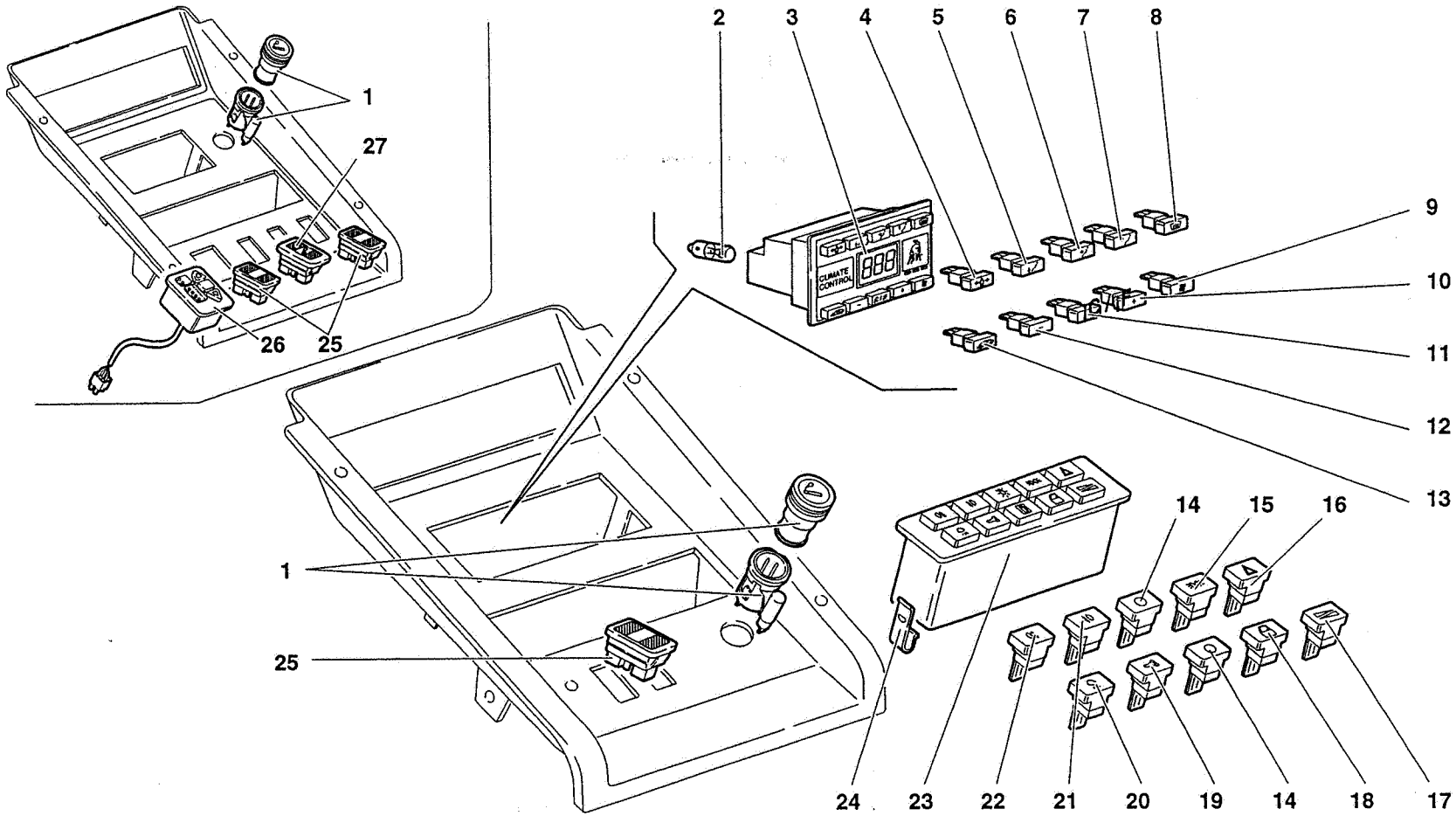

60	MY 98	TUNNEL PANEL INSTRUMENTS INSTRUMENTS SUR TUNNEL	**STRUMENTAZIONE SU TUNNEL**	INSTRUMENTE AN TUNNEL PANEL DE INSTRUMENTOS EN EL TÚNEL	60.02.00	Diablo SV 11/1998

Rif. Ref. Réf. Bez. Ref.	Codice Part number Numero des pièces Teilnummer Codigo	Q.tà Q.ty Q.té Stk. C.dad	Versione Version Version Version Versión	DESCRIZIONE	DESCRIPTION	DESCRIPTION	BESCHREIBUNG	DESCRIPCION
1	005933188	1		ACCENDISIGARI	CIGAR LIGHTER	ALLUME-CIGARE	ZIGARRENANZUEN.	ENCENDEDOR
2	006327459	1		LAMPADA	BULB	LAMPE	LAMPE	BOMBILLA
3	006029692	1		PLANCIA CLIMATIZZATORE	CLIMATE CONTR. PAN.	PLANCHE	WAND	TABLERO
4	006027080	1		INTERRUT. MANDA. ARIA LATERALE	SWITCH	INTERRUPTEUR	SCHALTER	INTERRUPTOR
5	006026633	1		INTERRUT. MANDA. ARIA INFERIORE	SWITCH	INTERRUPTEUR	SCHALTER	INTERRUPTOR
6	006029741	1		INTERRUT. MANDA. ARIA FRONTALE	SWITCH	INTERRUPTEUR	SCHALTER	INTERRUPTOR
7	006026632	1		INTERRUT. MANDATA ARIA SUPER.	SWITCH	INTERRUPTEUR	SCHALTER	INTERRUPTOR
8	006026634	1		INTERRUT. DEFROSTER	SWITCH	INTERRUPTEUR	SCHALTER	INTERRUPTOR
9	006027085	1		INTERRUT. COMANDO VENTOLA	SWITCH	INTERRUPTEUR	SCHALTER	INTERRUPTOR
10	006027084	1		INTERRUT. CON "+"	SWITCH	INTERRUPTEUR	SCHALTER	INTERRUPTOR
11	006027083	1		INTERRUT. CON "C°/F°"	SWITCH	INTERRUPTEUR	SCHALTER	INTERRUPTOR
12	006027082	1		INTERRUT. CON "-"	SWITCH	INTERRUPTEUR	SCHALTER	INTERRUPTOR
13	006027081	1		INTERRUT. RICIRCOLO ARIA	SWITCH	INTERRUPTEUR	SCHALTER	INTERRUPTOR
14	006035295	2		INTERRUTTORE BLOCCATO	LOCKED SWITCH	INTERRUPTEUR	SCHALTER	INTERRUPTOR
15	006029662	1		INTERRUT. LUCI POSIZIONE	SWITCH	INTERRUPTEUR	SCHALTER	INTERRUPTOR
16	006029664	1		INTERRUT. "HAZARD"	SWITCH	INTERRUPTEUR	SCHALTER	INTERRUPTOR
17	006031357	1		INTERRUT. REGOLAZ. LUCI	SWITCH	INTERRUPTEUR	SCHALTER	INTERRUPTOR
18	006029668	1		INTERRUT. SBLOCCA PORTE	SWITCH	INTERRUPTEUR	SCHALTER	INTERRUPTOR
19	006029667	1		INTERRUT. BLOCCA PORTE	SWITCH	INTERRUPTEUR	SCHALTER	INTERRUPTOR
20	006030484	1		INTERRUT. PLAFONIERA	SWITCH	INTERRUPTEUR	SCHALTER	INTERRUPTOR
21	006029665	1		INTERRUT. FENDINEBBIA ANT.	SWITCH	INTERRUPTEUR	SCHALTER	INTERRUPTOR
22	006029666	1		INTERRUT. RETRONEBBIA	SWITCH	INTERRUPTEUR	SCHALTER	INTERRUPTOR
23	006038266	1		PULSANTIERA	SWITCH PANEL	CLAVIER	SCHALTTAFEL	DECLADO
24	006032439	2		MOLLETTA	CLIP	AGRAFE	KLEMMSTUECK	SUJETADOR
25	006029671	2	CP	INTERRUT. ALZACR.	SWITCH	INTERRUPTEUR	SCHALTER	INTERRUPTOR
25	006029671	1		INTERRUT. ALZACR.	SWITCH	INTERRUPTEUR	SCHALTER	INTERRUPTOR
26	005134573	1	CP	PULSANTIERA (KONI)	SWITCH PANEL	CLAVIER	SCHALTTAFEL	DECLADO
27	006035498	1	CP	INTERRUT. LIFTING SYSTEM	SWITCH	INTERRUPTEUR	SCHALTER	INTERRUPTOR

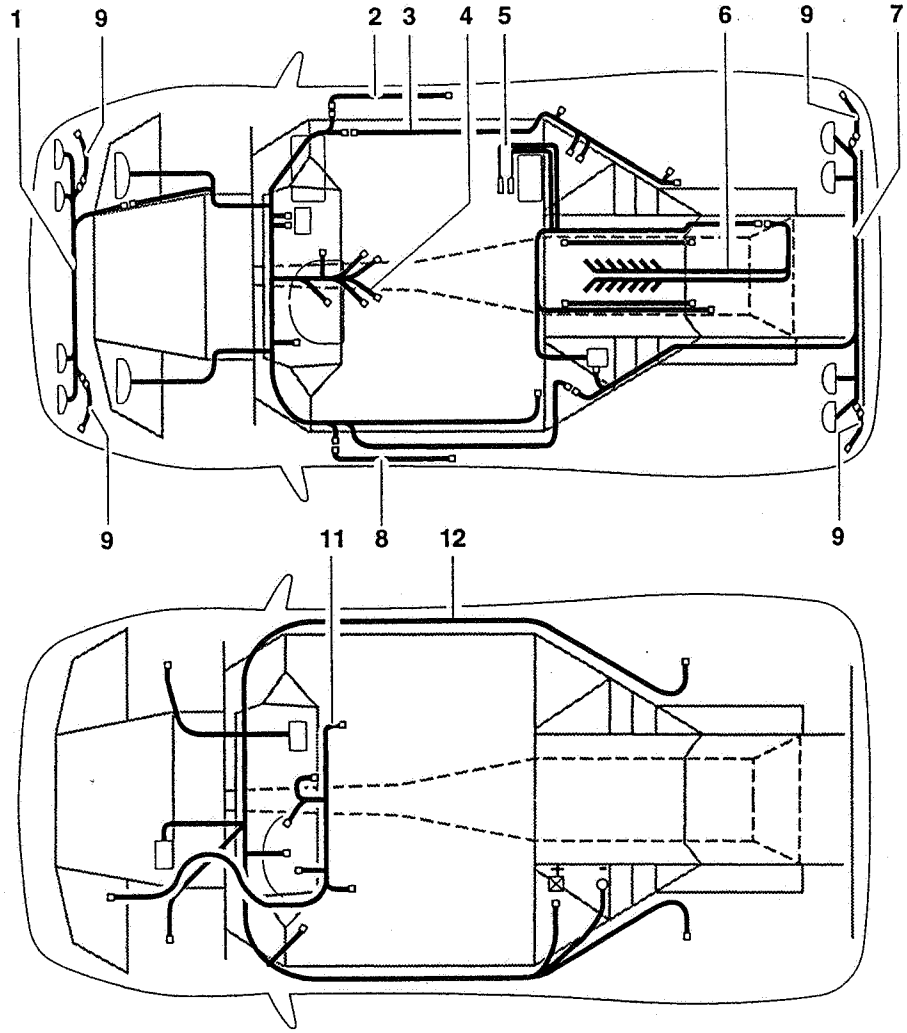
1
9
2
3
4
5
6
9
7
9
11
8
12
9

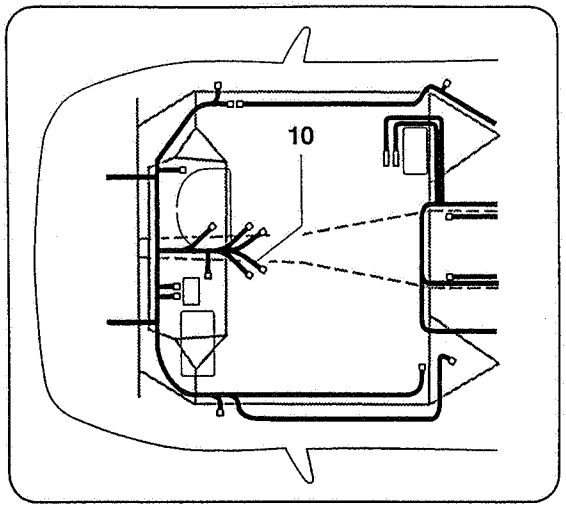
10

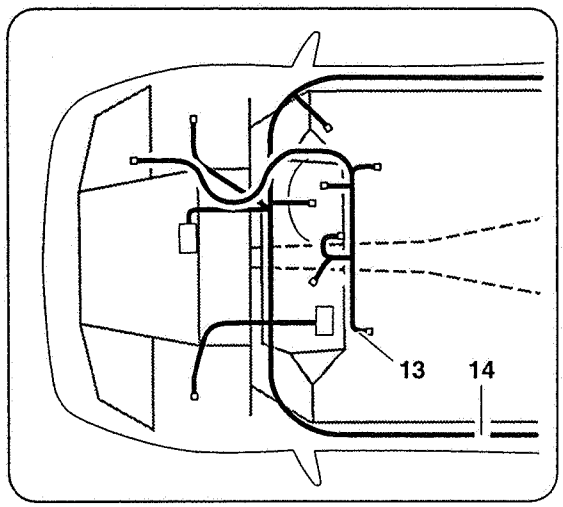
13
14

Rif. Ref. Réf. Bez. Ref.	Codice Part number Numero des pièces Teilnummer Codigo	Q.tà Q.ty Q.té Stk. C.dad	Versione Version Version Version Versión	DESCRIZIONE	DESCRIPTION	DESCRIPTION	BESCHREIBUNG	DESCRIPCION
1	006138167	1		CABLAGGIO ANT.	CABLE	CABLAGE	LEITUNG	CABLEADO
2	006137047	1		CABLAGGIO PORTA DX	CABLE	CABLAGE	LEITUNG	CABLEADO
3	006138163	1		CABLAGGIO POST. DX	CABLE	CABLAGE	LEITUNG	CABLEADO
4	006138156	1		CABLAGGIO CENTRALE	CABLE	CABLAGE	LEITUNG	CABLEADO
5	006138337	1		CABLAGGIO INIEZIONE	CABLE	CABLAGE	LEITUNG	CABLEADO
6	006138160	1		CABLAGGIO MOTORE	CABLE	CABLAGE	LEITUNG	CABLEADO
7	006138164	1		CABLAGGIO POST. SX	CABLE	CABLAGE	LEITUNG	CABLEADO
8	006137046	1		CABLAGGIO PORTA SX	CABLE	CABLAGE	LEITUNG	CABLEADO
9	006138210	4	71	CABLAGGIO SIDE MARKER	CABLE	CABLAGE	LEITUNG	CABLEADO
9	006138210	4	96	CABLAGGIO SIDE MARKER	CABLE	CABLAGE	LEITUNG	CABLEADO
10	006138157	1	74	CABLAGGIO CENTRALE	CABLE	CABLAGE	LEITUNG	CABLEADO
11	006137795	1		CABLAGGIO AIR BAG	CABLE	CABLAGE	LEITUNG	CABLEADO
12	006138218	1		CABLAGGIO ABS	CABLE	CABLAGE	LEITUNG	CABLEADO
13	006137795	1	74	CABLAGGIO AIR BAG	CABLE	CABLAGE	LEITUNG	CABLEADO
14	006138219	1	74	CABLAGGIO ABS	CABLE	CABLAGE	LEITUNG	CABLEADO

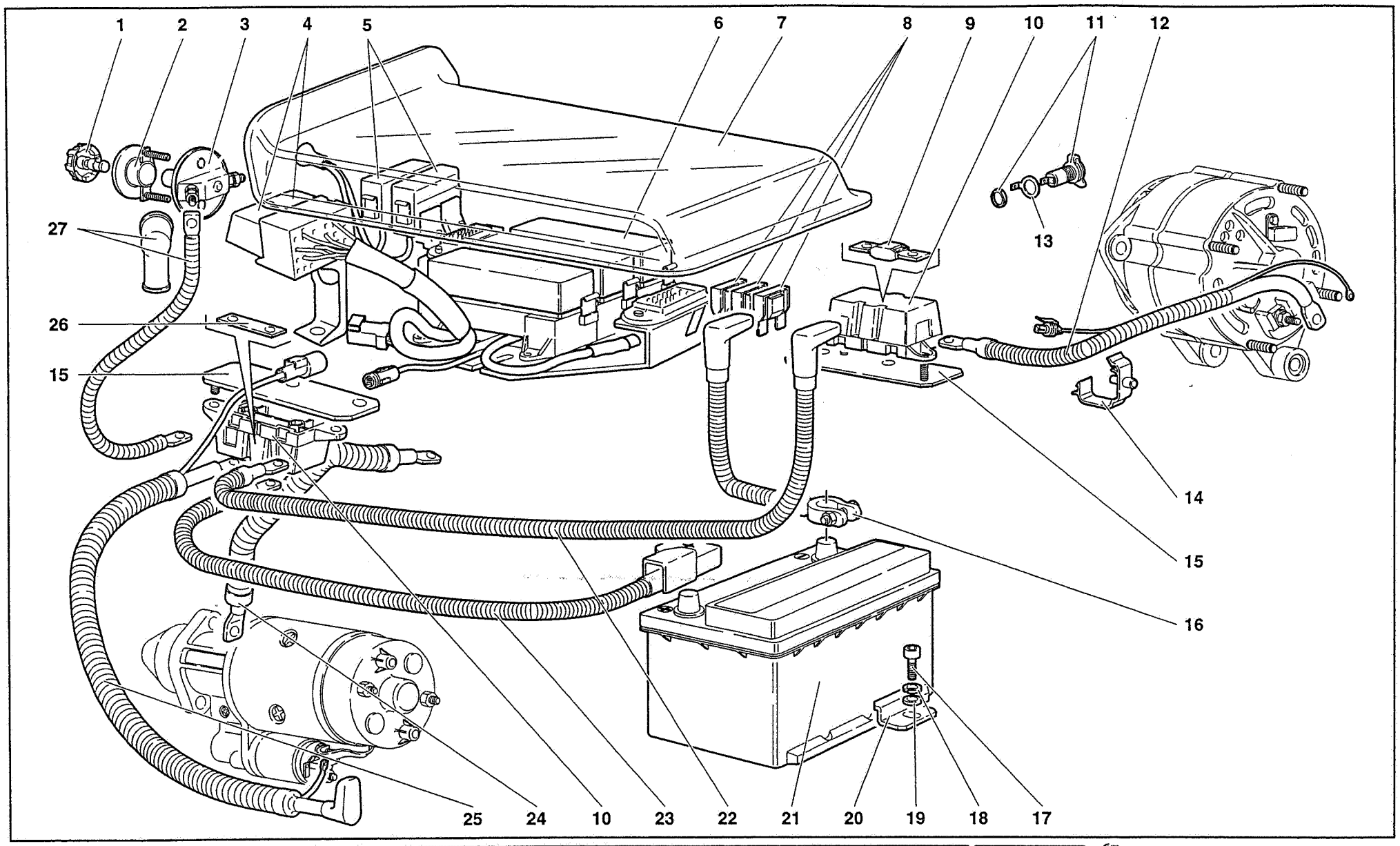

61	MY 98	ELECTRICAL SYSTEM EQUIPEMENT ELECTRIQUE	IMPIANTO ELETTRICO	ELEKTRISCHE ANLAGE INSTALACIÓN ELÉCTRICA	61.02.00	Diablo SV 11/1998

Rif. Ref. Réf. Bez. Ref.	Codice Part number Numero des pièces Teilnummer Codigo	Q.tà Q.ty Q.té Stk. C.dad	Versione Version Version Version Versión	DESCRIZIONE	DESCRIPTION	DESCRIPTION	BESCHREIBUNG	DESCRIPCION
1	005931167	1		POMELLO	KNOB	BOUTON	KNEBELGRIFF	BOTON
2	005931299	1		FLANGIA	FLANGE	BRIDE	FLANSCH	BRIDA
3	005931163	1		STACCABATTERIA	CONNECTION	CONNEXION	LEITUNG	CABLE
4	005937770	2		RELÈ	RELAY	TELERUPTEUR	FERNSCHALTER	TELERRUPTOR
5	006137478	2		SCATOLA MEGA FUSE	MEGA FUSE CASE	CARTER	GEHAUSE	CAJA
6	006138338	1		SCATOLA RELÈ/FUSE	CASE	CARTER	GEHAUSE	CAJA
7	005937289	1		PROTEZIONE	SHIELD	PROTECTION	ABDECKUNG	DEFENSA
8	006138009	1		FUSIBILE DA 50 A	MEGAFUSE	FUSIBLE	SICHERUNG	FUSIBLE
8	006138010	2		FUSIBILE DA 80 A	MEGAFUSE	FUSIBLE	SICHERUNG	FUSIBLE
9	006137479	1		FUSIBILE	FUSE	FUSIBLE	SICHERUNG	FUSIBLE
10	006137478	2		SCATOLA	CASE	CARTER	GEHAUSE	CAJA
11	005936741	1		PRESA PER CARICA BATTERIA	TAP BATTERY CHARG.	CONNEXION	LEITUNG	CABLE
12	006137477	1		CAVO ELETTRICO	ELECT CABLE	CABLE	LEITUNG	CABLE
13	005937868	1		LINGUETTA PER PR. CARICA BATT.	GROUND CONNEC.	CONNEXION	LEITUNG	CONTACTO
14	008832006	3		FASCETTA	STRAP	COLLIER	HALTEBAND	ABRAZADERA
15	005937655	2		SUPPORTO	SUPPORT	SUPPORT	LAGER	SOPORTE
16	006136784	1		CAVO MASSA	GROUND CABLE	FIL DE MASSEMASSEK	ABEL	CABLE DE MASA
17	008700815	1		VITE	SCREW	VIS	SCHRAUBE	TORNILLO
18	008400816	1		RONDELLA	WASHER	RONDELLE	SCHEIBE	ARANDELA
19	008410819	1		RONDELLA	WASHER	RONDELLE	SCHEIBE	ARANDELA
20	004130608	1		STAFFA	BRACKET	ETRIER	HALTER	SOPORTE
21	001624948	1		BATTERIA	BATTERY	BATTERIE	BATTERIE	BATERIA
22	006137474	1		CAVO ELETTRICO	ELECT CABLE	CABLE	LEITUNG	CABLE
23	006137475	1		CAVO ELETTRICO	ELECT CABLE	CABLE	LEITUNG	CABLE
24	006135923	1		CAVO MASSA	GROUND CABLE	FIL DE MASSEMASSEK	ABEL	CABLE DE MASA
25	006137473	1		CAVO ELETTRICO	ELECT CABLE	CABLE	LEITUNG	CABLE
26	006137471	1		CONNESSIONE	CONNECTION	CONNEXION	LEITUNG	CABLE
27	006137476	1		CAVO ELETTRICO	ELECT CABLE	CABLE	LEITUNG	CABLE

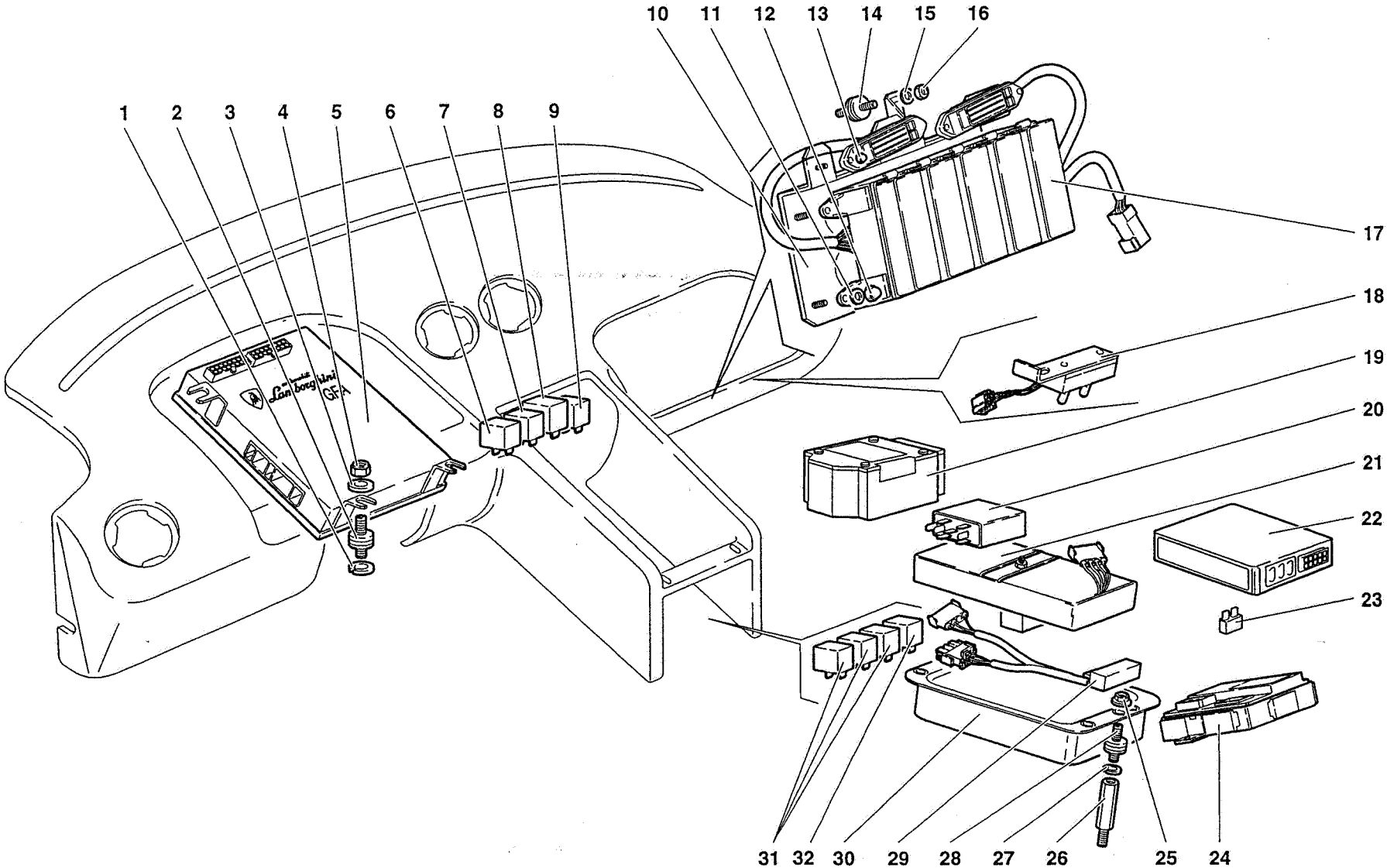

61	MY 98	ELECTRICAL SYSTEM EQUIPEMENT ELECTRIQUE	IMPIANTO ELETTRICO	ELEKTRISCHE ANLAGE INSTALACIÓN ELÉCTRICA	61.03.01	Diablo SV 09/1999

Rif. Ref. Réf. Bez. Ref.	Codice Part number Numero des pièces Teilnummer Codigo	Q.tà Q.ty Q.té Stk. C.dad	Versione Version Version Version Versión	DESCRIZIONE	DESCRIPTION	DESCRIPTION	BESCHREIBUNG	DESCRIPCION
1	008410611	3		RONDELLA	WASHER	RONDELLE	SCHEIBE	ARANDELA
2	008920602	3		SUPPORTO ELASTICO	ELASTIC SUPPORT	SUPPORT ELASTIQUE	FEDERTRAEGER	APOYO ELASTICO
3	008400607	3		RONDELLA	WASHER	RONDELLE	SCHEIBE	ARANDELA
4	008200606	3		DADO	NUT	ECROU	MUTTER	TUERCA
5	0020001193	1		CENTRALINA GFA	E.C.U. GFA	DISPOSITIF DE COM.	ELEKTRONENSTEUER.	CENTRALITA ELEC.
5	0020001194	1	71	CENTRALINA GFA	E.C.U. GFA	DISPOSITIF DE COM.	ELEKTRONENSTEUER.	CENTRALITA ELEC.
5	0020001497	1	80	CENTRALINA GFA	E.C.U. GFA	DISPOSITIF DE COM.	ELEKTRONENSTEUER.	CENTRALITA ELEC.
5	0020001497	1	89	CENTRALINA GFA	E.C.U. GFA	DISPOSITIF DE COM.	ELEKTRONENSTEUER.	CENTRALITA ELEC.
6	006311155	1		RELÈ ALIMENT. HAZARD	RELAY	TELERUPTEUR	FERNSCHALTER	TELERRUPTOR
7	006036297	1		RELÈ ALIMENT. +15/30 HAZARD	RELAY	TELERUPTEUR	FERNSCHALTER	TELERRUPTOR
8	006030676	1		RELÈ INTERMITTENZA	RELAY	TELERUPTEUR	FERNSCHALTER	TELERRUPTOR
9	006036296	1		RELÈ CLACSON	RELAY	TELERUPTEUR	FERNSCHALTER	TELERRUPTOR
10	006135155	1		SUPPORTO	SUPPORT	SUPPORT	LAGER	SOPORTE
11	008400620	4		RONDELLA	WASHER	RONDELLE	SCHEIBE	ARANDELA
12	008200605	4		DADO	NUT	ECROU	MUTTER	TUERCA
13	008200406	4		DADO	NUT	ECROU	MUTTER	TUERCA
14	008920603	1		SUPPORTO ELASTICO	ELASTIC SUPPORT	SUPPORT ELASTIQUE	FEDERTRAEGER	APOYO ELASTICO
15	008400607	1		RONDELLA	WASHER	RONDELLE	SCHEIBE	ARANDELA
16	008200606	1		DADO	NUT	ECROU	MUTTER	TUERCA
17	006137052	1		SCATOLA RELÈ/FUSIBILI	CASE	CARTER	GEHAUSE	CAJA
17	006137443	1	74	SCATOLA RELÈ/FUSIBILI	CASE	CARTER	GEHAUSE	CAJA
17	006138342	1	71	SCATOLA RELÈ/FUSIBILI	CASE	CARTER	GEHAUSE	CAJA
18	006136981	1	CP	INTERRUTTORE - KONI	KONI - SWITCH	INTERRUPTEUR	SCHALTER	INTERRUPTOR
19	006037932	1		CENTRALINA AIR BAG	E.C.U. AIR BAG	DISPOSITIF DE COM	ELEKTRONENSTEUER.	CENTRALITA ELEC.
20	005929915	1		CENTR. CHIUSURA CENTR.	LOCKING E.C.U.	DISPOSITIF DE COM.	ELEKTRONENSTEUER.	CENTRALITA ELEC.
21	006036175	1		CENTRALINA LOW TIRE	LOW TIRE E.C.U.	DISPOSITIF DE COM.	ELEKTRONENSTEUER.	CENTRALITA ELEC.
22	0061001923	1		COMANDO CHIUSURA CENTR.	REMO. LOCKING E.C.U.	COMMANDE	BETAETIGUNGS.	MANDO
23	001629258	1		FUSIBILE 20 A	FUSE	FUSIBLE	SICHERUNG	FUSIBLE
24	00593629	1		CENTRALINA ALZAVETRO	WINDOW LIFT E.C.U.	DISPOSITIF DE COM-	ELEKTRONENSTEUER.	CENTRALITA ELEC.
25	008200614	2		DADO	NUT	ECROU	MUTTER	TUERCA
26	001128397	2		COLONNETTA	STUD	COLONNETTE	BOLZEN	ESPARRAGO
27	008410611	2		RONDELLA	WASHER	RONDELLE	SCHEIBE	ARANDELA
28	008920602	2		SUPPORTO ELASTICO	ELASTIC SUPPORT	SUPPORT ELASTIQUE	FEDERTRAEGER	APOYO ELASTICO
29	006137314	1	CP	INTERFACCIA - LOW TIRE	LOW TIRE E. DEVICE	ELECTRONIC ADAPT.	ELECTRONIK ADAPT.	DISPOSITIVO ELETR.
30	005134572	1	CP	CENTRALINA KONI	KONI E.C.U.	DISPOSITIF DE COM.	ELEKTRONENSTEUER.	CENTRALITA ELEC.
31	006038007	3		RELÈ	RELAY	TELERUPTEUR	FERNSCHALTER	TELERRUPTOR
32	006311155	1		RELÈ	RELAY	TELERUPTEUR	FERNSCHALTER	TELERRUPTORw

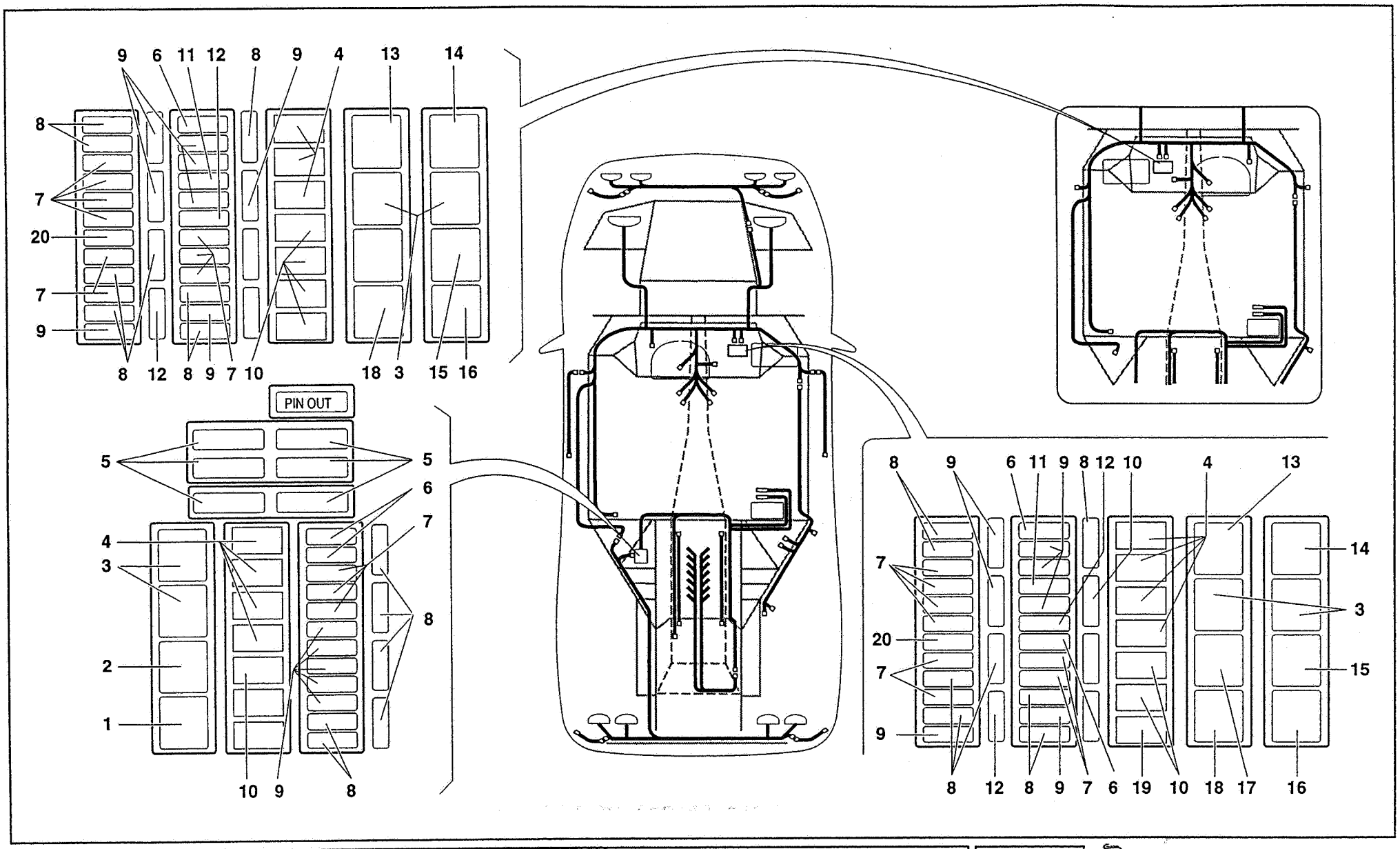

61	MY 98	ELECTRICAL SYSTEM EQUIPEMENT ELECTRIQUE	IMPIANTO ELETTRICO	ELEKTRISCHE ANLAGE INSTALACIÓN ELÉCTRICA	61.04.00	Mobilo SV 11/1998

Rif. Ref. Réf. Bez. Ref.	Codice Part number Numero des pièces Teilnummer Codigo	Q.tà Q.ty Q.té Stk. C.dad	Versione Version Version Version Versión	DESCRIZIONE	DESCRIPTION	DESCRIPTION	BESCHREIBUNG	DESCRIPCION
1	006311154	1		RELÈ BOSCH 332019151	RELAY	TELERUPTEUR	FERNSCHALTER	TELERRUPTOR
2	006311155	1		RELÈ BOSCH 332015006	RELAY	TELERUPTEUR	FERNSCHALTER	TELERRUPTOR
3	006038007	4		RELÈ ITALMEC 510	RELAY	TELERUPTEUR	FERNSCHALTER	TELERRUPTOR
4	006138214	8		RELÈ SIEMENS A302	RELAY	TELERUPTEUR	FERNSCHALTER	TELERRUPTOR
5	006138332	6		FUSIBILE 60A	FUSE	FUSIBLE	SICHERUNG	FUSIBLE
6	001638098	4		FUSIBILE 20A	FUSE	FUSIBLE	SICHERUNG	FUSIBLE
7	001638097	11		FUSIBILE 15A	FUSE	FUSIBLE	SICHERUNG	FUSIBLE
7	001638097	12	74	FUSIBILE 15A	FUSE	FUSIBLE	SICHERUNG	FUSIBLE
8	001638094	14		FUSIBILE 5A	FUSE	FUSIBLE	SICHERUNG	FUSIBLE
9	001638096	12		FUSIBILE 10A	FUSE	FUSIBLE	SICHERUNG	FUSIBLE
9	001638096	13	74	FUSIBILE 10A	FUSE	FUSIBLE	SICHERUNG	FUSIBLE
10	006038006	4		RELÈ SIEMENS A303	RELAY	TELERUPTEUR	FERNSCHALTER	TELERRUPTOR
10	006038006	5	74	RELÈ SIEMENS A303	RELAY	TELERUPTEUR	FERNSCHALTER	TELERRUPTOR
11	001638099	1		FUSIBILE 25A	FUSE	FUSIBLE	SICHERUNG	FUSIBLE
12	001638121	2		FUSIBILE 30A	FUSE	FUSIBLE	SICHERUNG	FUSIBLE
13	005937770	1		RELÈ COBO AV180024	RELAY	TELERUPTEUR	FERNSCHALTER	TELERRUPTOR
14	006311154	1		RELÈ BOSCH 332019151	RELAY	TELERUPTEUR	FERNSCHALTER	TELERRUPTOR
15	006138003	1		RELÈ ITALMEC 063	RELAY	TELERUPTEUR	FERNSCHALTER	TELERRUPTOR
16	006038008	1		GRUPPO DIODI N. 45410	DIODES ASSEMBLY	DIODE	DIODE	DIODO
17	006137308	1		DIODO D.R.L.	DIODE	DIODE	DIODE	DIODO
18	006036297	1		RELÈ ITALMEC 064	RELAY	TELERUPTEUR	FERNSCHALTER	TELERRUPTOR
19	006138104	1		CONN. PONTATO GSM	RELAY	TELERUPTEUR	FERNSCHALTER	TELERRUPTOR
20	001638371	1		FUSIBILE 3A	FUSE	FUSIBLE	SICHERUNG	FUSIBLE

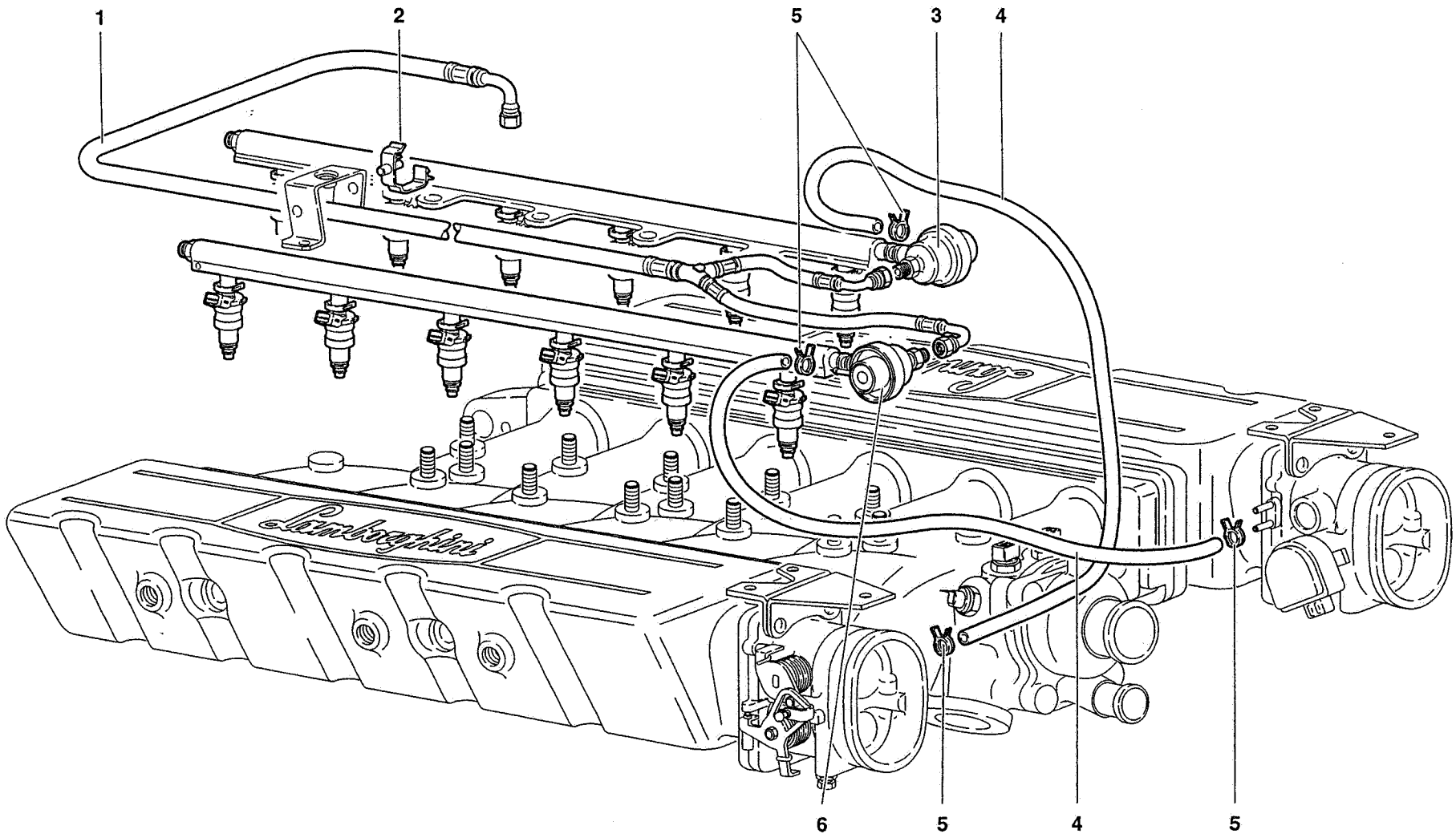
1
2
5
3
4
6
5
4
5

Rif. Ref. Réf. Bez. Ref.	Codice Part number Numero des pièces Teilnummer Codigo	Q.tà Q.ty Q.té Stk. C.dad	Versione Version Version Version Versión	DESCRIZIONE	DESCRIPTION	DESCRIPTION	BESCHREIBUNG	DESCRIPCION
1	0062001155	1		TUBO	PIPE	TUYAU	ROHR	TUBO
2	006134202	4		FASCETTA	STRAP	COLLIER	HALTEBAND	ABRAZADERA
3	0020001114	1		TUBO COMPLETO SX	DELIVERY PIPE	TUYAU	ROHR	TUBO
4	0013001673	2		TUBO	PIPE	TUYAU	ROHR	TUBO
5	008830128	4		FASCETTA	STRAP	COLLIER	HALTEBAND	ABRAZADERA
6	0020001115	1		TUBO COMPLETO DX	DELIVERY PIPE	TUYAU	ROHR	TUBO

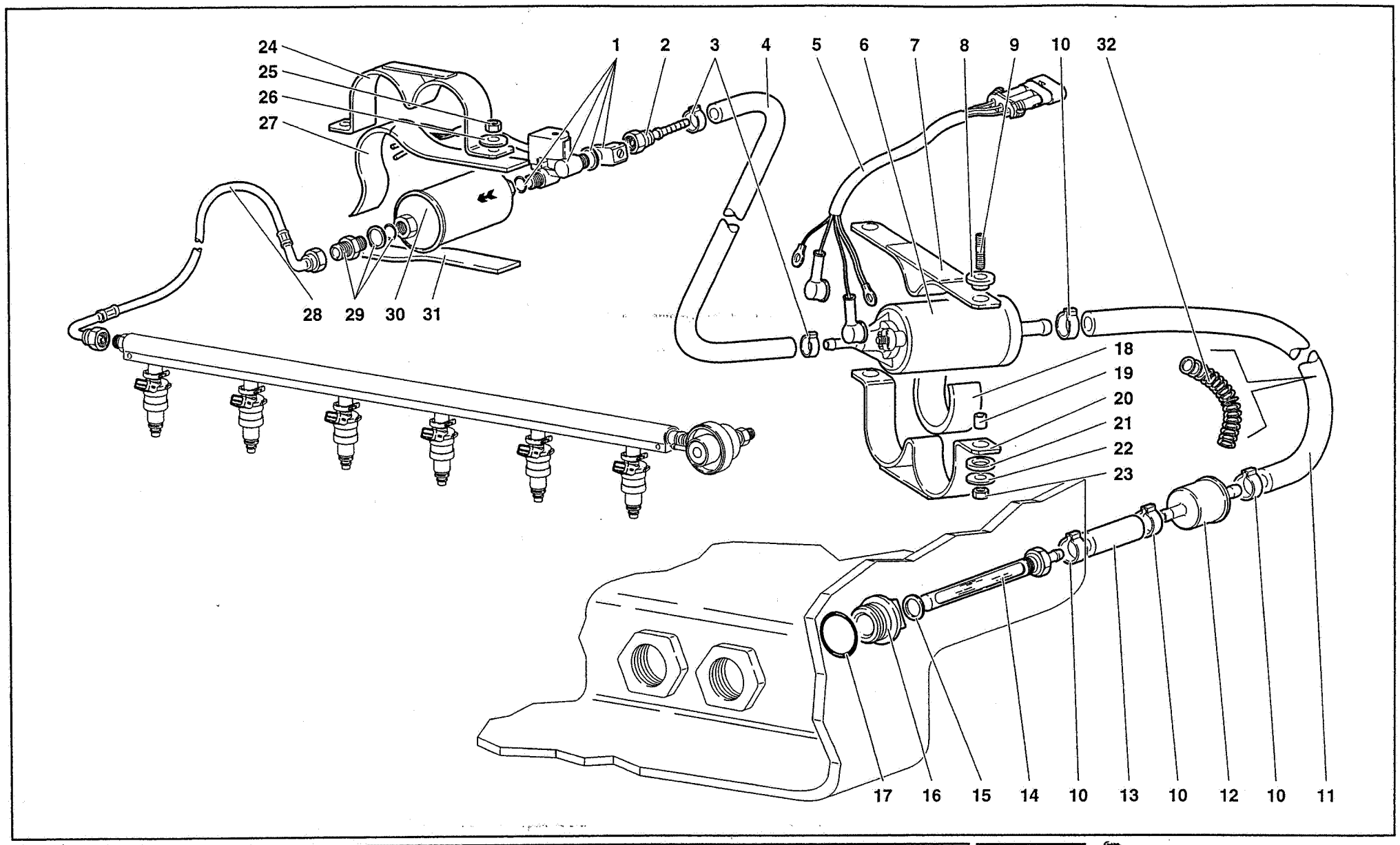

62	MY 98	FUEL SYSTEM SYSTEME D'ALIMENTATION	IMPIANTO DI ALIMENTAZIONE	FÖRDERANLAGE SISTEMA DE ALIMENTACIÓN	62.02.00	Diablo SV 11/1998

Rif. Ref. Réf. Bez. Ref.	Codice Part number Numero des pièces Teilnummer Codigo	Q.tà Q.ty Q.té Stk. C.dad	Versione Version Version Version Versión	DESCRIZIONE	DESCRIPTION	DESCRIPTION	BESCHREIBUNG	DESCRIPCION
1	006138349	1		KIT ELETTROVALVOLA	ELECTRO-VALVE KIT	SOUPAPE ELECTRIQUE	STEUERVENTIL	ELECTROVALVULA
2	006227630	2		RACCORDO	CONNECTION	RACCORD	STUTZEN	RACOR
3	008831528	4		FASCETTA	STRAP	COLLIER	HALTEBAND	ABRAZADERA
4	006230218	2		TUBO	PIPE	TUYAU	ROHR	TUBO
5	006130194	1		CABLAGGIO POMPE BENZINA	ELECT CABLE	CABLE	LEITUNG	CABLE
6	002024398	2		POMPA ALIMENTAZIONE	FUEL PUMP	POMPE D'ALIMENTA.	KRAFTSTOFFPUMPE	BOMBA DE ALIMENT.
7	006229533	1		PIASTRA	PLATE	PLAQUE	PLATTE	PLACA
8	001701495	2		ANELLO GOMMA	RUBBER RING	BAGUE CAOUTCHOUC	GUMMIRING	GUARNICION DE
9	008300803	2		PRIGIONIERO	STUD	GOUJON	STIFTSCHRAUBE	ESPARRAGO
10	008832008	8		FASCETTA	STRAP	COLLIER	HALTEBAND	ABRAZADERA
11	006230225	2		TUBO	PIPE	TUYAU	ROHR	TUBO
12	006229221	2		FILTRO	FILTER	FILTRE	FILTER	FILTRO
13	006230226	2		TUBO	PIPE	TUYAU	ROHR	TUBO
14	0062001649	2		TUBO PESCANTE	PIPE	TUYAU	ROHR	TUBO
15	008402208	2		RONDELLA	WASHER	RONDELLE	SCHEIBE	ARANDELA
16	0062001647	2		ADATTATORE	ADAPTER	BAGUE FILETEE	GEWINDEBUECHSE	TUERCA
17	008603703	2		ANELLO TENUTA	SEAL	JOINT D'ETACHEITE	DICHTRING	JUNTA HERMETICA
18	006226900	2		GUARNIZIONE	GASKET	GUARNITURE	DICHTUNG	GUARNIZIONE
19	001701592	2		DISTANZIALE	SPACER	ENTRETOISE	ABSTANDSTUECK	SEPARADOR
20	006229532	1		FASCETTA	STRAP	COLLIER	HALTEBAND	ABRAZADERA
21	001707163	2		ANELLO GOMMA	RUBBER RING	BAGUE CAOUTCHOUC	GUMMIRING	GUARNICION DE
22	008400804	2		RONDELLA	WASHER	RONDELLE	SCHEIBE	ARANDELA
23	008200804	2		DADO	NUT	ECROU	MUTTER	TUERCA
24	006230214	1		FASCETTA	STRAP	COLLIER	HALTEBAND	ABRAZADERA
25	008200606	2		DADO	NUT	ECROU	MUTTER	TUERCA
26	008400607	2		RONDELLA	WASHER	RONDELLE	SCHEIBE	ARANDELA
27	006232169	1		GUARNIZIONE	GASKET	GUARNITURE	DICHTUNG	GUARNIZIONE
28	006231554	1		TUBO PER BANCATA 7-12	PIPE	TUYAU	ROHR	TUBO
28	006231552	1		TUBO PER BANCATA 1-6	PIPE	TUYAU	ROHR	TUBO
29	006230564	2		RACCORDO	CONNECTION	RACCORD	STUTZEN	RACOR
30	002030563	2		FILTRO	FILTER	FILTRE	FILTER	FILTRO
31	006232168	1		GUARNIZIONE	GASKET	GUARNITURE	DICHTUNG	GUARNIZIONE
32	0062002430	2		MOLLA	SPRING	RESSORT	FEDER	RESORTE

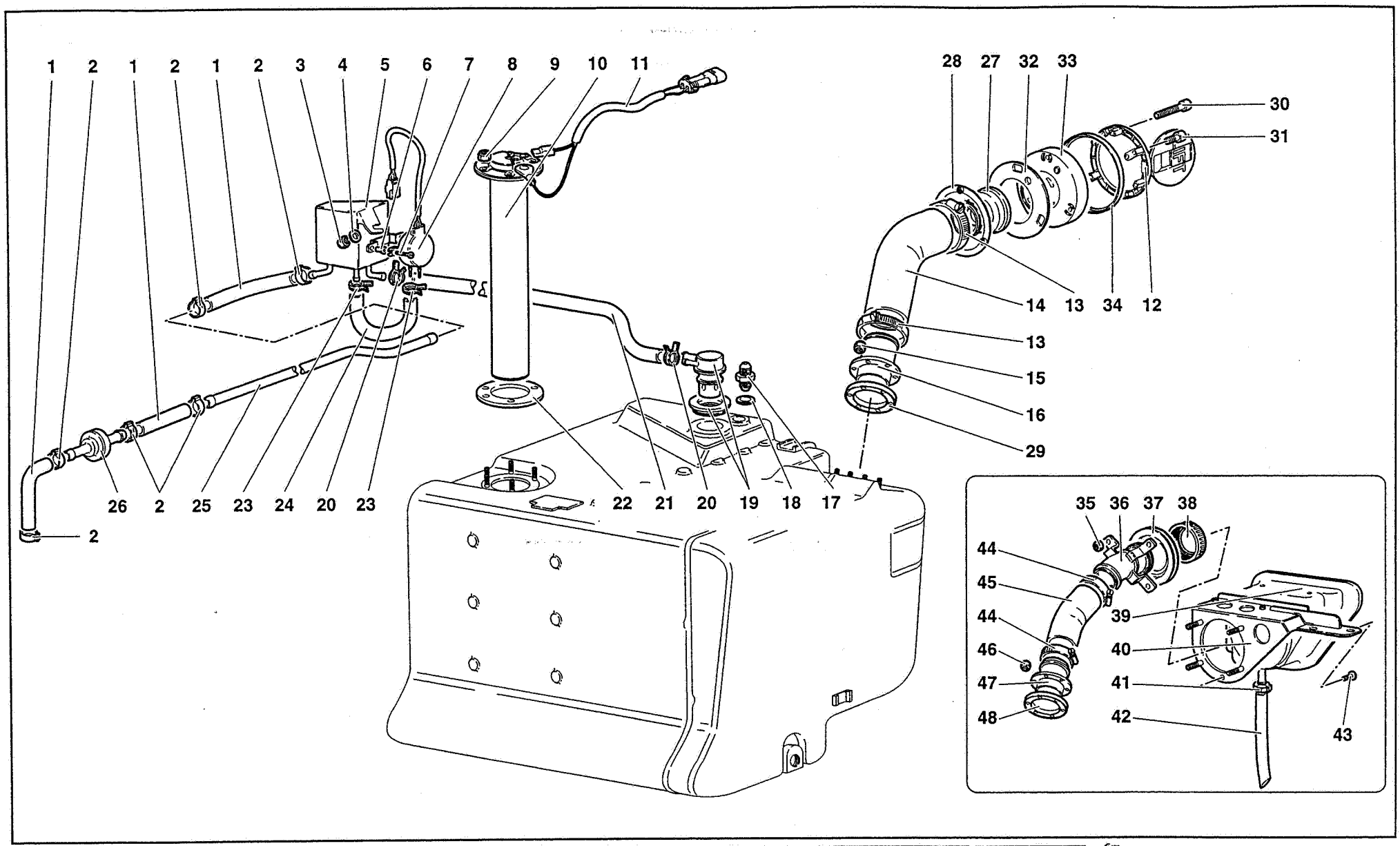

62	MY 98	FUEL SYSTEM SYSTEME D'ALIMENTATION	IMPIANTO DI ALIMENTAZIONE	FÖRDERANLAGE SISTEMA DE ALIMENTACIÓN	62.03.01	Diablo SV 09/1999

Rif. Ref. Réf. Bez. Ref.	Codice Part number Numero des pièces Teilnummer Codigo	Q.tà Q.ty Q.té Stk. C.dad	Versione Version Version Version Versión	DESCRIZIONE	DESCRIPTION	DESCRIPTION	BESCHREIBUNG	DESCRIPCION
1	0062001398	3		TUBO	PIPE	TUYAU	ROHR	TUBO
2	008831528	6		FASCETTA	STRAP	COLLIER	HALTEBAND	ABRAZADERA
3	008200606	1		DADO	NUT	ECROU	MUTTER	TUERCA
4	008400606	1		RONDELLA	WASHER	RONDELLE	SCHEIBE	ARANDELA
5	0062001351	1		SEPARATORE VAPORI BENZ.	SEGREGATOR	SEPARATEUR	ABSCHEIDER	SEPARADOR
6	0062001396	2		BOCCOLA GOMMA	RUBBER BUSHING	BAGUE CAOUTCHOUC	GUMMIBUECHSE	COJINETE DE CAUC.
7	008700346	2		VITE	SCREW	VIS	SCHRAUBE	TORNILLO
8	0062001689	1		SENSORE	SENSOR	SENSEUR	GEBER	SENSOR
9	008200503	5		DADO	NUT	ECROU	MUTTER	TUERCA
10	006229648	1		INDICATORE LIVELLO CARBUR.	FUEL LEVEL GAUGE	INDICAT. NIVEAU ESSE.	KRAFTSTOFF. ANZ.	INDICADOR
11	006135126	1		CABLAGGIO GALLEGGIANTE	ELECT CABLE	CABLE	LEITUNG	CABLE
12	009490521	1		TAPPO SERBATOIO	TANK CAP	BOUCHON	SCHRAUBDECKEL	TAPON
13	008834501	2		FASCETTA	STRAP	COLLIER	HALTEBAND	ABRAZADERA
14	006235263	1		TUBO	PIPE	TUYAU	ROHR	TUBO
15	008200406	6		DADO	NUT	ECROU	MUTTER	TUERCA
16	006235861	1		BOCCHETTONE	UNION	VIS-RACCORD	HOHLSCHRAUBE	BOQUILLA
17	0062001267	1		RACCORDO	CONNECTION	RACCORD	STUTZEN	RACOR
18	008401425	1		RONDELLA	WASHER	RONDELLE	SCHEIBE	ARANDELA
19	0062001272	1		VALVOLA ROLL OVER	ROLL OVER VALVE	SOUPAPE	VENTIL	VALVULA
20	008830131	2		FASCETTA	STRAP	COLLIER	HALTEBAND	ABRAZADERA
21	0062001160	1		TUBO	PIPE	TUYAU	ROHR	TUBO
22	006229649	1		GUARNIZIONE	GASKET	GUARNITURE	DICHTUNG	GUARNIZIONE
23	008830128	2		FASCETTA	STRAP	COLLIER	HALTEBAND	ABRAZADERA
24	0062001397	1		TUBO	PIPE	TUYAU	ROHR	TUBO
25	006237081	1		TUBO	PIPE	TUYAU	ROHR	TUBO
26	0062001313	1		VALVOLA	VALVE	SOUPAPE	VENTIL	VALVULA
27	009490529	1		RIDUZIONE	REDUCER	ETRANGLEMENT	REDUZIERSTUTZEN	REDUCCIÓN
27	009490531	1	80	RIDUZIONE	REDUCER	ETRANGLEMENT	REDUZIERSTUTZEN	REDUCCIÓN
27	009490531	1	88	RIDUZIONE	REDUCER	ETRANGLEMENT	REDUZIERSTUTZEN	REDUCCIÓN
27	009490531	1	89	RIDUZIONE	REDUCER	ETRANGLEMENT	REDUZIERSTUTZEN	REDUCCIÓN
28	009490523	1		ANELLO	RING	BAGUE	RING	ANILLO
29	006205360	1		GUARNIZIONE	GASKET	GUARNITURE	DICHTUNG	GUARNIZIONE
30	008740505	3		VITE	SCREW	VIS	SCHRAUBE	TORNILLO
31	008740512	3		GRANO	DOWEL	ERGOT	PASSTIFT	PITON
32	009490528	1		GUARNIZIONE	GASKET	GUARNITURE	DICHTUNG	GUARNIZIONE
33	009490526	1		VASCHETTA PER TAPPO BENZINA	PAN	CUVE	GEFASS	CUBA
34	009490527	1		GUARNIZIONE	GASKET	GUARNITURE	DICHTUNG	GUARNIZIONE
35	008200513	4	71	DADO	NUT	ECROU	MUTTER	TUERCA

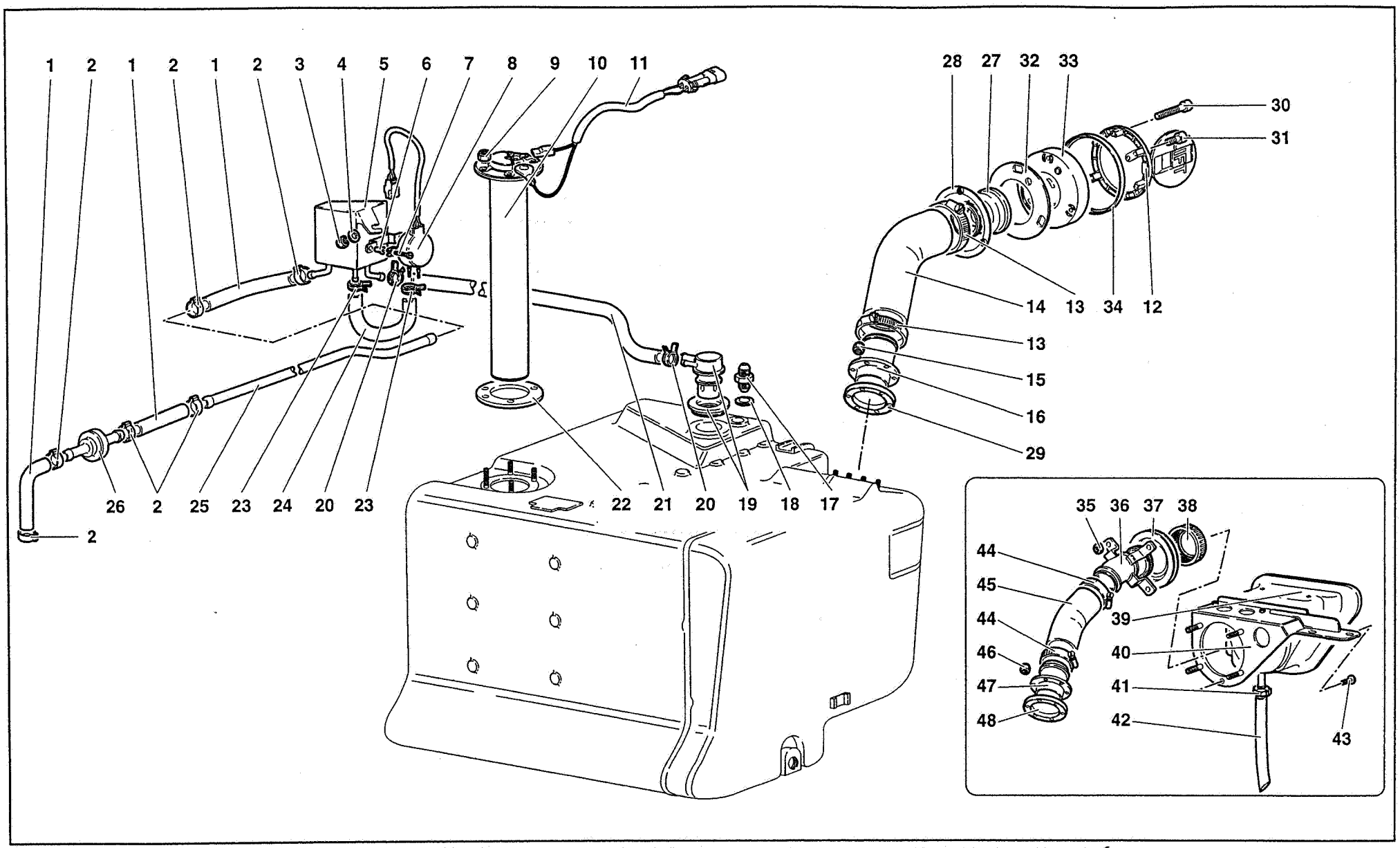

62	MY 98	FUEL SYSTEM SYSTEME D'ALIMENTATION	IMPIANTO DI ALIMENTAZIONE	FÖRDERANLAGE SISTEMA DE ALIMENTACIÓN	62.03.01	Diablo SV 09/1999

Rif. Ref. Réf. Bez. Ref.	Codice Part number Numero des pièces Teilnummer Codigo	Q.tà Q.ty Q.té Stk. C.dad	Versione Version Version Version Versión	DESCRIZIONE	DESCRIPTION	DESCRIPTION	BESCHREIBUNG	DESCRIPCION
35	008200513	4	96	DADO	NUT	ECROU	MUTTER	TUERCA
36	006237498	1	71	BOCCHETTONE	UNION	VIS-RACCORD	HOHLSCHRAUBE	BOQUILLA
36	006237498	1	96	BOCCHETTONE	UNION	VIS-RACCORD	HOHLSCHRAUBE	BOQUILLA
36	0062001582	1	80	BOCCHETTONE	UNION	VIS-RACCORD	HOHLSCHRAUBE	BOQUILLA
36	0062001582	1	89	BOCCHETTONE	UNION	VIS-RACCORD	HOHLSCHRAUBE	BOQUILLA
36	0062001582	1	88	BOCCHETTONE	UNION	VIS-RACCORD	HOHLSCHRAUBE	BOQUILLA
37	009409215	1	71	GUARNIZIONE	GASKET	GUARNITURE	DICHTUNG	GUARNIZIONE
37	009409215	1	96	GUARNIZIONE	GASKET	GUARNITURE	DICHTUNG	GUARNIZIONE
38	0062001608	1	71	TAPPO SERBATOIO	TANK CAP	BOUCHON	SCHRAUBDECKEL	TAPON
38	0062001608	1	96	TAPPO SERBATOIO	TANK CAP	BOUCHON	SCHRAUBDECKEL	TAPON
39	0066001581	1	71	SCATOLA	CASE	CARTER	GEHAUSE	CAJA
39	0066001581	1	96	SCATOLA	CASE	CARTER	GEHAUSE	CAJA
40	0066001339	1	71	SUPPORTO	SUPPORT	SUPPORT	LAGER	SOPORTE
40	0066001339	1	96	SUPPORTO	SUPPORT	SUPPORT	LAGER	SOPORTE
41	008832205	1	71	FASCETTA	STRAP	COLLIER	HALTEBAND	ABRAZADERA
41	008832205	1	96	FASCETTA	STRAP	COLLIER	HALTEBAND	ABRAZADERA
42	009490516	1	71	TUBO	PIPE	TUYAU	ROHR	TUBO
42	009490516	1	96	TUBO	PIPE	TUYAU	ROHR	TUBO
43	008700685	3	71	VITE	SCREW	VIS	SCHRAUBE	TORNILLO
43	008700685	3	96	VITE	SCREW	VIS	SCHRAUBE	TORNILL
44	008834501	2	71	FASCETTA	STRAP	COLLIER	HALTEBAND	ABRAZADERA
44	008834501	2	96	FASCETTA	STRAP	COLLIER	HALTEBAND	ABRAZADERA
45	006237500	1	71	TUBO	PIPE	TUYAU	ROHR	TUBO
45	006237500	1	96	TUBO	PIPE	TUYAU	ROHR	TUBO
46	008200406	6	71	DADO	NUT	ECROU	MUTTER	TUERCA
46	008200406	6	96	DADO	NUT	ECROU	MUTTER	TUERCA
47	006237497	1	71	BOCCHETTONE	UNION	VIS-RACCORD	HOHLSCHRAUBE	BOQUILLA
47	006237497	1	96	BOCCHETTONE	UNION	VIS-RACCORD	HOHLSCHRAUBE	BOQUILLA
48	006205360	1	71	GUARNIZIONE	GASKET	GUARNITURE	DICHTUNG	GUARNIZIONE
48	006205360	1	96	GUARNIZIONE	GASKET	GUARNITURE	DICHTUNG	GUARNIZIONE

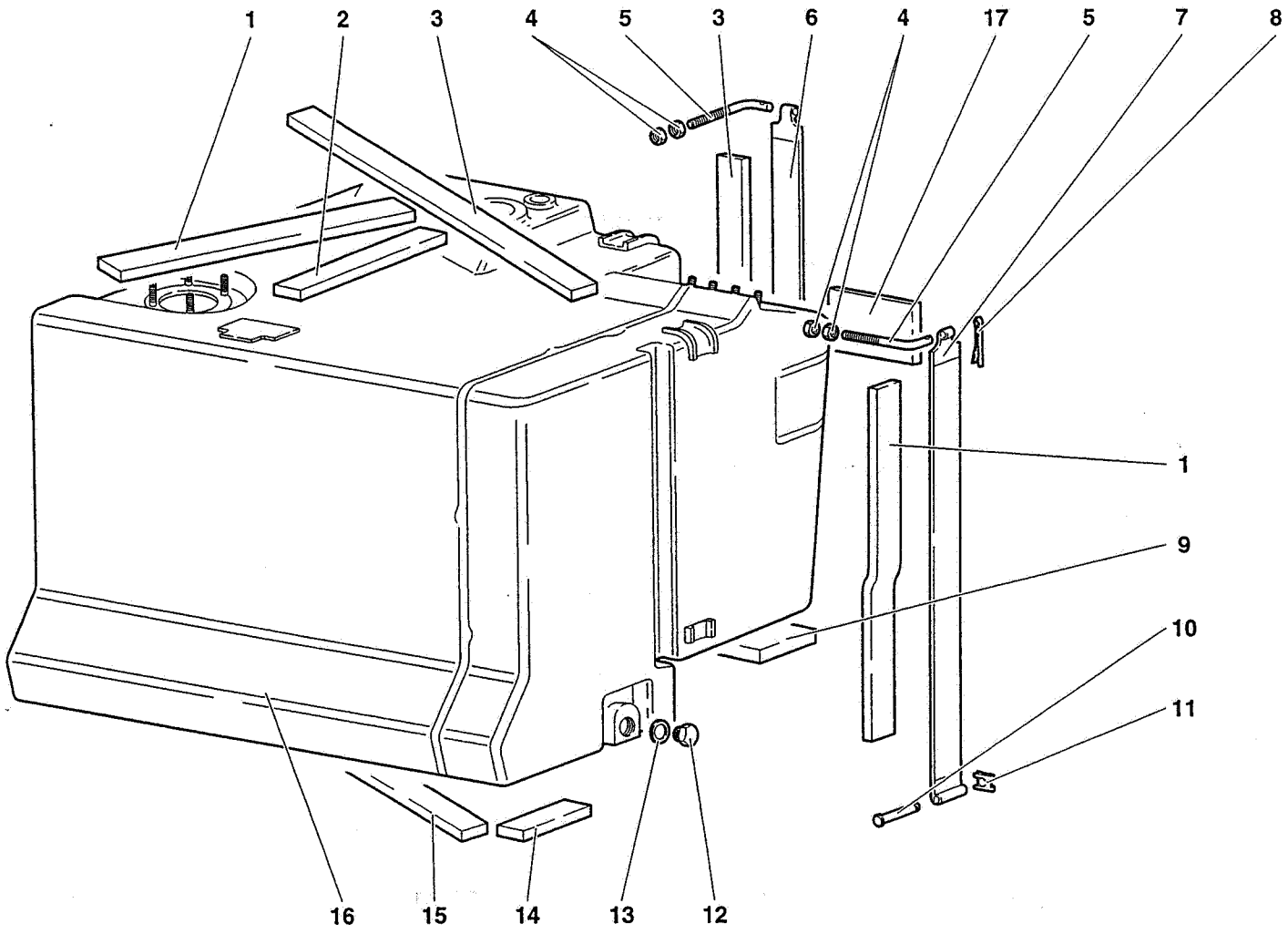
1
2
3
4
5
3
6
4
17
5
7
8
1
9
10
11
16
15
14
13
12

Rif. Ref. Réf. Bez. Ref.	Codice Part number Numero des pièces Teilnummer Codigo	Q.tà Q.ty Q.té Stk. C.dad	Versione Version Version Version Versión	DESCRIZIONE	DESCRIPTION	DESCRIPTION	BESCHREIBUNG	DESCRIPCION
1	006231704	1		PROTEZIONE	SHIELD	PROTECTION	ABDECKUNG	DEFENSA
2	009453124	1		PROTEZIONE	SHIELD	PROTECTION	ABDECKUNG	DEFENSA
3	006231703	2		PROTEZIONE	SHIELD	PROTECTION	ABDECKUNG	DEFENSA
4	008200808	4		DADO	NUT	ECROU	MUTTER	TUERCA
5	006226884	2		TIRANTE	TIE ROD	TIRANT	STANGE	VARILLA
6	006237360	1		FASCETTA	STRAP	COLLIER	HALTEBAND	ABRAZADERA
7	006229506	1		FASCETTA	STRAP	COLLIER	HALTEBAND	ABRAZADERA
8	008820304	2		COPIGLIA	SPLIT PIN	GOUPILLE FENDUE	SPLINT	PASADOR ABIERTO
9	006231701	2		PROTEZIONE	SHIELD	PROTECTION	ABDECKUNG	DEFENSA
10	006233763	2		PERNO	PIN	AXE	BOLZEN	EJE
11	008580604	2		MOLLETTA	CLIP	AGRAFE	KLEMMSTUECK	SUJETADOR
12	008931203	1		TAPPO	PLUG	BOUCHON	STOPFEN	TAPON
13	008401219	1		RONDELLA	WASHER	RONDELLE	SCHEIBE	ARANDELA
14	006231706	1		PROTEZIONE	SHIELD	PROTECTION	ABDECKUNG	DEFENSA
15	006231702	1		PROTEZIONE	SHIELD	PROTECTION	ABDECKUNG	DEFENSA
16	0062001895	1		SERBATOIO BENZINA	FUEL TANK	RESERVOIR	BEHAELTER	TANQUE
◆16	0062001156	1		SERBATOIO BENZINA	FUEL TANK	RESERVOIR	BEHAELTER	TANQUE
17	006237368	1		PROTEZIONE	SHIELD	PROTECTION	ABDECKUNG	DEFENSA

◆ Con adattatore (codice 62001647 - vedi tav. 62.02.00) - With adapter (p.n. 62001647 - see tab. 62.02.00)

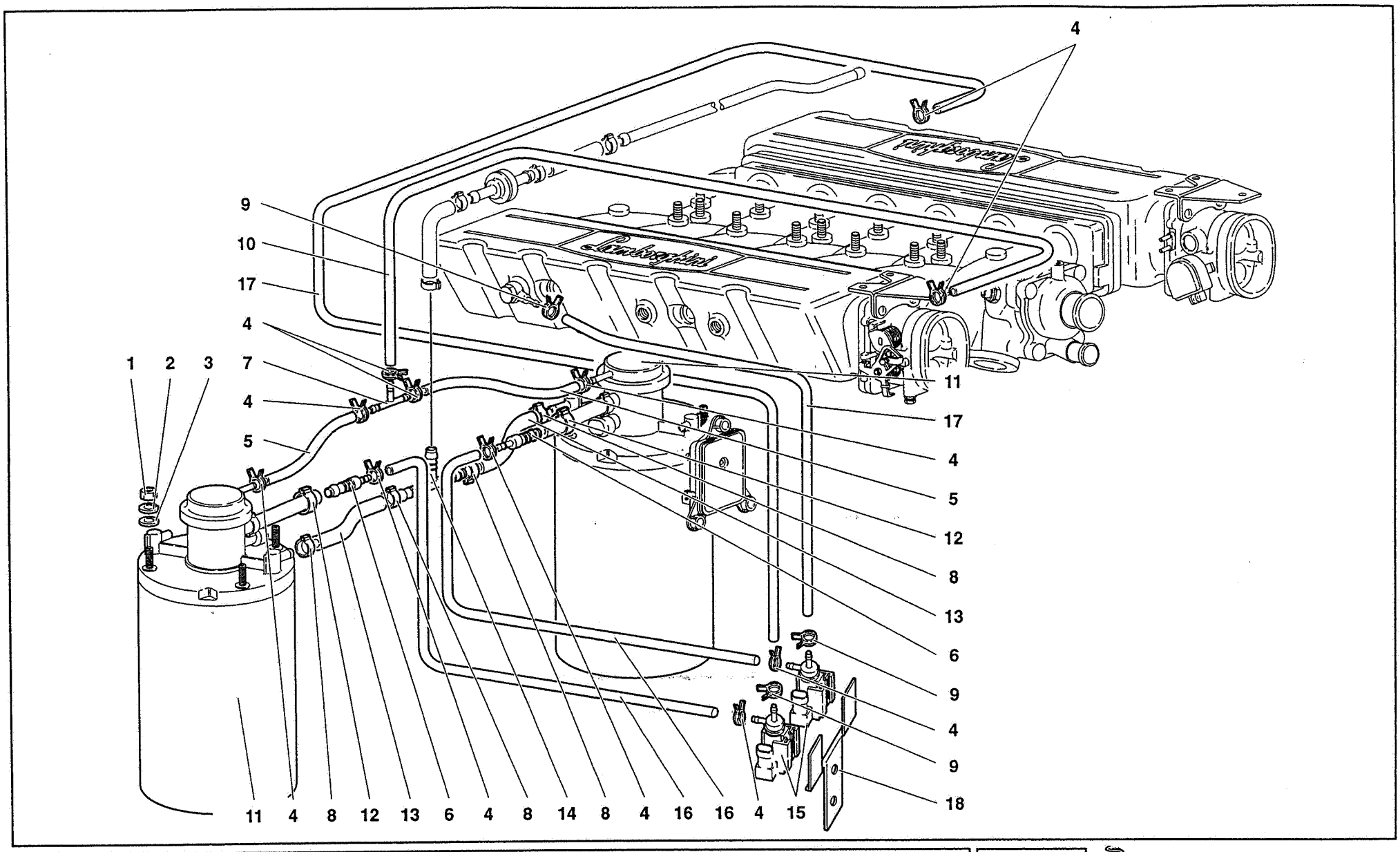

62	MY 98	FUEL SYSTEM SYSTEME D'ALIMENTATION	IMPIANTO DI ALIMENTAZIONE	FÖRDERANLAGE SISTEMA DE ALIMENTACIÓN	62.05.00	Diablo SV 11/1998

Rif. Ref. Réf. Bez. Ref.	Codice Part number Numero des pièces Teilnummer Codigo	Q.tà Q.ty Q.té Stk. C.dad	Versione Version Version Version Versión	DESCRIZIONE	DESCRIPTION	DESCRIPTION	BESCHREIBUNG	DESCRIPCION
1	008200610		4	DADO	NUT	ECROU	MUTTER	TUERCA
2	008410602		4	RONDELLA	WASHER	RONDELLE	SCHEIBE	ARANDELA
3	008400606		4	RONDELLA	WASHER	RONDELLE	SCHEIBE	ARANDELA
4	008830128		10	FASCETTA	STRAP	COLLIER	HALTEBAND	ABRAZADERA
5	006230460		2	TUBO	PIPE	TUYAU	ROHR	TUBO
6	0062001419		2	RACCORDO	CONNECTION	RACCORD	STUTZEN	RACOR
7	007014169		1	RACCORDO A TRE VIE	T UNION	RACCORD	STUTZEN	RACOR
8	008831528		6	FASCETTA	STRAP	COLLIER	HALTEBAND	ABRAZADERA
9	008830131		3	FASCETTA	STRAP	COLLIER	HALTEBAND	ABRAZADERA
10	006237208		2	TUBO	PIPE	TUYAU	ROHR	TUBO
11	006229306		2	FILTRO VAPORI	VAPOR TRAP	FILTRE DE VAPEURS	DAMPFFILTER	FILTRO DE VAPORES
12	008831117		2	FASCETTA	STRAP	COLLIER	HALTEBAND	ABRAZADERA
13	006230433		2	TUBO	PIPE	TUYAU	ROHR	TUBO
14	006220752		1	RACCORDO TRE VIE	T UNION	RACCORD	STUTZEN	RACOR ORIENTABLE
15	0062001421		2	ELETTROVALVOLA	ELECTRO-VALVE	SOUPAPE ELECTRIQ.	STEUERVENTIL	ELECTROVALVULA
16	0062001420		2	TUBO	PIPE	TUYAU	ROHR	TUBO
17	0062001422		2	TUBO	PIPE	TUYAU	ROHR	TUBO
18	0062001379		1	STAFFA	BRACKET	ETRIER	HALTER	SOPORTE