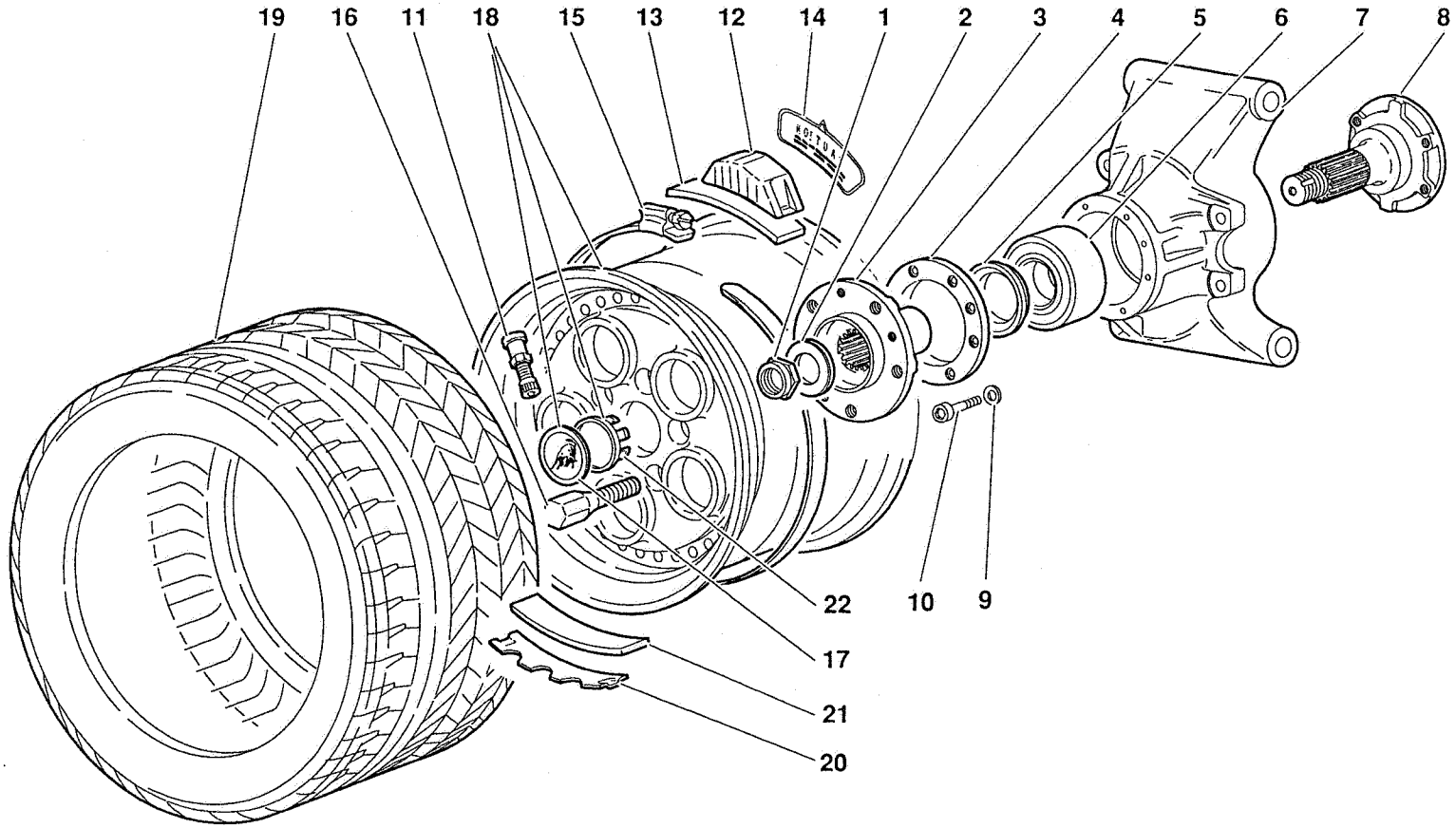

Diablo

LUGLIO 1991

RUOTA E PORTAMOZZO POSTERIORE - REAR WHEEL AND HUB CARRIER

TAV. CR 52.01.00

52

Riferimento Reference Référence Bezug Referencia	Codice Part number Numero des pièces Teilnummer Codigo	Quantità Quantity Quantité Anzahl Candidad	DESCRIZIONE	DESCRIPTION	DESCRIPTION	BESCHREIBUNG	DESCRIPCION
1	005231418	2	DADO	NUT	ECROU	MUTTER	TUERCA
2	008403103	2	RONDELLA	WASHER	RONDELLE	SCHEIBE	ARANDELA
3	005225918	2	MOZZO PORTARUOTA	HUB	MOYEU	NABE	BUJE
4	005231740	2	FLANGIA	FLANGE	BRIDE	FLANSCH	BRIDA
5	005225957	2	DISTANZIALE	SPACER	ENTRETOISE	ABSTANDSTUECK	SEPARADOR
6	008514502	2	CUSCINETTO	BEARING	ROULEMENT	LAGER	RODAMIENTO
7	005232147	1	PORTAMOZZO SINISTRA	HUB HOUSING	CHAPEAU DE MOYEU	NABENDECKEL	TAPACUBO
7	005232148	1	PORTAMOZZO DESTRO	HUB HOUSING	CHAPEAU DE MOYEU	NABENDECKEL	TAPACUBO
8	005225917	2	FLANGIA	FLANGE	BRIDE	FLANSCH	BRIDA
9	008410603	16	RONDELLA	WASHER	RONDELLE	SCHEIBE	ARANDELA
10	008100601	16	VITE	SCREW	VIS	SCHRAUBE	TORNILLO
11	005330906	2	VALVOLA	VALVE	SOUPAPE	VENTIL	VALVULA
12	005131891	2	TRASMETTITORE PRESSIONE PNEUM.	SENDING UNIT	CONTACTEUR	KONTAKTGEBER	CONTACTOR
13	005131894	2	GUARNIZIONE	GASKET	GUARNITURE	DICHTUNG	GUARNIZIONE
14	005132551	1	TARGHETTA POSIZIONE TRASMET.	PLATE	PLAQUETTE	SCHILD	PLACA
15	005131893	2	FASCETTA	STRAP	COLLIER	HALTEBAND	ABRAZADERA
16	008101244	10	COLONNETTA	STUD	COLONNETTE	BOLZEN	ESPARRAGO
17	005219588	2	FREGIO CON LOGO	ORNAMENT	MOTIF	ZIERSTUECK	EMBELLECEDOR
18	005227259	2	CERCHIO RUOTA POSTERIORE	RIM	JANTE	FELGE	LLANTA
19	005329987	2	PN. ANTERIORE PIRELLI 335/35 ZR17	TIRE	PNEU	REIFEN	CUBIERTA
19	005332474	2	PNEUMATICO POST. BRIDGESTONE	TIRE	PNEU	REIFEN	CUBIERTA
20	005131892	2	CONTRAPPESO PER TRASMETTITORE	BALANCE WEIGHT	MASSELOTTE	AUSGLEICHGEWICHT	CONTRAPESO
21	005131895	2	GUARNIZIONE	GASKET	GUARNITURE	DICHTUNG	GUARNIZIONE
22	005229261	2	COPERCHIO	COVER	COUVERCLE	DECKEL	TAPA

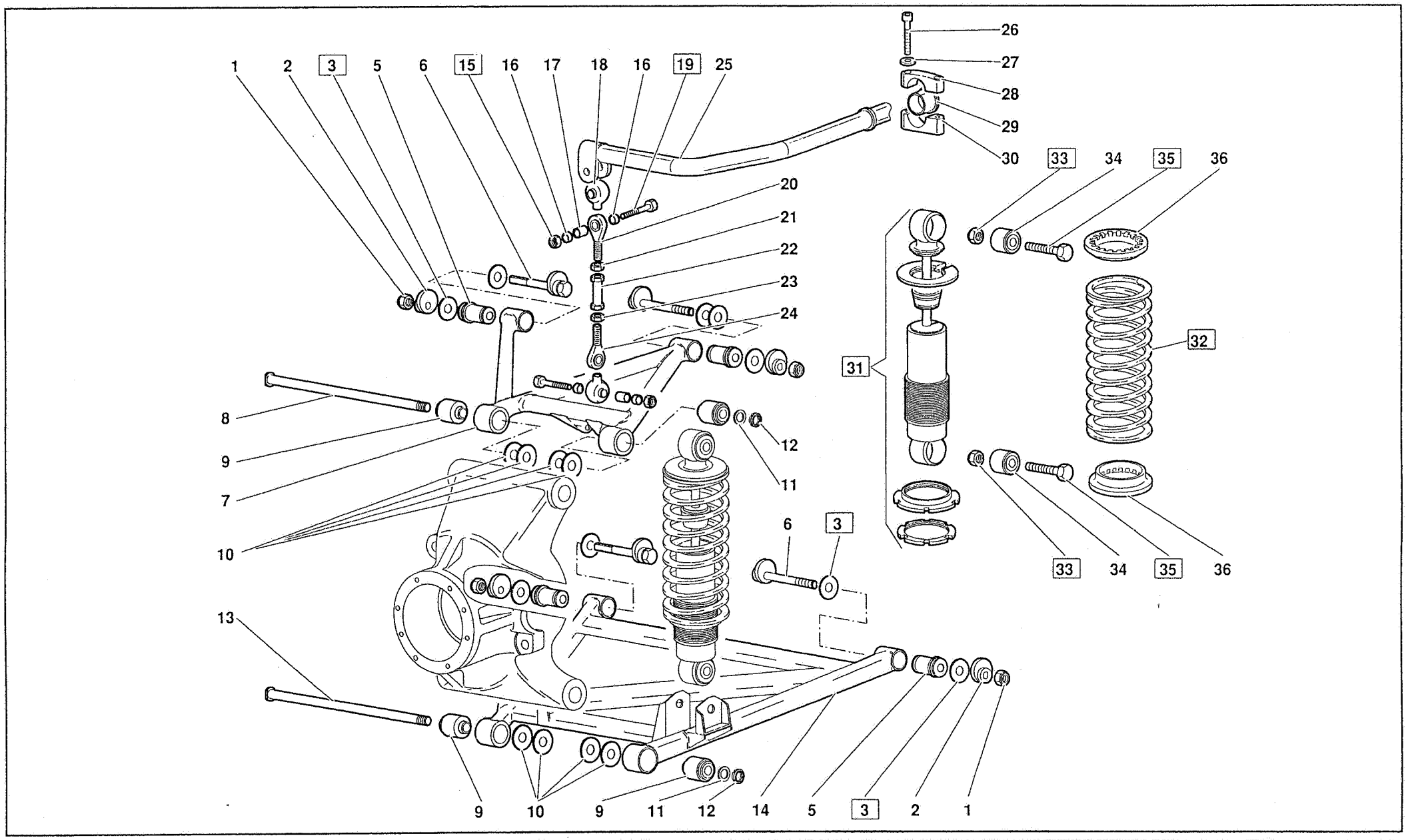

Diablo

GIUGNO - JUNE 1992

SOSPENSIONE POSTERIORE - REAR SUSPENSION

TAV. CR 52.02.01

52

Riferimento Reference Référence Bezug Referencia	Codice Part number Numero des pièces Teilnummer Codigo	Quantità Quantity Quantité Anzahl Candidad	DESCRIZIONE	DESCRIPTION	DESCRIPTION	BESCHREIBUNG	DESCRIPCION
1	008201226	8	DADO	NUT	ECROU	MUTTER	TUERCA
2	005231925	8	ECCENTRICO	CAM	EXCENTRIQUE	EXZENTER	EXCENTRICA
3	005133170 (dalla	12678)	SPESSORE DI REGISTRO SP = 1 MM	SHIM	CALE D'EPAISSEUR	DISTANZSCHEIBE	SUPLEMENTO
3	005133488 (dalla	12678)	SPESSORE DI REGISTRO SP = 1,5 MM	SHIM	CALE D'EPAISSEUR	DISTANZSCHEIBE	SUPLEMENTO
3	005133489 (dalla	12678)	SPESSORE DI REGISTRO SP = 2 MM	SHIM	CALE D'EPAISSEUR	DISTANZSCHEIBE	SUPLEMENTO
3	005133490 (dalla	12678)	SPESSORE DI REGISTRO SP = 2,5 MM	SHIM	CALE D'EPAISSEUR	DISTANZSCHEIBE	SUPLEMENTO
3	005133169 (dalla	12678)	SPESSORE DI REGISTRO SP = 3 MM	SHIM	CALE D'EPAISSEUR	DISTANZSCHEIBE	SUPLEMENTO
5	008921206	8	BOCCOLA ELASTICA	RESILIENT BUSHING	BAGUE ELASTIQUE	ELASTISCHE BUECHSE	CASQUILLO ELASTICO
6	005231923	8	PERNO CON ECCENTRICO	CAM PIN	CAME	EXZENTERBOLZEN	EJE CON LEVA
7	005225909	1	BRACCIO SUPERIORE SINISTRO	ARM	BRAS	ARM	BRAZO
7	005225908	1	BRACCIO SUPERIORE DESTRO	ARM	BRAS	ARM	BRAZO
8	005225204	2	PERNO	PIN	AXE	BOLZEN	EJE
9	005225207	8	BOCCOLA ELASTICA	RESILIENT BUSHING	BAGUE ELASTIQUE	ELASTISCHE BUECHSE	CASQUILLO ELASTICO
10	008401710	16	SPESSORE DI REGISTRO	SHIM	CALE D'EPAISSEUR	DISTANZSCHEIBE	SUPLEMENTO
11	008401708	4	RONDELLA	WASHER	RONDELLE	SCHEIBE	ARANDELA
12	008251702	4	GHIERA	PLUG	VIROLE	GEWINDERING	VIROLA
13	005225205	2	PERNO	PIN	AXE	BOLZEN	EJE
14	005225907	1	BRACCIO INFERIORE SINISTRO	ARM	BRAS	ARM	BRAZO
14	005225906	1	BRACCIO INFERIORE DESTRO	ARM	BRAS	ARM	BRAZO
15	008200804	4	DADO (sostituisce il 008200809)	NUT	ECROU	MUTTER	TUERCA
16	005227297	8	BOCCOLA	BUSHING	DOUILLE	BUECHSE	CASQUILLO
17	005227298	4	BOCCOLA	BUSHING	DOUILLE	BUECHSE	CASQUILLO
18	005109714	4	CAPPUCCIO	BOOT	CAPUCHON	SCHUTZKAPPE	CAPUCHON
19	008100810	4	VITE (sostituisce il 008100807)	SCREW	VIS	SCHRAUBE	TORNILLO
20	005227296	2	GIUNTO SFERICO	BALL JOINT	JOINT A ROTULE	KUGELGELENK	ARTICULACION
21	008201014	1	DADO	NUT	ECROU	MUTTER	TUERCA
22	005209770	1	TIRANTE	TIE ROD	TIRANT	STANGE	VARILLA
23	008201016	2	DADO	NUT	ECROU	MUTTER	TUERCA
24	005227295	2	GIUNTO SFERICO	BALL JOINT	JOINT A ROTULE	KUGELGELENK	ARTICULACION
25	005230211	1	BARRA STABILIZZATRICE	STABILIZER BAR	BARRE STABILISA-	STABILISATOR	BARRA ESTABILI-
26	008700609	4	VITE	SCREW	VIS	SCHRAUBE	TORNILLO
27	008410602	8	RONDELLA	WASHER	RONDELLE	SCHEIBE	ARANDELA
28	005230256	2	CAVALLOTTO	RETAINER	ARRETOIR	KLEMMSTUECK	SUJETADOR
29	005230804	2	BOCCOLA	BUSHING	DOUILLE	BUECHSE	CASQUILLO
30	005230257	2	CAVALLOTTO	RETAINER	ARRETOIR	KLEMMSTUECK	SUJETADOR

Riferimento Reference Référence Bezug Referencia	Codice Part number Numero des pièces Teilnummer Codigo	Quantità Quantity Quantité Anzahl Candidad	DESCRIZIONE	DESCRIPTION	DESCRIPTION	BESCHREIBUNG	DESCRIPCION
31	005229803	4	AMMORTIZZATORE POSTERIORE (fino 12678)	SHOCK ABSORBER	AMORTISSEUR	STOSSDAEMPFER	AMORTIGUADOR
31	005233269	4	AMMORTIZZATORE POSTERIORE (dalla 12679) (compatibili sulle vetture precedenti solo se abbinati alle molle 005226157 q.tà 4)	SHOCK ABSORBER	AMORTISSEUR	STOSSDAEMPFER	AMORTIGUADOR
32	005226158	4	MOLLA (fino 12678)	SPRING	RESSORT	FEDER	RESORTE
32	005226157	4	MOLLA (dalla 12679 compatibile solo con gli ammortizzatori 005233269)	SPRING	RESSORT	FEDER	RESORTE
33	008201226	8	DADO (sostituisce il 008201206)	NUT	ECROU	MUTTER	TUERCA
34	005131666	4	BOCCOLA ELASTICA	RESILIENT BUSHING	BAGUE ELASTIQUE	ELASTISCHE BUECHSE	CASQUILLO ELASTICO
35	008101259	8	VITE (sostituisce il 008101274)	SCREW	VIS	SCHRAUBE	TORNILLO
36	005219380	8	ANELLO GOMMA	RUBBER RING	BAGUE CAOUTCHOUC	GUMMIRING	GUARNICION DE

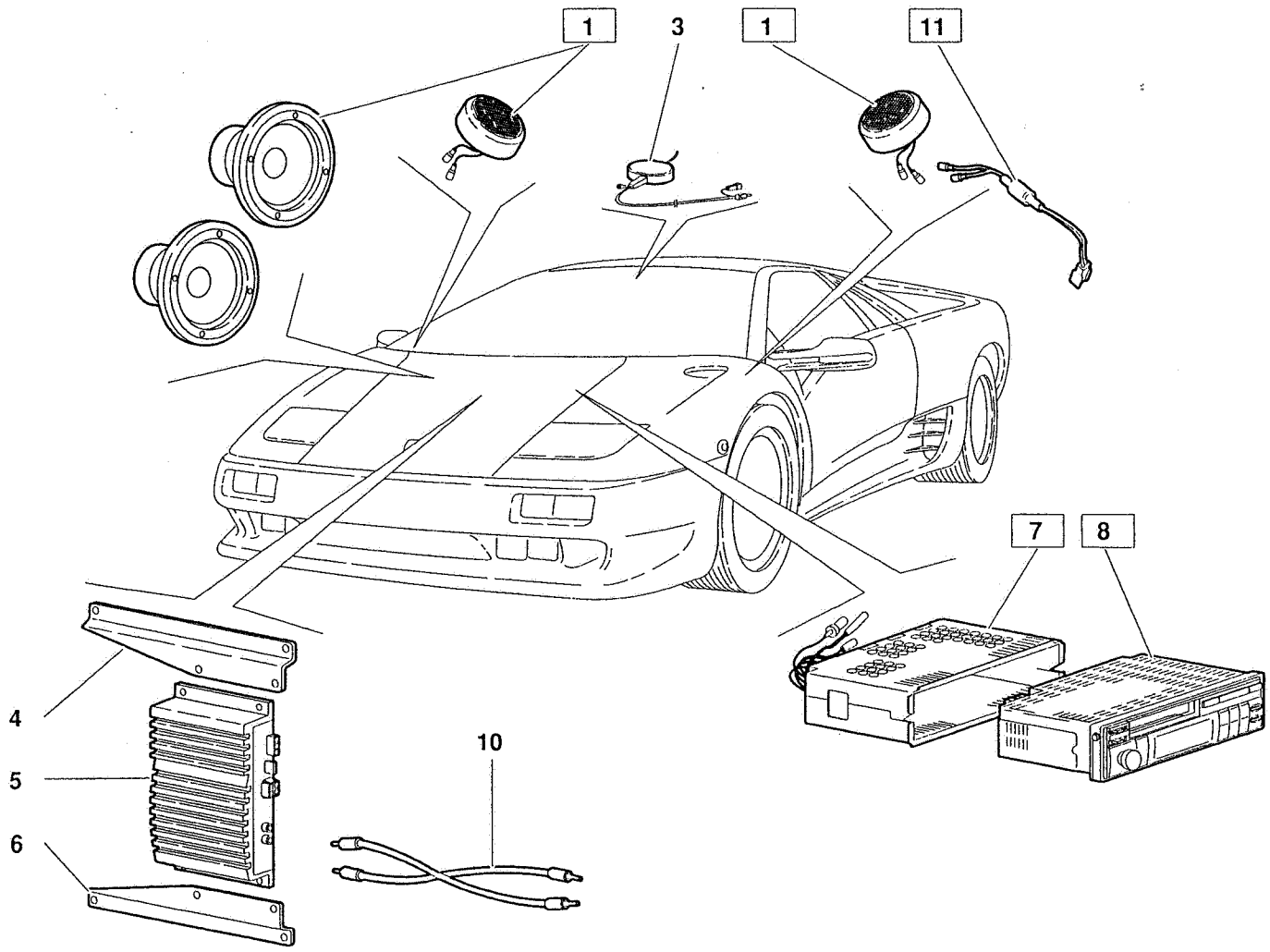
1
3
1
11
7
8
4
5
6
10

Riferimento Reference Référence Bezug Referencia	Codice Part number Numero des pièces Teilnummer Codigo	Quantità Quantity Quantité Anzahl Candidad	DESCRIZIONE	DESCRIPTION	DESCRIPTION	BESCHREIBUNG	DESCRIPCION
1	005933054	1	KIT ALTOPARLANTI ALPINE 6056 AD (dalla 12778)	SPEAKERS KIT	HAUT-PARLEUR	LAUTSPRECHER	PARLANTE
3	005930595	1	AMPLIFICATORE X ANTENNA	AMPLIFIER	AMPLIFICATEUR	VERSTARKER	AMPLIFICADOR
4	009409212	1	PIASTRA SUPERIORE	PLATE	PLAQUE	PLATTE	PLACA
5	006130598	1	AMPLIFICATORE ALPINE "3540"	AMPLIFIER	AMPLIFICATEUR	VERSTARKER	AMPLIFICADOR
6	009409213	1	PIASTRA INFERIORE	PLATE	PLAQUE	PLATTE	PLACA
7	005933055	1	PLANCIA ESTRAIBILE 4560 (dalla 12778)	PANEL	PLANCHE	WAND	TABLERO
8	006130597	1	AUTORADIO ALPINE "7516 L" (dalla 12778)	CAR RADIO	AUTORADIO	RADIO	AUTORADIO
10	006130763	1	CAVETTO DI PREAMPLIFICAZIONE	ELECT CABLE	CABLE	LEITUNG	CABLE
11	005933342	1	CONDENSATORE X TWEETER (dalla 12778)	TWEETER CONDENSER	CONDENSATEUR	KONDENSATOR	CONDENSADOR

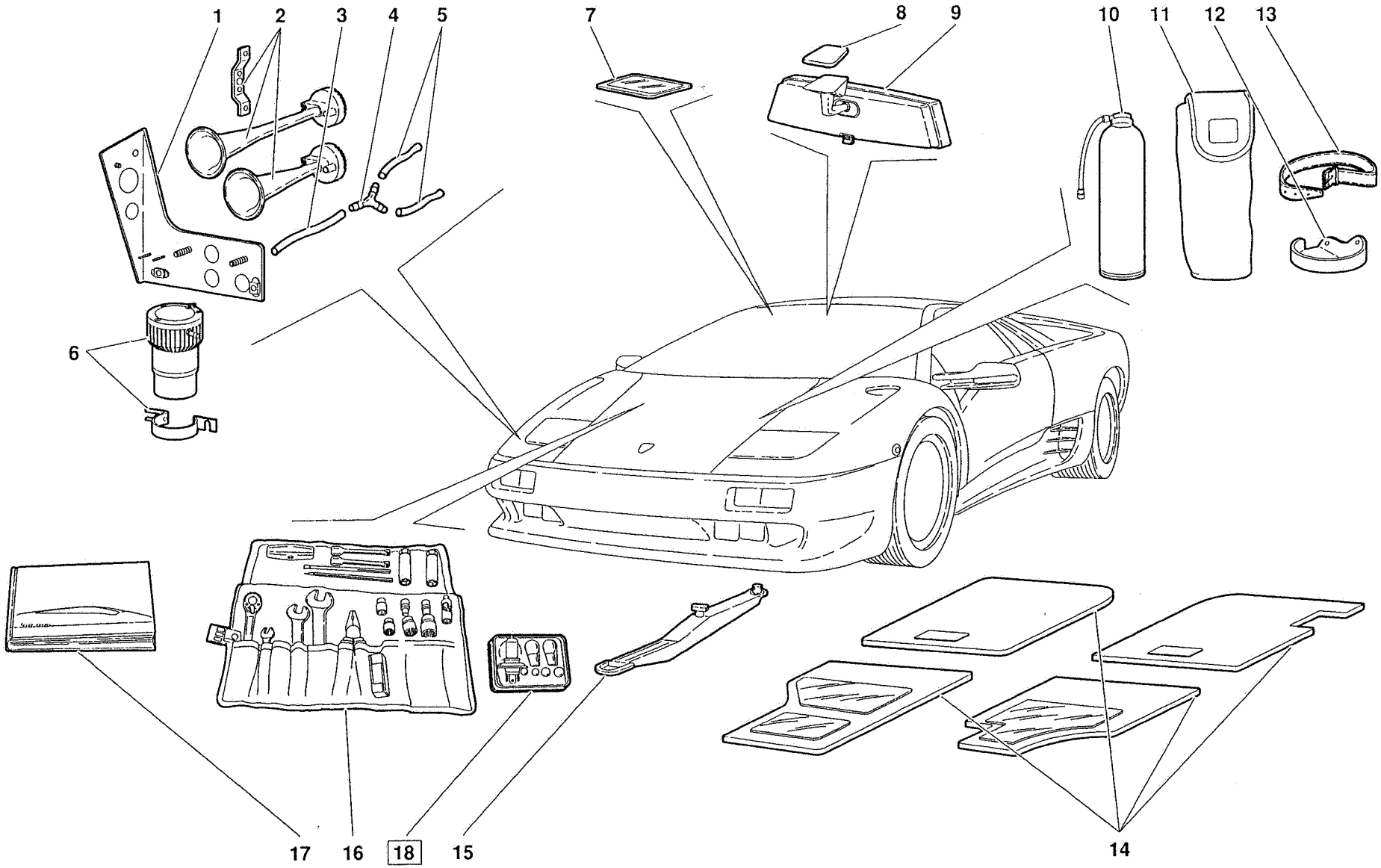
1
2
3
4
5
6
7
8
9
10
11
12
13
14
15
16
17
18

Riferimento Reference Référence Bezug Referencia	Codice Part number Numero des pièces Teilnummer Codigo	Quantità Quantity Quantité Anzahl Candidad	DESCRIZIONE	DESCRIPTION	DESCRIPTION	BESCHREIBUNG	DESCRIPCION
1	004130757	1	PIASTRA SUPPORTO TROMBE	SUPPORT	SUPPORT	LAGER	SOPORTE
2	006119513	1	KIT AVVISATORI ACUSTICI	HORN ASSEMBLY	AVERTISSEURS	SATZ SIGNALHOERNER	GRUPO AVISADOR
3	005930533	1	TUBO	PIPE	TUYAU	ROHR	TUBO
4	006108392	1	RACCORDO A TRE VIE	CONNECTION	RACCORD	STUTZEN	RACOR ORIENTABLE
5	005930532	2	TUBO	PIPE	TUYAU	ROHR	TUBO
6	006119514	1	ELETTROCOMPRESSORE	AIR COMPRESSOR	COMPRESSEUR D'AIR	LUFTPRESSER	COMPRESOR
7	009458040	1	SPECCHIO DI CORTESIA	MIRROR	MIROIR	SPIEGEL	ESPEJO
8	009490409	1	PLACHETTA BIADESIVA	ADHESIV	ADHESIF	KLEBEMITTEL	ADHESIVO
9	009490408	1	SPECCHIO RETROVISORE INTERNO	REAR VIEW MIRROR	RETROVISEUR	RUECKBLICKSPIEGEL	ESPEJO RETROVISOR
10	004830508	1	BOMBOLETTA RIPARA GOMMA	INFLATOR	BOMBE	REIFENFULLFLASCHE	BOMBA
11	004830509	1	CUSTODIA	INFLATOR CASE	ETUI	HUELSE	ESTUCHE
12	009411107	1	SUPPORTO DX TROUSSE	SUPPORT	SUPPORT	LAGER	SOPORTE
12	009411108	1	SUPPORTO SX TROUSSE	SUPPORT	SUPPORT	LAGER	SOPORTE
13	004831747	2	CINTURA	BELT	CEINTURE	SICHERHEITSGURT	CINTURON
14	009458000	1	SERIE TAPPETI	CARPETS KIT	SERIE DE TAPIS	SATZ MATTEN	JUEGO ALFOMBRILLAS
15	004129973	1	GANCIO DI TRAINO	TOW HOOK	CROCHET D'ATTELAGE	ZUGHAKEN	ENGANCHE DE REMOL
16	004830512	1	SERIE ATTREZZI IN DOTAZIONE	SET OF TOOLS	JEU DE OUTILS	WERKZEUGE-SATZ	JUEGO DE UTILES
17	901325701	1	LIBRETTO DI USO E MANUTENZIONE	OWNER BOOK	MANUEL D'ENTRETIEN	BUCH	LIBRO
18	004830510	1	KIT LAMPADINE	KIT BULBS	KIT LAMPES	KIT LAMPEN	KIT BOMBILLAS

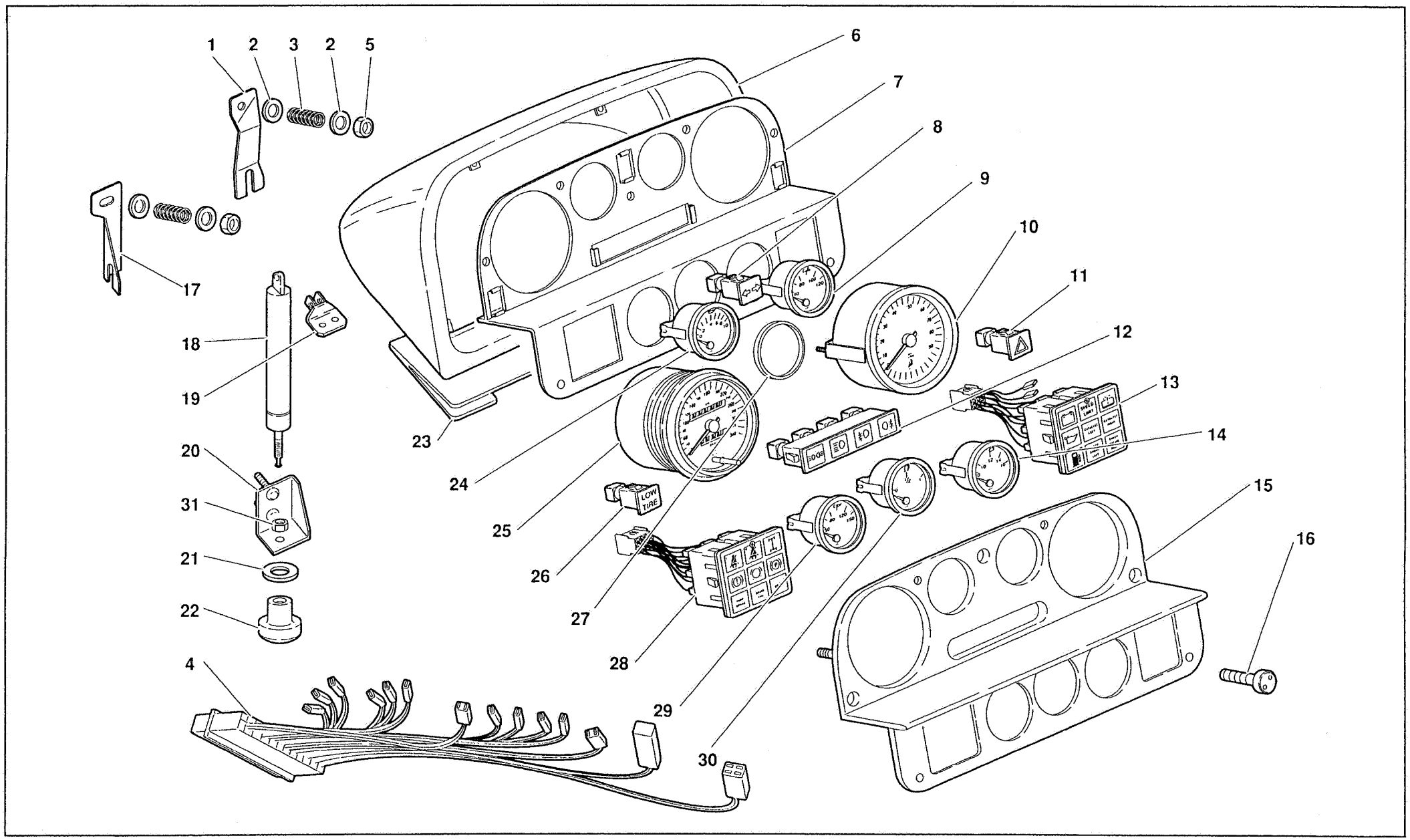

Diablo

LUGLIO 1991

STRUMENTAZIONE CRUSCOTTO - DASHBOARD INSTRUMENTS

TAV. CR 60.01.00

60

Riferimento Reference Référence Bezug Referencia	Codice Part number Numero des pièces Teilnummer Codigo	Quantità Quantity Quantité Anzahl Candidad	DESCRIZIONE	DESCRIPTION	DESCRIPTION	BESCHREIBUNG	DESCRIPCION
1	009414414	1	STAFFA DESTRA	BRACKET	ETRIER	HALTER	SOPORTE
2	008400607	4	RONDELLA	WASHER	RONDELLE	SCHEIBE	ARANDELA
3	009414416	2	MOLLA	SPRING	RESSORT	FEDER	RESORTE
4	006130623	1	CABLAGGIO	ELECT CABLE	CABLE	LEITUNG	CABLE
5	008200612	2	DADO	NUT	ECROU	MUTTER	TUERCA
6	009414417	1	CRUSCOTTO	DASHBOARD	TABLIER	STIRNWAND	TABLERO
7	009414418	1	PLANCIA PORTASTRUMENTI	INSTRUMENT PANEL	PLANCHE DE BORD	INSTRUMENTENBRETT	TABLERO DE INSTR.
8	006030265	1	SPIA INDICATORI DI DIREZIONE	TURN SIGNAL INDIC.	TEM. LUMIN. DIRECT.	WARNLICHT	INDICADOR
9	006029660	1	INDICATORE TEMPERATURA ACQUA	WATER TEMP. GAUGE	INDICATEUR TEMP EAU	WARNLICHT	INDICADOR
10	006029656	1	CONTAGIRI	REV. COUNTER	COMPTE-TOURS	DREHZAHLMESSER	CUENTARRIVOLUCIO-
11	006030267	1	SPIA HAZARD	HAZARD WARN. LIGHT	TEMOIN LUM. HAZARD	HAZARD-BLINKER	INDICADOR HAZARD
12	006030268	1	GRUPPO SPIE	WARNING LIGHTS	LAMPES TEMOIN	WARNLICHTER	GRUPO DE INDICAD.
13	006030264	1	GRUPPO SPIE DESTRO	WARNING LIGHTS	LAMPES TEMOIN	WARNLICHTER	GRUPO DE INDICAD.
14	006029661	1	VOLTMETRO	VOLTMETER	VOLTMETRE	VOLTMETER	VOLTIMETRO
15	009414419	1	PLANCIA	PANEL	PLANCHE	WAND	TABLERO
16	009414420	4	VITE	SCREW	VIS	SCHRAUBE	TORNILLO
17	009414415	1	STAFFA SINISTRA	BRACKET	ETRIER	HALTER	SOPORTE
18	009414421	1	AMMORTIZZATORE	SHOCK ABSORBER	AMORTISSEUR	STOSSDAEMPFER	AMORTIGUADOR
19	009414411	1	SUPPORTO SUPERIORE	SUPPORT	SUPPORT	LAGER	SOPORTE
20	009414412	1	SUPPORTO INFERIORE	SUPPORT	SUPPORT	LAGER	SOPORTE
21	008400825	1	RONDELLA	WASHER	RONDELLE	SCHEIBE	ARANDELA
22	009414425	1	POMELLO	KNOB	BOUTON	KNEBELGRIFF	BOTON
23	009414408	1	SPESSORE IN GOMMA	FLEX PAD	CALE ELASTIQUE	ELASTICHE UNTER-	SUPLEMENTO ELA-
24	006029658	1	INDICATORE PRESSIONE OLIO	OIL PRESSURE GAUGE	INDICAT PRESS HUILE	OELDRUCKANZ.	INDICADOR
25	006029655	1	CONTACHILOMETRI	SPEEDOMETER - KM	COMPTEUR KILOME-	KILOMETERZAEHLER	CUENTAKILOMETROS
26	006030266	1	SPIA LOW TIRES	LOW TIRES WARN L.	TEMOIN LUM LOW TIRE	LOW TIRES	LOW TIRES
27	006030886	5	ANELLO	RING	BAGUE	RING	ANILLO
28	006030575	1	GRUPPO SPIE SINISTRO	WARNING LIGHTS	LAMPES TEMOIN	WARNLICHTER	GRUPO DE INDICAD.
29	006029659	1	INDICATORE TEMPERATURA OLIO	OIL TEMP GAUGE	INDICAT TEMP HUILE	OELTEMP-ANZ.	INDICADOR
30	006029657	1	INDICATORE LIVELLO CARBURANTE	FUEL LEVEL GAUGE	INDICAT NIVEAU ESS	KRAFTSTOFF. ANZ.	INDICADOR
31	008200815	1	DADO	NUT	ECROU	MUTTER	TUERCA

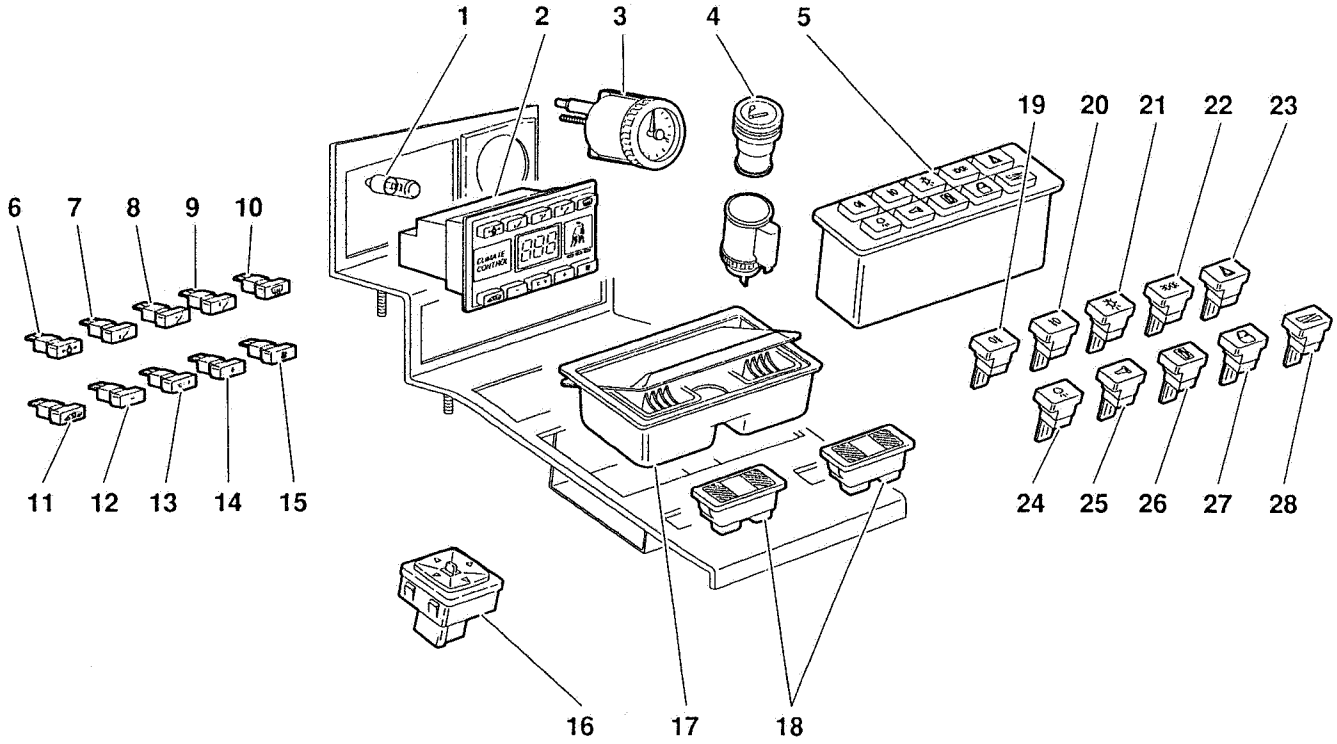
1
2
3
4
5
6
7
8
9
10
11
12
13
14
15
16
17
18
19
20
21
22
23
24
25
26
27
28

Riferimento Reference Référence Bezug Referencia	Codice Part number Numero des pièces Teilnummer Codigo	Quantità Quantity Quantité Anzahl Candidad	DESCRIZIONE	DESCRIPTION	DESCRIPTION	BESCHREIBUNG	DESCRIPCION
1	006330519	2	LAMPADA	BULB	LAMPE	LAMPE	BOMBILLA
2	006029692	1	CONSOLLE CLIMATIZZATORE	CONSOLE	CONSOLE	KONSOLE	CONSOLA
3	006030649	1	OROLOGIO	CLOCK	MONTRE	UHR	RELOJ
4	005930679	1	ACCENDISIGARI	CIGAR LIGHTER	ALLUME-CIGARE	ZIGARRENANZUENDER	ENCENDEDOR DE
5	006029672	1	PULSANTIERA	SWITCH PANEL	CLAVIER	SCHALTTAFEL	DECLADO
6	006027780	1	INTERRUT. MANDATA ARIA LATERALE	SWITCH	INTERRUPTEUR	SCHALTER	INTERRUPTOR
7	006026633	1	INTERRUT. MANDATA ARIA INFERIORE	SWITCH	INTERRUPTEUR	SCHALTER	INTERRUPTOR
8	006029741	1	INTERRUT. MANDATA ARIA FRONTALE	SWITCH	INTERRUPTEUR	SCHALTER	INTERRUPTOR
9	006026632	1	INTERRUT. MANDATA ARIA SUPER.	SWITCH	INTERRUPTEUR	SCHALTER	INTERRUPTOR
10	006026634	1	INTERRUT. DEFROSTER	SWITCH	INTERRUPTEUR	SCHALTER	INTERRUPTOR
11	006027081	1	INTERRUT. RICIRCOLO ARIA	SWITCH	INTERRUPTEUR	SCHALTER	INTERRUPTOR
12	006027082	1	INTERRUT. CON SIMBOLO NEGATIVO	SWITCH	INTERRUPTEUR	SCHALTER	INTERRUPTOR
13	006027083	1	INTERRUT. CON SIMBOLO °C/°F	SWITCH	INTERRUPTEUR	SCHALTER	INTERRUPTOR
14	006027084	1	INTERRUT. CON SIMBOLO POSITIVO	SWITCH	INTERRUPTEUR	SCHALTER	INTERRUPTOR
15	006027085	1	INTERRUT. COMANDO VENTOLA	SWITCH	INTERRUPTEUR	SCHALTER	INTERRUPTOR
16	006030339	1	INTERRUT. REGOLAZ. SPECCHI RETR.	SWITCH	INTERRUPTEUR	SCHALTER	INTERRUPTOR
17	005929709	1	POSACENERE	ASH-TRAY	CENDRIER	ASCHENBECHER	CENICERO
18	006029671	2	INTERRUTTORE ALZACRISTALLI	SWITCH	INTERRUPTEUR	SCHALTER	INTERRUPTOR
19	006029662	1	INTERRUTTORE LUCI DI POSIZIONE	SWITCH	INTERRUPTEUR	SCHALTER	INTERRUPTOR
20	006029663	1	INTERRUTTORE GENERALE LUCI	SWITCH	INTERRUPTEUR	SCHALTER	INTERRUPTOR
21	006029665	1	INTERRUT. LUCI FENDINEBBIA ANT.	SWITCH	INTERRUPTEUR	SCHALTER	INTERRUPTOR
22	006029666	1	INTERRUTTORE LUCE RETRONEBBIA	SWITCH	INTERRUPTEUR	SCHALTER	INTERRUPTOR
23	006029664	1	INTERRUTTORE HAZARD	SWITCH	INTERRUPTEUR	SCHALTER	INTERRUPTOR
24	006030484	1	INTERRUTTORE PLAFONIERA	SWITCH	INTERRUPTEUR	SCHALTER	INTERRUPTOR
25	006029667	1	INTERRUTTORE BLOCCAPORTE	SWITCH	INTERRUPTEUR	SCHALTER	INTERRUPTOR
26	006029669	1	INTERRUT. APERT. PORTELLO BENZ.	SWITCH	INTERRUPTEUR	SCHALTER	INTERRUPTOR
27	006029668	1	INTERRUTTORE SBLOCCAPORTE	SWITCH	INTERRUPTEUR	SCHALTER	INTERRUPTOR
28	006031357	1	INTERRUT. REGOLAZ. LUCE CRUSC.	SWITCH	INTERRUPTEUR	SCHALTER	INTERRUPTOR

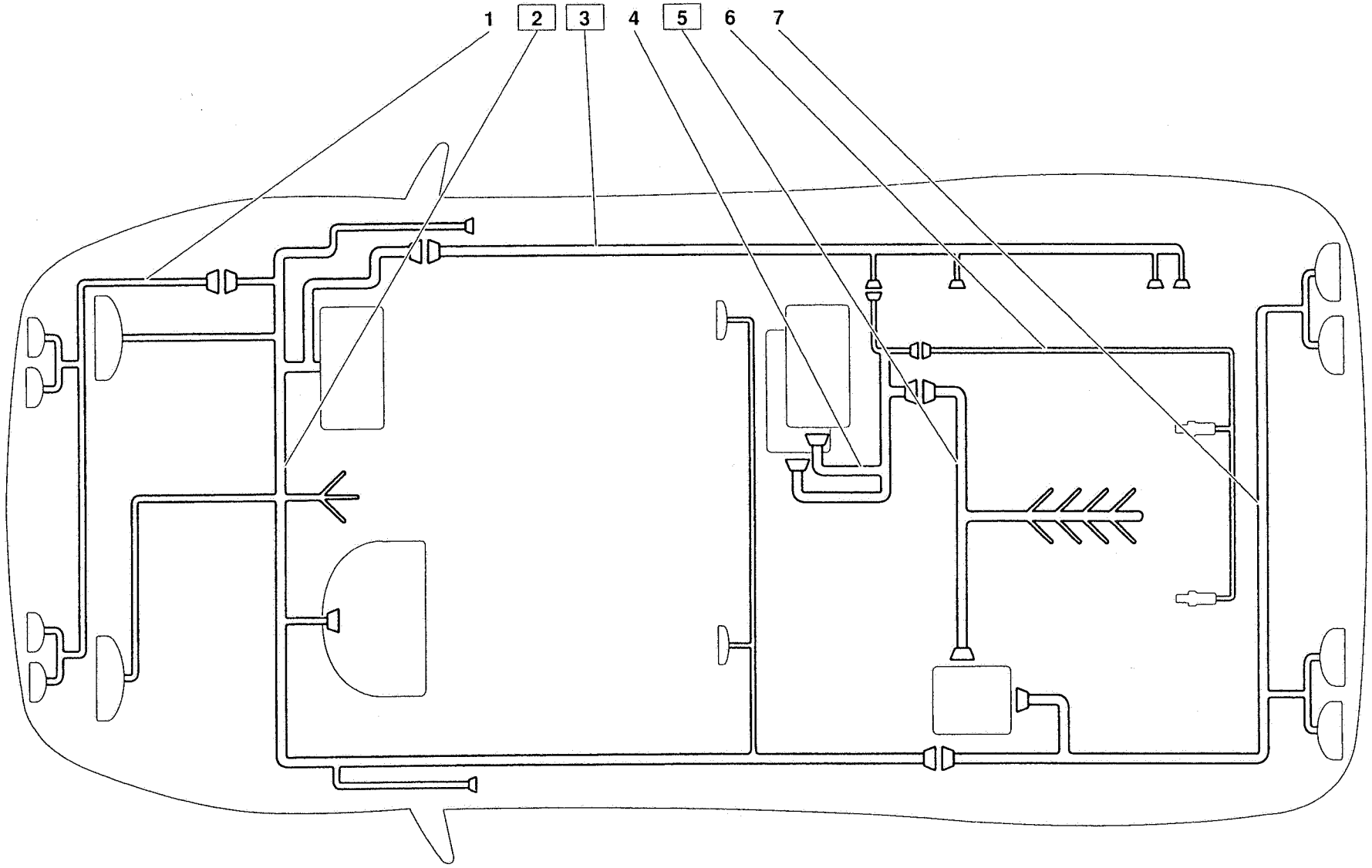
1
2
3
4
5
6
7

Riferimento Reference Référence Bezug Referencia	Codice Part number Numero des pièces Teilnummer Codigo	Quantità Quantity Quantité Anzahl Candidad	DESCRIZIONE	DESCRIPTION	DESCRIPTION	BESCHREIBUNG	DESCRIPCION
1	006130410	1	CABLAGGIO PARAURTI ANTERIORE	ELECT CABLE	CABLE	LEITUNG	CABLE
2	006129920	1	CABLAGGIO CENTRALE (fino alla 12595)	ELECT CABLE	CABLE	LEITUNG	CABLE
2	006133099	1	CABLAGGIO CENTRALE (dalla 12596 alla 12781)	ELECT CABLE	CABLE	LEITUNG	CABLE
2	006133332	1	CABLAGGIO CENTRALE (dalla 12782)	ELECT CABLE	CABLE	LEITUNG	CABLE
3	006130087	1	CABLAGGIO CENTRALINE CATALYST (fino alla 12540)	ELECT CABLE	CABLE	LEITUNG	CABLE
3	006132503	1	CABLAGGIO CENTRALINE CATALYST (dalla 12541)	ELECT CABLE	CABLE	LEITUNG	CABLE
4	006131376	1	CABLAGGIO CENTRALINE ACC./INIEZ.	ELECT CABLE	CABLE	LEITUNG	CABLE
5	006131375	1	CABLAGGIO MOTORE (fino alla 12348)	ELECT CABLE	CABLE	LEITUNG	CABLE
5	006132502	1	CABLAGGIO MOTORE (dalla 12349)	ELECT CABLE	CABLE	LEITUNG	CABLE
6	006131363	1	CABLAGGIO SONDE LAMBDA	ELECT CABLE	CABLE	LEITUNG	CABLE
7	006131590	1	CABLAGGIO PARAURTI POSTERIORE	ELECT CABLE	CABLE	LEITUNG	CABLE

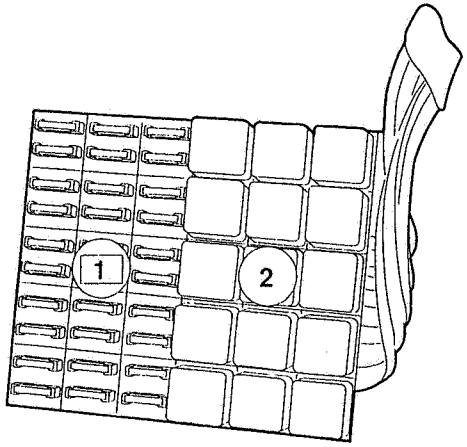
1
2

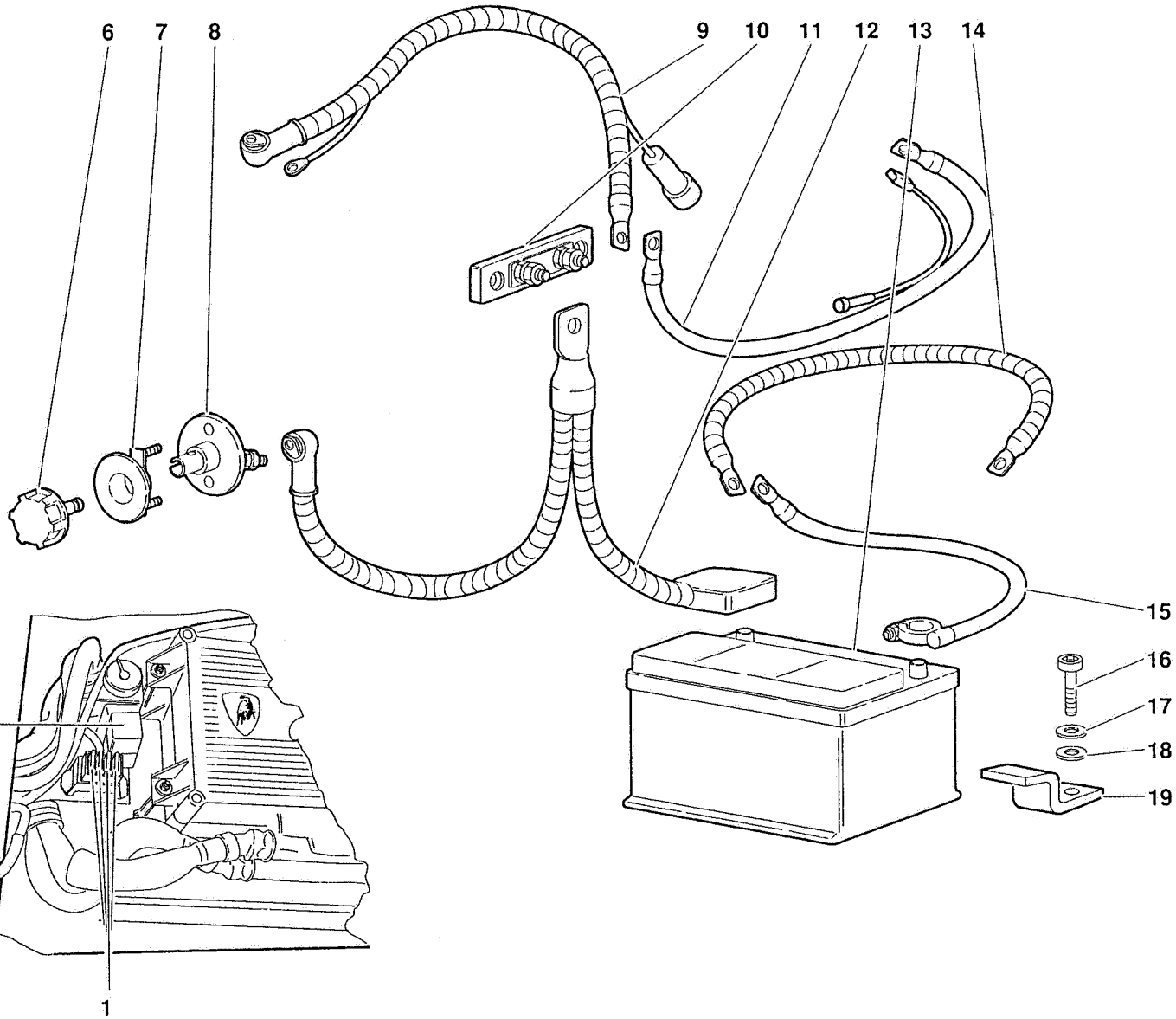
6
7
8
9
10
11
12
13
14
15
16
17
18
19
2
1

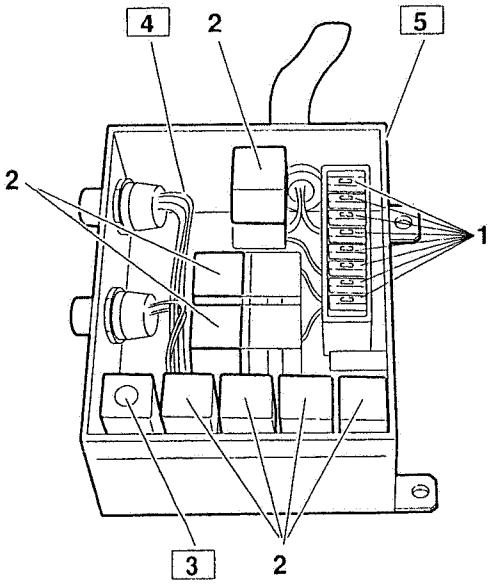
4
2
5
2
1
3
2

Riferimento Reference Référence Bezug Referencia	Codice Part number Numero des pièces Teilnummer Codigo	Quantità Quantity Quantité Anzahl Candidad	DESCRIZIONE	DESCRIPTION	DESCRIPTION	BESCHREIBUNG	DESCRIPCION
1	001626192		FUSIBILE DA 5 AMPERE	FUSE	FUSIBLE	SICHERUNG	FUSIBLE
1	001629257		FUSIBILE DA 7.5 AMPERE	FUSE	FUSIBLE	SICHERUNG	FUSIBLE
1	001626697		FUSIBILE DA 10 AMPERE	FUSE	FUSIBLE	SICHERUNG	FUSIBLE
1	001626193		FUSIBILE DA 15 AMPERE	FUSE	FUSIBLE	SICHERUNG	FUSIBLE
1	001629258		FUSIBILE DA 20 AMPERE	FUSE	FUSIBLE	SICHERUNG	FUSIBLE
1	001633966		FUSIBILE DA 25 AMPERE	FUSE	FUSIBLE	SICHERUNG	FUSIBLE
1	001629259		FUSIBILE DA 30 AMPERE	FUSE	FUSIBLE	SICHERUNG	FUSIBLE
2	006311155		TELERUTTORE BOSCH 0.332.015.006	RELAY	TELERUPTEUR	FERNSCHALTER	TELERRUPTOR
2	006319913		TELERUTTORE BOSCH 0.332.204.151	RELAY	TELERUPTEUR	FERNSCHALTER	TELERRUPTOR
2	006311154		TELERUTTORE BOSCH 0.332.014.151	RELAY	TELERUPTEUR	FERNSCHALTER	TELERRUPTOR
3	006033965		PORTADIODI ITALAMEC 454	RELAY	TELERUPTEUR	FERNSCHALTER	TELERRUPTOR
4	006130615	1	CABLAGGIO (fino 12595)	ELECT CABLE	CABLE	LEITUNG	CABLE
4	006132676	1	CABLAGGIO (dalla 12596)	ELECT CABLE	CABLE	LEITUNG	CABLE
5	006130086	1	SCATOLA TELER. POST. (fino 12595)	RELAY HOUSING	CARTER	GEHAUSE	CAJA
5	006132677	1	SCATOLA TELER. POST. (dalla 12596)	RELAY HOUSING	CARTER	GEHAUSE	CAJA
6	005931167	1	POMELLO	KNOB	BOUTON	KNEBELGRIFF	BOTON
7	005931299	1	FLANGIA	FLANGE	BRIDE	FLANSCH	BRIDA
8	005931163	1	BLOCCHETTO CONNESSIONE	CONNECTING BLOCK	PLAQUE DE JONCTION	ANSCHLUSSDOSE	PLACA DE EMPALME
9	006131371	1	CAVO DAL MOT. AVV. ALLA GIUNZIONE	ELECT CABLE	CABLE	LEITUNG	CABLE
10	001606170	1	GIUNZIONE	PLATE	PLAQUE	PLATTE	PLACA
11	006132507	1	CAVO DA ALTERNATORE A GIUNZIONE	ELECT CABLE	CABLE	LEITUNG	CABLE
12	006132157	1	CAVO DA BATTERIA A GIUNZIONE	ELECT CABLE	CABLE	LEITUNG	CABLE
13	001624948	1	BATTERIA	BATTERY	BATTERIE	BATTERIE	BATERIA
14	006130080	1	CAVO DAL MOTORE AL TELAIO	ELECT CABLE	CABLE	LEITUNG	CABLE
15	006130078	1	CAVO DALLA BATTERIA AL TELAIO	ELECT CABLE	CABLE	LEITUNG	CABLE
16	008700815	1	VITE	SCREW	VIS	SCHRAUBE	TORNILLO
17	008410819	1	RONDELLA	WASHER	RONDELLE	SCHEIBE	ARANDELA
18	008400816	1	RONDELLA	WASHER	RONDELLE	SCHEIBE	ARANDELA
19	004130608	1	STAFFA	BRACKET	ETRIER	HALTER	SOPORTE

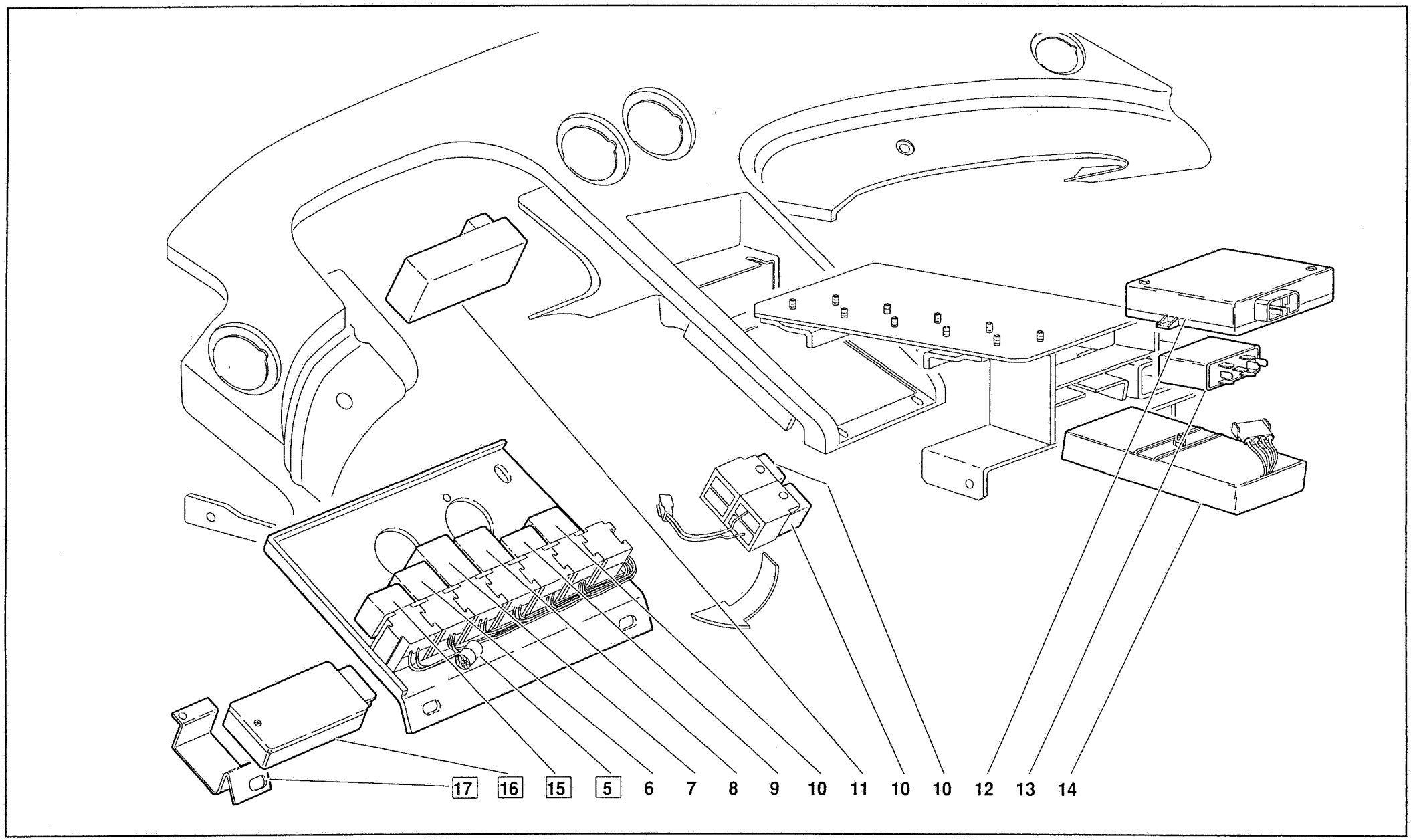
17
16
15
5
6
7
8
9
10
11
10
10
12
13
14

Riferimento Reference Référence Bezug Referencia	Codice Part number Numero des pièces Teilnummer Codigo	Quantità Quantity Quantité Anzahl Candidad	DESCRIZIONE	DESCRIPTION	DESCRIPTION	BESCHREIBUNG	DESCRIPCION
5	006131543	1	CABLAGG. TELERUTTORI (fino 12595)	ELECT CABLE	CABLE	LEITUNG	CABLE
5	006132780	1	CABLAGG. TELERUTTORI (dalla 12596)	ELECT CABLE	CABLE	LEITUNG	CABLE
6	006030676	1	INTERMITTENZA LUCI DI DIREZIONE	DEVICE FOR INT.OPER.	DISP.D'INTERMITTENCE	AUSSETZBETRIEBSV	DISP.DE INTERMITEN.
7	006031508	1	SEGNALATORE ACUSTICO CATALYST	BUZZER	BUZZER	BUZZER	BUZZER
8	006321335	1	TEMPORIZZATORE LUCI ABITACOLO	TIMER	TIMER	TIMER	TIMER
9	006311155	1	TELERUTTORE BOSCH 0.332.015.006	RELAY	TELERUPTEUR	FERNSCHALTER	TELERRUPTOR
10	006331913	3	TELERUTTORE BOSCH 0.332.204.151	RELAY	TELERUPTEUR	FERNSCHALTER	TELERRUPTOR
11	006031460	1	REOSTATO ILLUMIN. STRUMENTI	RHEOSTAT	RHEOSTAT	RHEOSTAT	REOSTATO
12	006032856	1	CENTRALINA ALZAVETRO SX	ECU	DISPOSITIF DE COM-	ELEKTRONENSTEUER-	CENTRALITA ELEC-
13	005929915	1	CENTR. CHIUSURA CENTRALIZZATA	LOCKING CENTR.	VERROUILLAGE C.	VERRIEGELUNG Z.	SEGURO PUERTA C.
14	006030677	1	CENTRALINA LOW TIRE	ECU	DISPOSITIF DE COM-	ELEKTRONENSTEUER-	CENTRALITA ELEC-
15	006030486	1	CICALINA LUCI ACCESE (dalla 12398)	BUZZER	TEMOIN	ANZEIGER	TESTIGO
16	006032678	1	ECU CONTROLLO SERVIZI (dalla 12596)	ECU	DISPOSITIF DE COM-	ELEKTRONENSTEUER-	CENTRALITA ELEC-
17	006032679	1	STAFFA (dalla 12596)	BRACKET	ETRIER	HALTER	SOPORTE

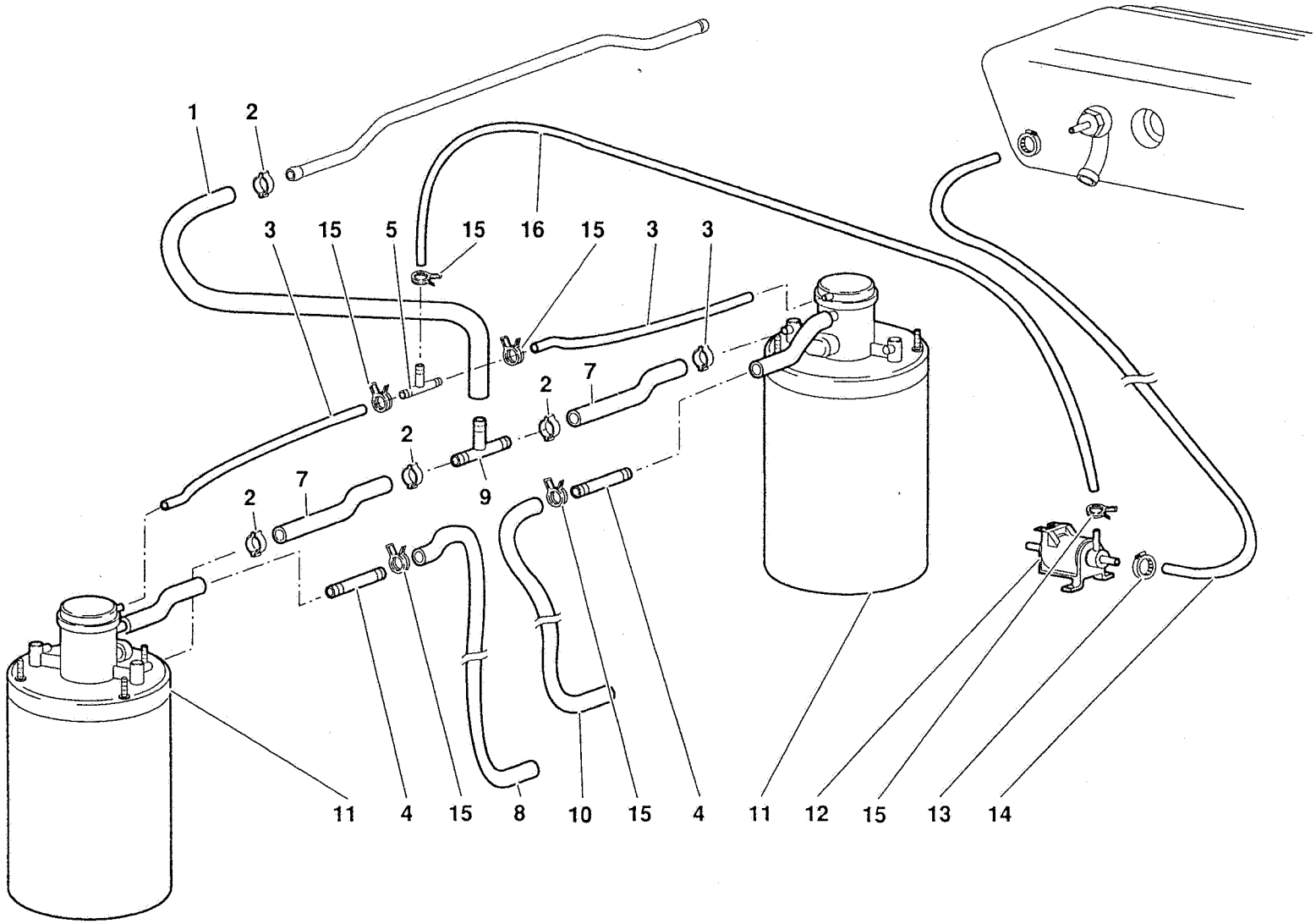
1
2
3
15
5
15
16
15
3
3
2
7
2
9
2
7
11
4
15
8
10
15
4
11
12
15
13
14

Riferimento Reference Référence Bezug Referencia	Codice Part number Numero des pièces Teilnummer Codigo	Quantità Quantity Quantité Anzahl Candidad	DESCRIZIONE	DESCRIPTION	DESCRIPTION	BESCHREIBUNG	DESCRIPCION
1	006231443	1	TUBO	PIPE	TUYAU	ROHR	TUBO
2	008830902	12	FASCETTA	STRAP	COLLIER	HALTEBAND	ABRAZADERA
3	006230460	2	TUBO	PIPE	TUYAU	ROHR	TUBO
4	006231341	2	RACCORDO	CONNECTION	RACCORD	STUTZEN	RACOR ORIENTABLE
5	007014169	1	RACCORDO ATRE VIE	T UNION	RACCORD	STUTZEN	RACOR ORIENTABLE
7	006230433	2	TUBO	PIPE	TUYAU	ROHR	TUBO
8	006231343	1	TUBO	PIPE	TUYAU	ROHR	TUBO
9	006220752	1	RACCORDO A TRE VIE	T UNION	RACCORD	STUTZEN	RACOR ORIENTABLE
10	006231342	1	TUBO	PIPE	TUYAU	ROHR	TUBO
11	006229306	2	FILTRO VAPORI	VAPOR TRAP	FILTRE DE VAPEURS	DAMPFFILTER	FILTRO DE VAPORES
12	004627300	1	ELETTROVALVOLA	ELECTRO-VALVE	SOUPAPE ELECTRIQUE	STEUERVENTIL	ELECTROVALVULA
13	008830122	2	FASCETTA	STRAP	COLLIER	HALTEBAND	ABRAZADERA
14	006230457	1	TUBO	PIPE	TUYAU	ROHR	TUBO
15	008830128	1	FASCETTA	STRAP	COLLIER	HALTEBAND	ABRAZADERA
16	006230456	10	TUBO	PIPE	TUYAU	ROHR	TUBO

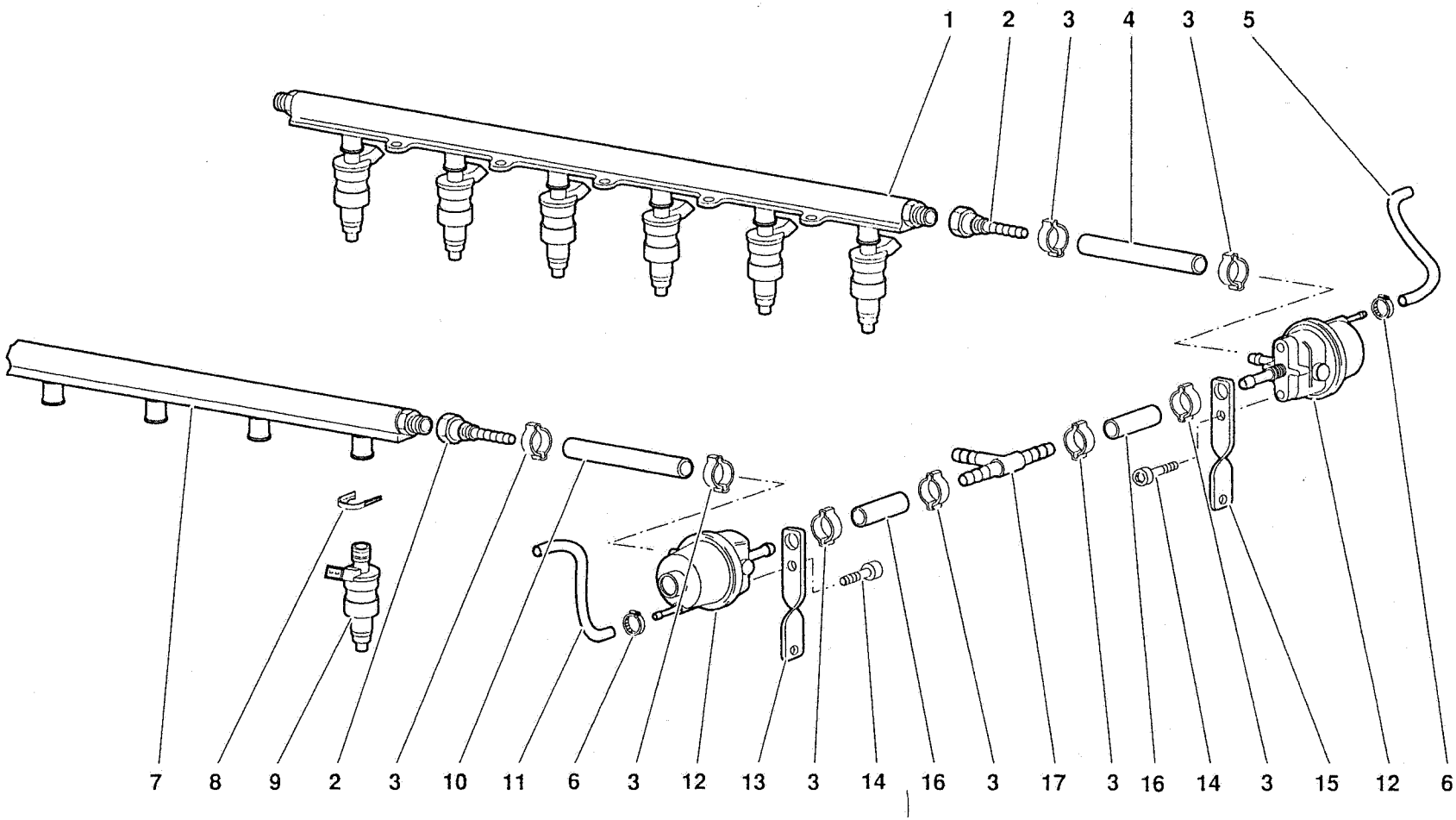

Diablo

LUGLIO 1991

IMPIANTO DI ALIMENTAZIONE - FUEL SYSTEM

TAV. CR 62.01.00

62

Riferimento Reference Référence Bezug Referencia	Codice Part number Numero des pièces Teilnummer Codigo	Quantità Quantity Quantité Anzahl Candidad	DESCRIZIONE	DESCRIPTION	DESCRIPTION	BESCHREIBUNG	DESCRIPCION
1	002027643	2	ASSIEME TUBAZIONE INIETTORI	INJECTOR ASSEMBLY	INJECTEUR	INIECTOR	INYECTOR
2	006227630	2	RACCORDO	CONNECTION	RACCORD	STUTZEN	RACOR ORIENTABLE
3	008830902	8	FASCETTA	STRAP	COLLIER	HALTEBAND	ABRAZADERA
4	002030229	1	TUBO	PIPE	TUYAU	ROHR	TUBO
5	001330451	1	TUBO	PIPE	TUYAU	ROHR	TUBO
6	008830128	2	FASCETTA	STRAP	COLLIER	HALTEBAND	ABRAZADERA
7	002026178	2	TUBAZIONE RIGIDA	RIGID PIPE	TUYAU	LEITUNG	TUBO
8	002027642	2	MOLLETTA	CLIP	AGRAFE	KLEMMSTUECK	SUJETADOR
9	002024396	12	INIETTORE	INJECTOR	INJECTEUR	INIECTOR	INYECTOR
10	002030231	1	TUBO	PIPE	TUYAU	ROHR	TUBO
11	001330452	1	TUBO	PIPE	TUYAU	ROHR	TUBO
12	002027648	2	REGOLATORE PRESSIONE	PRESSURE REGULAT.	REGULATEUR DE	DRUCKREGLER	REGULADOR DE
13	002030227	1	SUPPORTO	SUPPORT	SUPPORT	LAGER	SOPORTE
14	008700643	2	VITE	SCREW	VIS	SCHRAUBE	TORNILLO
15	002030228	1	SUPPORTO	SUPPORT	SUPPORT	LAGER	SOPORTE
16	002030233	2	TUBO	PIPE	TUYAU	ROHR	TUBO
17	002032279	1	RACCORDO A TRE VIE	CONNECTION	RACCORD	STUTZEN	RACOR ORIENTABLE

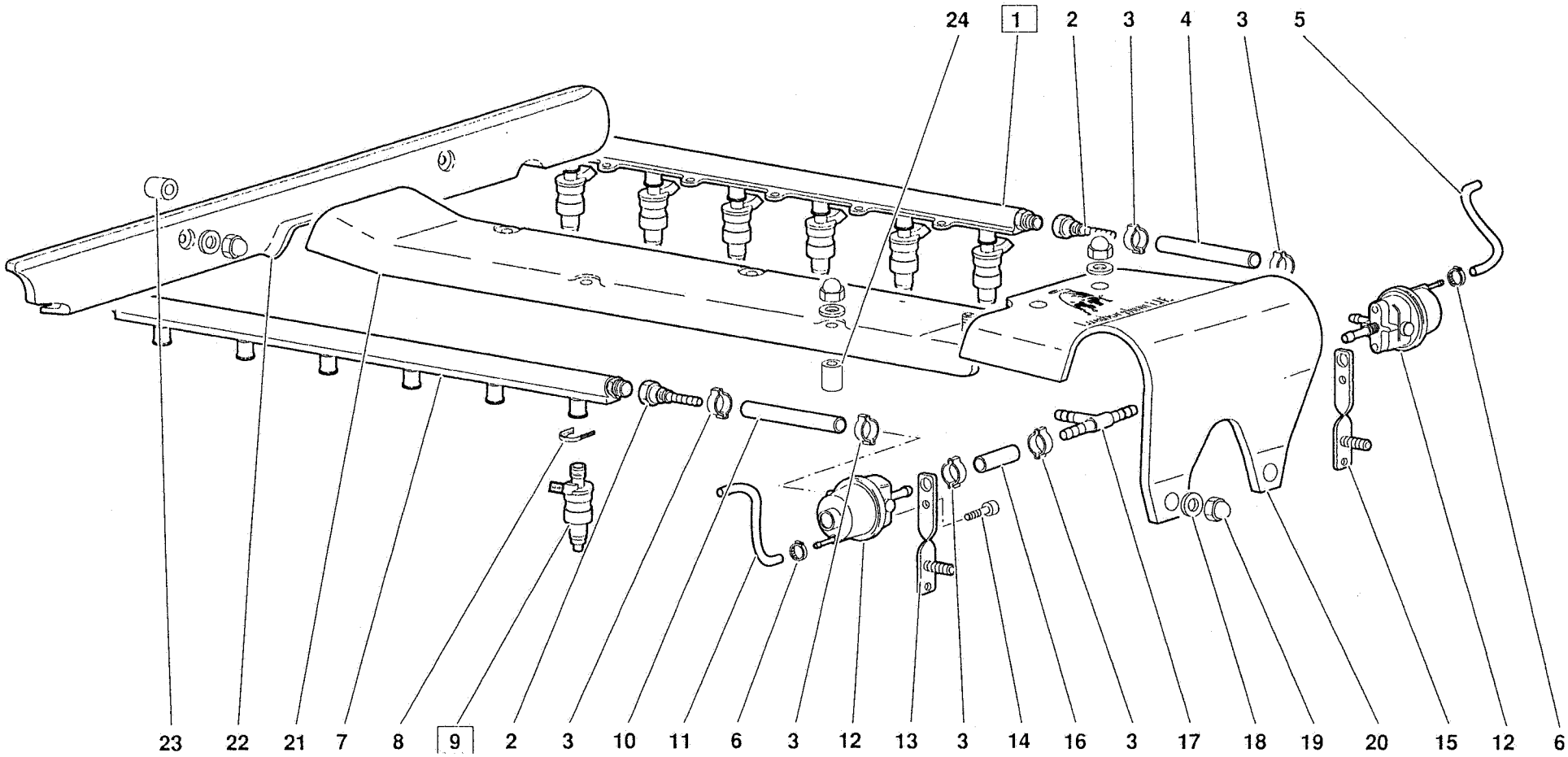

Diablo

GIUGNO - JUNE 1992

IMPIANTO DI ALIMENTAZIONE - FUEL SYSTEM

TAV. CR 62.01.02

62

Riferimento Reference Référence Bezug Referencia	Codice Part number Numero des pièces Teilnummer Codigo	Quantità Quantity Quantité Anzahl Candidad	DESCRIZIONE	DESCRIPTION	DESCRIPTION	BESCHREIBUNG	DESCRIPCION
1	002027643	2	TUBAZIONE E INIETTORI (fino 12337) (particolare intercambiabile)	INJECTOR ASSEMBLY	INJECTEUR	INIECTOR	INYECTOR
1	002032514	2	TUBAZIONE E INIETTORI (dalla 12338) (particolare compatibile solamente con il collettore di aspirazione 001332507)	INJECTOR ASSEMBLY	INJECTEUR	INIECTOR	INYECTOR
2	006227630	2	RACCORDO	CONNECTION	RACCORD	STUTZEN	RACOR ORIENTABLE
3	008830902	8	FASCETTA	STRAP	COLLIER	HALTEBAND	ABRAZADERA
4	002030229	1	TUBO	PIPE	TUYAU	ROHR	TUBO
5	001330451	1	TUBO	PIPE	TUYAU	ROHR	TUBO
6	008830128	2	FASCETTA	STRAP	COLLIER	HALTEBAND	ABRAZADERA
7	002026178	2	TUBAZIONE RIGIDA	RIGID PIPE	TUYAU	LEITUNG	TUBO
8	002027642	2	MOLLETTA	CLIP	AGRAFE	KLEMMSTUECK	SUJETADOR
9	002024396	12	INIETTORE (fino alla 12337) (particolare intercambiabile)	INJECTOR	INJECTEUR	INIECTOR	INYECTOR
9	002032496	12	INIETTORE (dalla 12338) (particolare compatibile solamente con il collettore di aspirazione 001332507)	INJECTOR	INJECTEUR	INIECTOR	INYECTOR
10	002030231	1	TUBO	PIPE	TUYAU	ROHR	TUBO
11	001330452	1	TUBO	PIPE	TUYAU	ROHR	TUBO
12	002027648	2	REGOLATORE PRESSIONE	PRESSURE REGULAT.	REGULATEUR DE	DRUCKREGLER	REGULADOR DE
13	002032830	1	SUPPORTO SINISTRO	SUPPORT	SUPPORT	LAGER	SOPORTE
14	008700643	2	VITE	SCREW	VIS	SCHRAUBE	TORNILLO
15	002032829	1	SUPPORTO DESTRO	SUPPORT	SUPPORT	LAGER	SOPORTE
16	002030233	2	TUBO	PIPE	TUYAU	ROHR	TUBO
17	002032279	1	RACCORDO A TRE VIE	CONNECTION	RACCORD	STUTZEN	RACOR ORIENTABLE
18	008400606	10	RONDELLA	WASHER	RONDELLE	SCHEIBE	ARANDELA
19	008200620	10	DADO	NUT	ECROU	MUTTER	TUERCA
20	002032408	1	PROTEZIONE REGOLATORI DI PRESS.	SHIELD	PROTECTION	ABDECKUNG	DEFENSA
21	001632838	1	PROTEZIONE CABLAGGIO INIEZIONE	SHIELD	PROTECTION	ABDECKUNG	DEFENSA
22	001631652	1	PROTEZIONE CABLAGGIO SU PARAF.	SHIELD	PROTECTION	ABDECKUNG	DEFENSA
23	001632588	2	DISTANZIALE	SPACER	ENTRETOISE	ABSTANDSTUECK	SEPARADOR
24	001331681	4	DISTANZIALE	SPACER	ENTRETOISE	ABSTANDSTUECK	SEPARADOR

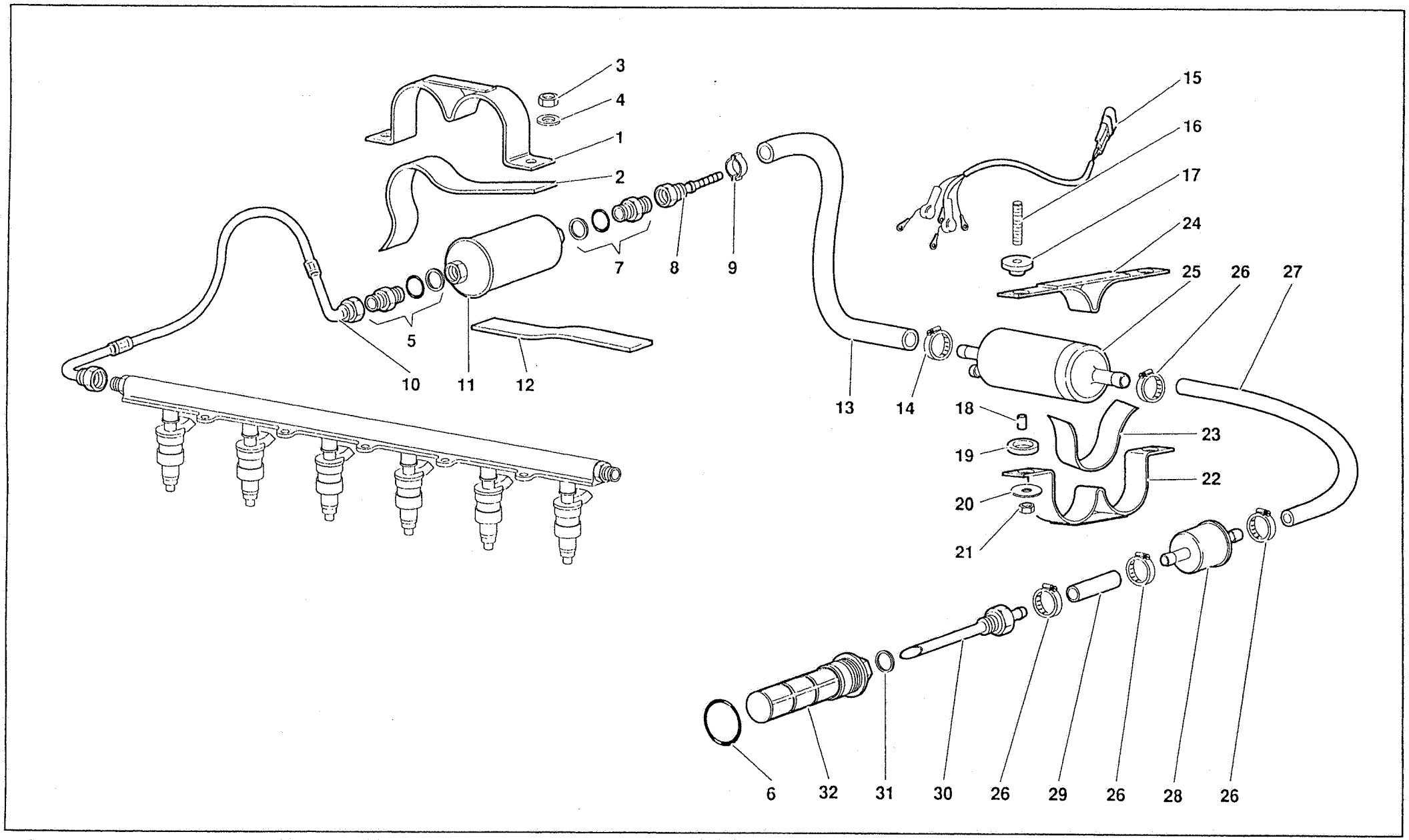

Diablo

LUGLIO 1991

IMPIANTO DI ALIMENTAZIONE - FUEL SYSTEM

TAV. CR 62.02.00

62

Riferimento Reference Référence Bezug Referencia	Codice Part number Numero des pièces Teilnummer Codigo	Quantità Quantity Quantité Anzahl Candidad	DESCRIZIONE	DESCRIPTION	DESCRIPTION	BESCHREIBUNG	DESCRIPCION
1	006230214	1	SUPPORTO FILTRI	SUPPORT	SUPPORT	LAGER	SOPORTE
2	006232169	1	GUARNIZIONE	GASKET	GUARNITURE	DICHTUNG	GUARNIZIONE
3	008200606	2	DADO	GASKET	GUARNITURE	DICHTUNG	GUARNIZIONE
4	008400607	2	RONDELLA	WASHER	RONDELLE	SCHEIBE	ARANDELA
5	006230564	2	RACCORDO	CONNECTION	RACCORD	STUTZEN	RACOR ORIENTABLE
6	008603703	2	ANELLO TENUTA	SEAL	JOINT D'ETANCHEITE	DICHTRING	JUNTA HERMETICA
7	005122740	2	RACCORDO	CONNECTION	RACCORD	STUTZEN	RACOR ORIENTABLE
8	006227630	2	RACCORDO	CONNECTION	RACCORD	STUTZEN	RACOR ORIENTABLE
9	008830902	2	FASCETTA	STRAP	COLLIER	HALTEBAND	ABRAZADERA
10	006231554	1	TUBO PER BANCATA 7 - 12	PIPE	TUYAU	ROHR	TUBO
10	006231552	1	TUBO PER BANCATA 1 - 6	PIPE	TUYAU	ROHR	TUBO
11	002030563	2	FILTRO COMBUSTIBILE	FUEL FILTER	FILTRE A COMBUSTI-	KRAFTSTOFFILTER	FILTRO DE COMBUS-
12	006232168	1	GUARNIZIONE	GASKET	GUARNITURE	DICHTUNG	GUARNIZIONE
13	006230218	2	TUBO	PIPE	TUYAU	ROHR	TUBO
14	008831117	2	FASCETTA	STRAP	COLLIER	HALTEBAND	ABRAZADERA
15	006130194	1	CABLAGGIO POMPE BENZINA	ELECT CABLE	CABLE	LEITUNG	CABLE
16	008300803	2	PRIGIONIERO	STUD	GOUJON	STIFTSCHRAUBE	ESPARRAGO
17	001701495	2	ANELLO GOMMA	RUBBER RING	BAGUE CAOUTCHOUC	GUMMIRING	GUARNICION DE
18	001701592	2	GRANO	DOWEL	ERGOT	PASSTIFT	PITON
19	001707163	2	ANELLO GOMMA	RUBBER RING	BAGUE CAOUTCHOUC	GUMMIRING	GUARNICION DE
20	008400804	2	RONDELLA	WASHER	RONDELLE	SCHEIBE	ARANDELA
21	008200809	2	DADO	NUT	ECROU	MUTTER	TUERCA
22	006229532	1	FASCETTA	STRAP	COLLIER	HALTEBAND	ABRAZADERA
23	006226900	2	GUARNIZIONE	GASKET	GUARNITURE	DICHTUNG	GUARNIZIONE
24	006229533	1	PIASTRA	PLATE	PLAQUE	PLATTE	PLACA
25	002024398	2	POMPA ALIMENTAZIONE	FUEL PUMP	POMPE D'ALIMENTA-	KRAFTSTOFFPUMPE	BOMBA DE ALIMENTA-
26	008831320	8	FASCETTA	STRAP	COLLIER	HALTEBAND	ABRAZADERA
27	006230225	2	TUBO	PIPE	TUYAU	ROHR	TUBO
28	006229221	2	FILTRO COMBUSTIBILE	FUEL FILTER	FILTRE A COMBUSTI-	KRAFTSTOFFILTER	FILTRO DE COMBUS-
29	006230226	2	TUBO	PIPE	TUYAU	ROHR	TUBO
30	006230175	2	TUBO PESCANTE	PIPE	TUYAU	ROHR	TUBO
31	008402007	2	RONDELLA	WASHER	RONDELLE	SCHEIBE	ARANDELA
32	006229580	2	PREFILTRO A RETE METALLICA	NET	FILET	NETZ	REDECILLA

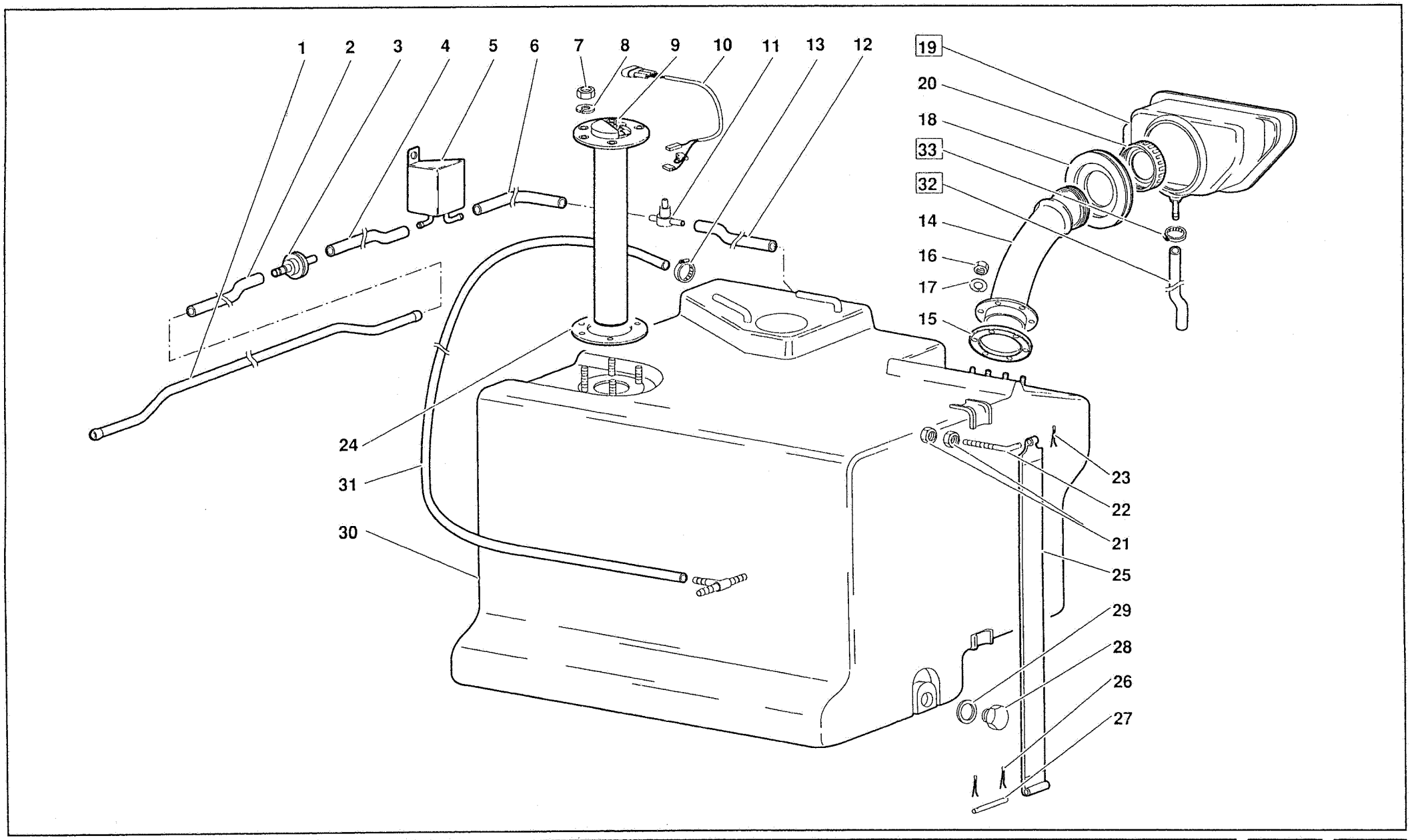
1
2
3
4
5
6
7
8
9
10
11
13
12
19
20
18
33
32
14
16
17
15
24
31
30
23
22
21
25
29
28
26
27

Riferimento Reference Référence Bezug Referencia	Codice Part number Numero des pièces Teilnummer Codigo	Quantità Quantity Quantité Anzahl Candidad	DESCRIZIONE	DESCRIPTION	DESCRIPTION	BESCHREIBUNG	DESCRIPCION
1	006231441	1	TUBO IN RAME	PIPE	TUYAU	ROHR	TUBO
2	006231442	1	TUBO	PIPE	TUYAU	ROHR	TUBO
3	006229379	1	VALVOLA DI SOVRAPRESSIONE	SAFETY VALVE	SOUPAPE DE SURETE	SICHERHEITSVENTIL	VALVULA DE SEGU-
4	006230435	1	TUBO	PIPE	TUYAU	ROHR	TUBO
5	006231444	1	SEPARATORE VAPORI BENZINA	VAPOUR TANK	SEPARATEUR	ABSCHEIDER	SEPARADOR
6	006230437	1	TUBO	PIPE	TUYAU	ROHR	TUBO
7	008200501	5	DADO	NUT	ECROU	MUTTER	TUERCA
8	008410502	5	RONDELLA	WASHER	RONDELLE	SCHEIBE	ARANDELA
9	006229648	1	INDICATORE LIVELLO	LEVEL GAUGE	FLOTTUER	STANDANZEIGER	INDICADOR DE NIVEL
10	006130617	1	CABLAGGIO GALLEGGIANTE	ELECT CABLE	CABLE	LEITUNG	CABLE
11	006230531	1	VALVOLA SICUREZZA	SAFETY VALVE	SOUPAPE DE SURETE	SICHERHEITSVENTIL	VALVULA DE SEGU-
12	006230438	1	TUBO	PIPE	TUYAU	ROHR	TUBO
13	008831117	2	FASCETTA	STRAP	COLLIER	HALTEBAND	ABRAZADERA
14	006221128	1	TUBO INTRODUZIONE	FILLER TUBE	TUBULURE DE REM-	EINFUELLSTUTZEN	CUELLO DE CARGA
15	006205360	1	GUARNIZIONE	GASKET	GUARNITURE	DICHTUNG	GUARNIZIONE
16	008200401	6	DADO	NUT	ECROU	MUTTER	TUERCA
17	008410402	6	RONDELLA	WASHER	RONDELLE	SCHEIBE	ARANDELA
18	009409215	1	GUARNIZIONE	GASKET	GUARNITURE	DICHTUNG	GUARNIZIONE
19	009490517	1	SCATOLA (dalla 12471 sostit. 009490506)	CASE	CARTER	GEHAUSE	CAJA
20	006219224	1	TAPPO SERBATOIO	TANK CAP	BOUCHON	SCHRAUBDECKEL	TAPON
21	008200808	2	DADO	NUT	ECROU	MUTTER	TUERCA
22	006226884	1	TIRANTE	TIE ROD	TIRANT	STANGE	VARILLA
23	008820304	1	COPIGLIA	SPLIT PIN	GOUPILLE FENDUE	SPLINT	PASADOR ABIERTO
24	006229649	1	GUARNIZIONE	GASKET	GUARNITURE	DICHTUNG	GUARNIZIONE
25	006229506	1	TIRANTE	TIE ROD	TIRANT	STANGE	VARILLA
26	008820201	2	COPIGLIA	SPLIT PIN	GOUPILLE FENDUE	SPLINT	PASADOR ABIERTO
27	006231344	1	PERNO	PIN	AXE	BOLZEN	EJE
28	008931203	1	TAPPO DI SCARICO	DRAIN PLUG	BOUCHON DE VIDANG.	VERSCHLUSSCHRAUB.	TAPON DE VACIADO
29	008401219	1	RONDELLA	WASHER	RONDELLE	SCHEIBE	ARANDELA
30	006229504	1	SERBATOIO COMBUSTIBILE	FUEL TANK	RESERVOIR	BEHAELTER	TANQUE
31	006230215	1	TUBO	PIPE	TUYAU	ROHR	TUBO
32	009490516	1	TUBO (dalla 12471 sostit. 009490513)	PIPE	TUYAU	ROHR	TUBO
33	008832205	1	FASCETTA (dalla 12471)	STRAP	COLLIER	HALTEBAND	ABRAZADERA

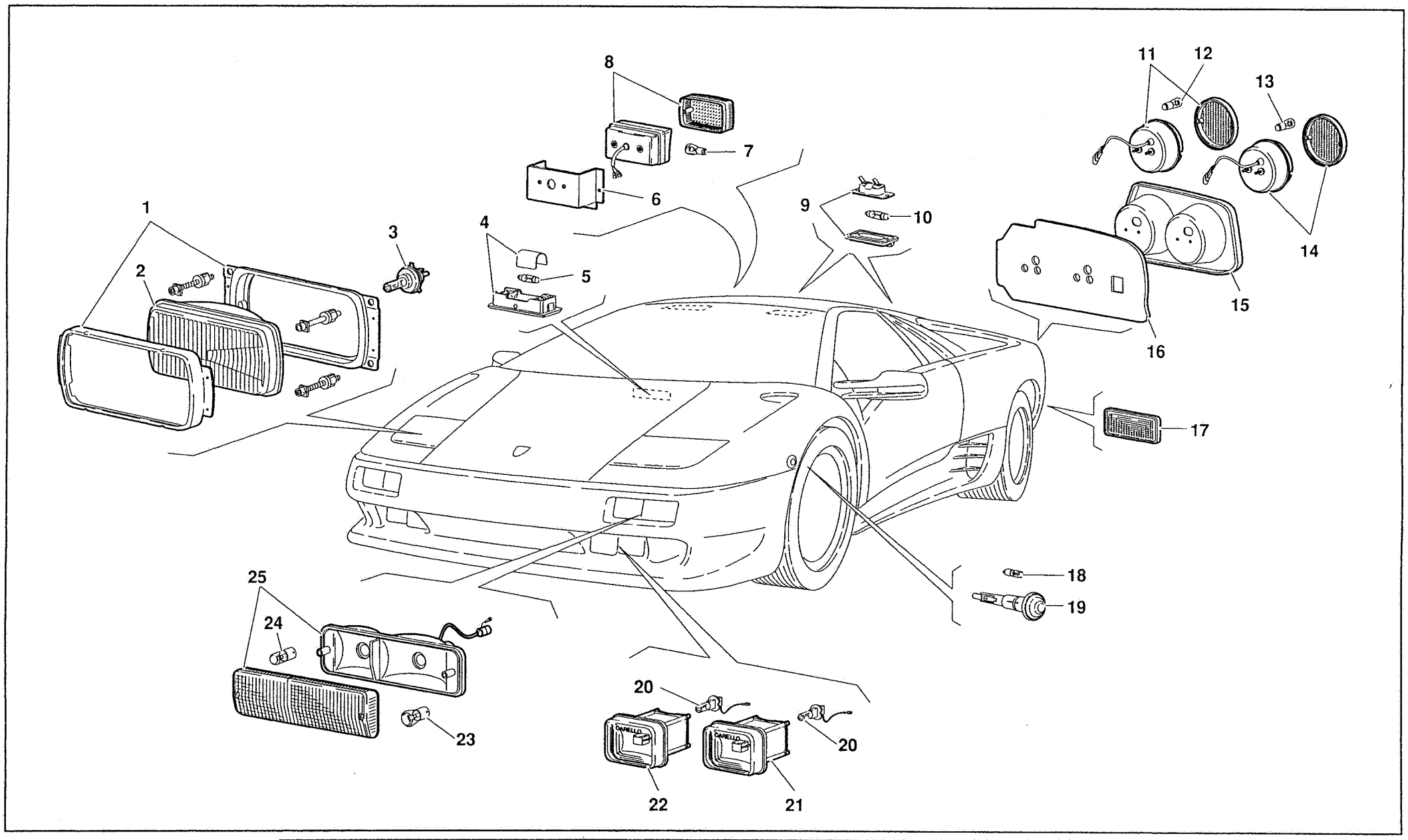

Diablo

LUGLIO 1991

DISPOSITIVI DI ILLUMINAZIONE - LIGHTS

TAV. CR 63.01.00

63

Riferimento Reference Référence Bezug Referencia	Codice Part number Numero des pièces Teilnummer Codigo	Quantità Quantity Quantité Anzahl Candidad	DESCRIZIONE	DESCRIPTION	DESCRIPTION	BESCHREIBUNG	DESCRIPCION
1	006331631	2	CORNICE	FRAME	MONTURE	RAHMEN	MARCO
2	006331753	2	PROIETTORE ANTERIORE	HEADLAMP	PROJECTEUR	SCHEINWERFER	PROYECTOR
3	006329694	2	LAMPADA	BULB	LAMPE	LAMPE	BOMBILLA
4	006329700	3	PLAFONIERA	CEILING LAMP	PLAFONNIER	DECKENLEUCHTE	PANTALLA
5	006329698	3	LAMPADA	BULB	LAMPE	LAMPE	BOMBILLA
6	009410211	1	SUPPORTO DESTRO	SUPPORT	SUPPORT	LAGER	SOPORTE
6	009410212	1	SUPPORTO SINISTRO	SUPPORT	SUPPORT	LAGER	SOPORTE
7	006317094	2	LAMPADA	BULB	LAMPE	LAMPE	BOMBILLA
8	006329830	1	FANALE RETROMARCIA (LATO DX)	REVERSE LAMP	FEU DE RECUL	RUECKFAHRLEUCHTE	LAMPARA DE M.A.
8	006329831	1	RETRONEBBIA (LATO SX)	REAR FOG LIGHT	ANTIBROUILLARD ARR.	NEBELLEUCHTE	ANTINIEBLA POST.
9	006328344	2	FANALE TARGA	LICENCE PLATE LAMP	FEU DE PLAQUE	NUMMERNSCHILD-	LAMPARA DE MATRI-
10	006617095	2	LAMPADA	BULB	LAMPE	LAMPE	BOMBILLA
11	006329828	2	FANALE POST LUCI POSIZIONE E STOP	TAIL LIGHT/BRAKE L.	FEUX ARR.POSIT./STOP	HINTERE LEUCHTE	LAMPARA POSTERIOR
12	006617091	2	LAMPADA	BULB	LAMPE	LAMPE	BOMBILLA
13	006617094	2	LAMPADA	BULB	LAMPE	LAMPE	BOMBILLA
14	006329829	2	INDICATORE DI DIREZIONE POST.	TURNING LIGHT	CLIGNOTTANT	BLINKER	FANALE
15	009444108	1	CORNICE SINISTRA	FRAME	MONTURE	RAHMEN	MARCO
15	009444100	1	CORNICE DESTRA	FRAME	MONTURE	RAHMEN	MARCO
16	009411301	1	PROTEZIONE ANTICALORE SINISTRA	PANEL	PANNEAU	VERKLEIDUNG	CONTRAPANEL
16	009411300	1	PROTEZIONE ANTICALORE DESTRA	PANEL	PANNEAU	VERKLEIDUNG	CONTRAPANEL
17	006319022	2	CATADIOTTRO	REFLECTOR	CATADIOPTRE	RUECKSTRAHLER	CATAFAROS
18	006329897	2	LAMPADA	BULB	LAMPE	LAMPE	BOMBILLA
19	006329832	2	INDICATORE DIREZIONALE LATERALE	TURNING LIGHT	CLIGNOTTANT	BLINKER	FANALE
20	006329695	4	LAMPADA	BULB	LAMPE	LAMPE	BOMBILLA
21	006329688	2	FENDINEBBIA	FOG LAMP	PHARE BROUILLARD	NEBELSCHEINWERFER	FARO PARA NIEBLA
22	006329689	2	FLASH DIURNO	FLASH LIGHT	APPEL DE JOUR	TAGESLEUCHTE	FARO DIURNO
23	006317094	2	LAMPADA	BULB	LAMPE	LAMPE	BOMBILLA
24	006329696	2	LAMPADA	BULB	LAMPE	LAMPE	BOMBILLA
25	006329690	1	LUCE DI POS. E INDIC DIREZIONE	FRONT LAMP	LANTERNE AV	VORDERE LEUCHTE	LAMPARA ANTERIOR
25	006329691	1	FANALE ANT DX DI POSIZ. E DI DIREZ.	FRONT LAMP	LANTERNE AV	VORDERE LEUCHTE	LAMPARA ANTERIOR