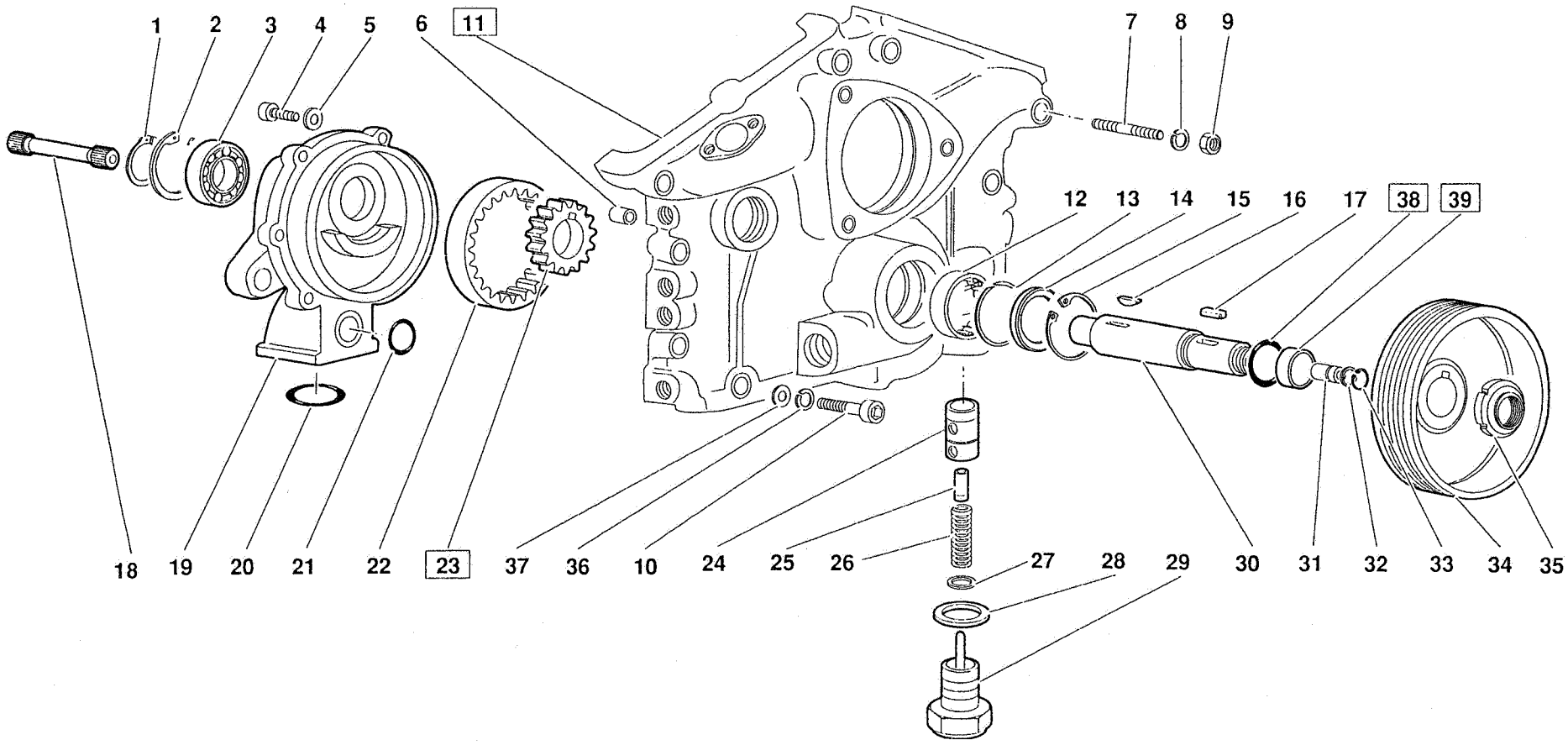

Diablo

GIUGNO - JUNE 1992

POMPA OLIO MOTORE - ENGINE OIL PUMP

TAV. CR 15.01.01

15

Riferimento Reference Référence Bezug Referencia	Codice Part number Numero des pièces Teilnummer Codigo	Quantità Quantity Quantité Anzahl Candidad	DESCRIZIONE	DESCRIPTION	DESCRIPTION	BESCHREIBUNG	DESCRIPCION
1	008582501	1	ANELLO RITEGNO	RETAINER RING	ARRETOIR	HALTERING	RETENEDOR
2	008575001	1	ANELLO RITEGNO	RETAINER RING	ARRETOIR	HALTERING	RETENEDOR
3	008502509	1	CUSCINETTO	BEARING	ROULEMENT	LAGER	RODAMIENTO
4	008700624	6	VITE	SCREW	VIS	SCHRAUBE	TORNILLO
5	008410602	6	RONDELLA	WASHER	RONDELLE	SCHEIBE	ARANDELA
6	008851304	2	GRANO	DOWEL	ERGOT	PASSTIFT	PITON
7	008300904	2	PRIGIONIERO L = 45 MM	STUD	GOUJON	STIFTSCHRAUBE	ESPARRAGO
7	008300905	2	PRIGIONIERO L = 55 MM	STUD	GOUJON	STIFTSCHRAUBE	ESPARRAGO
7	008300902	4	PRIGIONIERO L = 35 MM	STUD	GOUJON	STIFTSCHRAUBE	ESPARRAGO
7	008300903	2	PRIGIONIERO L = 40 MM	STUD	GOUJON	STIFTSCHRAUBE	ESPARRAGO
8	008400806	10	RONDELLA	WASHER	RONDELLE	SCHEIBE	ARANDELA
9	008200816	10	DADO	NUT	ECROU	MUTTER	TUERCA
10	008700822	2	VITE	SCREW	VIS	SCHRAUBE	TORNILLO
11	001229182	1	COPERCHIO DISTRIBUZIONE (Per esigenze di lavorazione questo particolare non è più fornito singolarmente ma nell'assieme 403400100)	TIMING COVER	COUVERCLE	DECKEL	TAPA
12	008523513	1	CUSCINETTO	BEARING	ROULEMENT	LAGER	RODAMIENTO
13	008574502	1	ANELLO DI SPALLAMENTO	RING	BAGUE	RING	ANILLO
14	008613507	1	ANELLO TENUTA	SEAL	JOINT D'ETANCHEITE	DICHTRING	JUNTA HERMETICA
15	008575000	1	ANELLO RITEGNO	RETAINER RING	ARRETOIR	HALTERING	RETENEDOR
16	008860508	1	LINGUETTA	KEY	LINGUET	SCHEIBENFEDER	CHAVETA
17	008860808	1	LINGUETTA	KEY	LINGUET	SCHEIBENFEDER	CHAVETA
18	001521899	1	BARRA TORSIONE	TORSION SHAFT	BARRE DE TORSION	DREHSTABFEDER	BARRA DE TORSION
19	001530837	1	COPERCHIO POMPA OLIO	OIL PUMP COVER	COUVERCLE	DECKEL	TAPA
20	008603501	1	ANELLO TENUTA	SEAL	JOINT D'ETANCHEITE	DICHTRING	JUNTA HERMETICA
21	008601701	1	ANELLO TENUTA	SEAL	JOINT D'ETANCHEITE	DICHTRING	JUNTA HERMETICA
22	001530839	1	INGRANAGGIO CONDOTTO	DRIVEN GEAR	PIGNON CONDUIT	ANGETRIEBENES	PINON CONDUCIDO
23	001530838	1	INGR. CONDUTTORE (fino alla 12742)	GEAR	PIGNON	ZAHRAD	PINON
23	001532497	1	INGR. CONDUTTORE (dalla 12743) (part. compatibile sulle vetture precedenti)	GEAR	PIGNON	ZAHRAD	PINON
24	001228118	1	BUSSOLA	BUSHING	DOUILLE	GEWINDEBUECHSE	CASQUILLO
25	001526871	1	PISTONCINO OTTURATORE	PLUNGER	PISTON	STOESSEL	EMBOLO
26	001519888	1	MOLLA	SPRING	RESSORT	FEDER	RESORTE
27	001524378	1	DISTANZIALE	SPACER	ENTRETOISE	ABSTANDSTUECK	SEPARADOR
28	008402604	1	RONDELLA	WASHER	RONDELLE	SCHEIBE	ARANDELA
29	001524375	1	TAPPO	PLUG	BOUCHON	STOPFEN	TAPON
30	001531819	1	ALBERO	SHAFT	ARBRE	WELLE	ARBOL
31	001525193	1	NOTTOLINO	PAWL	CLIQUET	KLINKE	SEGURO

Riferimento Reference Référence Bezug Referencia	Codice Part number Numero des pièces Teilnummer Codigo	Quantità Quantity Quantité Anzahl Candidad	DESCRIZIONE	DESCRIPTION	DESCRIPTION	BESCHREIBUNG	DESCRIPCION
32	008601301	1	ANELLO TENUTA	SEAL	JOINT D'ETANCHEITE	DICHTRING	JUNTA HERMETICA
33	008571901	1	ANELLO RITEGNO	RETAINER RING	ARRETOIR	HALTERING	RETENEDOR
34	001525032	1	PULEGGIA	PULLEY	POULIE	RIEMENSCHEIBE	POLEA
35	008253001	1	GHIERA	PLUG	VIROLE	GEWINDERING	VIROLA
36	008410806	2	RONDELLA	WASHER	RONDELLE	SCHEIBE	ARANDELA
37	008400806	2	RONDELLA	WASHER	RONDELLE	SCHEIBE	ARANDELA
38	008602603	1	ANELLO TENUTA (dalla 12294) (particolare intercambiabile da accoppiare con 001531818)	SEAL	JOINT D'ETANCHEITE	DICHTRING	JUNTA HERMETICA
39	001531818	1	PISTA ANELLO TENUTA (dalla 12294) (particolare intercambiabile da accoppiare con 008602603)	SPACER	ENTRETOISE	ABSTANDSTUECK	SEPARADOR

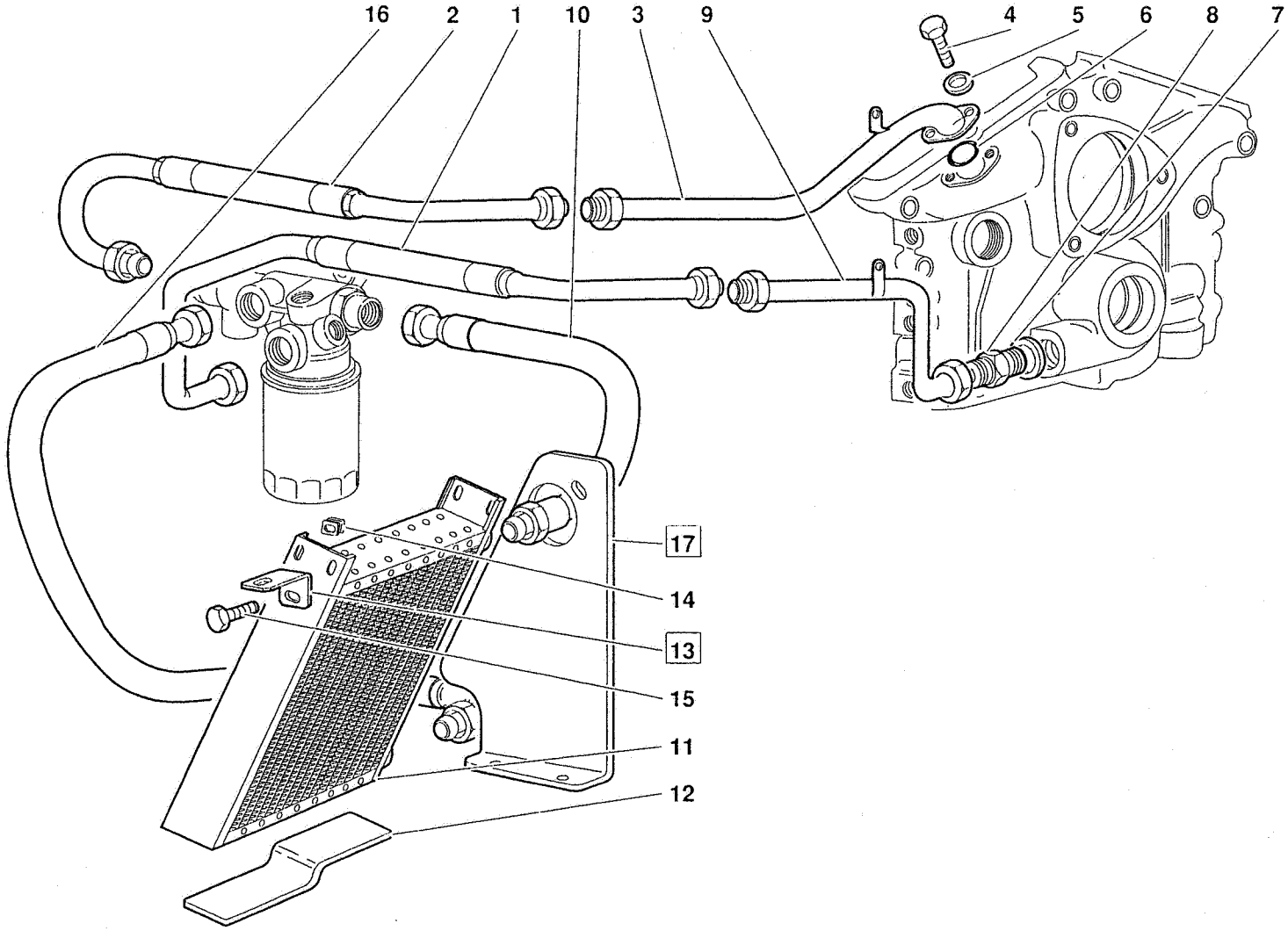

CIRCUITO OLIO MOTORE - ENGINE OIL SYSTEM

TAV. CR 15.02.01

Riferimento Reference Référence Bezug Referencia	Codice Part number Numero des pièces Teilnummer Codigo	Quantità Quantity Quantité Anzahl Candidad	DESCRIZIONE	DESCRIPTION	DESCRIPTION	BESCHREIBUNG	DESCRIPCION
1	001531858	1	TUBO FLESSIBILE	FLEX. HOSE	TUYAU FLEXIBLE	SCHLAUCH	MANGA FLEXIBLE
2	001531828	1	TUBO FLESSIBILE	FLEX. HOSE	TUYAU FLEXIBLE	SCHLAUCH	MANGA FLEXIBLE
3	001531859	1	TUBO	PIPE	TUYAU	ROHR	TUBO
4	008100830	2	VITE	SCREW	VIS	SCHRAUBE	TORNILLO
5	008410806	2	RONDELLA	WASHER	RONDELLE	SCHEIBE	ARANDELA
6	008602802	1	ANELLO TENUTA	SEAL	JOINT D'ETANCHEITE	DICHTRING	JUNTA HERMETICA
8	001529610	1	RACCORDO	CONNECTION	RACCORD	STUTZEN	RACOR ORIENTABLE
7	008403006	1	RONDELLA	WASHER	RONDELLE	SCHEIBE	ARANDELA
9	001531827	1	TUBO	PIPE	TUYAU	ROHR	TUBO
10	001531830	1	TUBO FLESSIBILE	FLEX. HOSE	TUYAU FLEXIBLE	SCHLAUCH	MANGA FLEXIBLE
11	001530766	1	RADIATORE OLIO	OIL RADIATOR	RADIATEUR	KUEHLER	RADIADOR
12	001531195	1	PROFILATO GOMMA	RUBBER WEATHER-	PROFILE CAOUTC	PROFILGUMMI	PERFIL DE GOMA
13	001531541	1	STAFFA (fino alla 12516)	BRACKET	ETRIER	HALTER	SOPORTE
13	001533012	1	STAFFA (dalla 12517)	BRACKET	ETRIER	HALTER	SOPORTE
14	008220601	1	PIASTRINA CON FILETTATURA	PLATE	PLAQUETTE	PLAETTCHEN	PLACA
15	008700667	1	VITE	SCREW	VIS	SCHRAUBE	TORNILLO
16	001531829	1	TUBO FLESSIBILE	FLEX. HOSE	TUYAU FLEXIBLE	SCHLAUCH	MANGA FLEXIBLE
17	009453119	1	LAMIERA SUPPORTO RADIATORE (dalla 12517 compatibile sulle vetture precedenti)	SUPPORT	SUPPORT	LAGER	SOPORTE

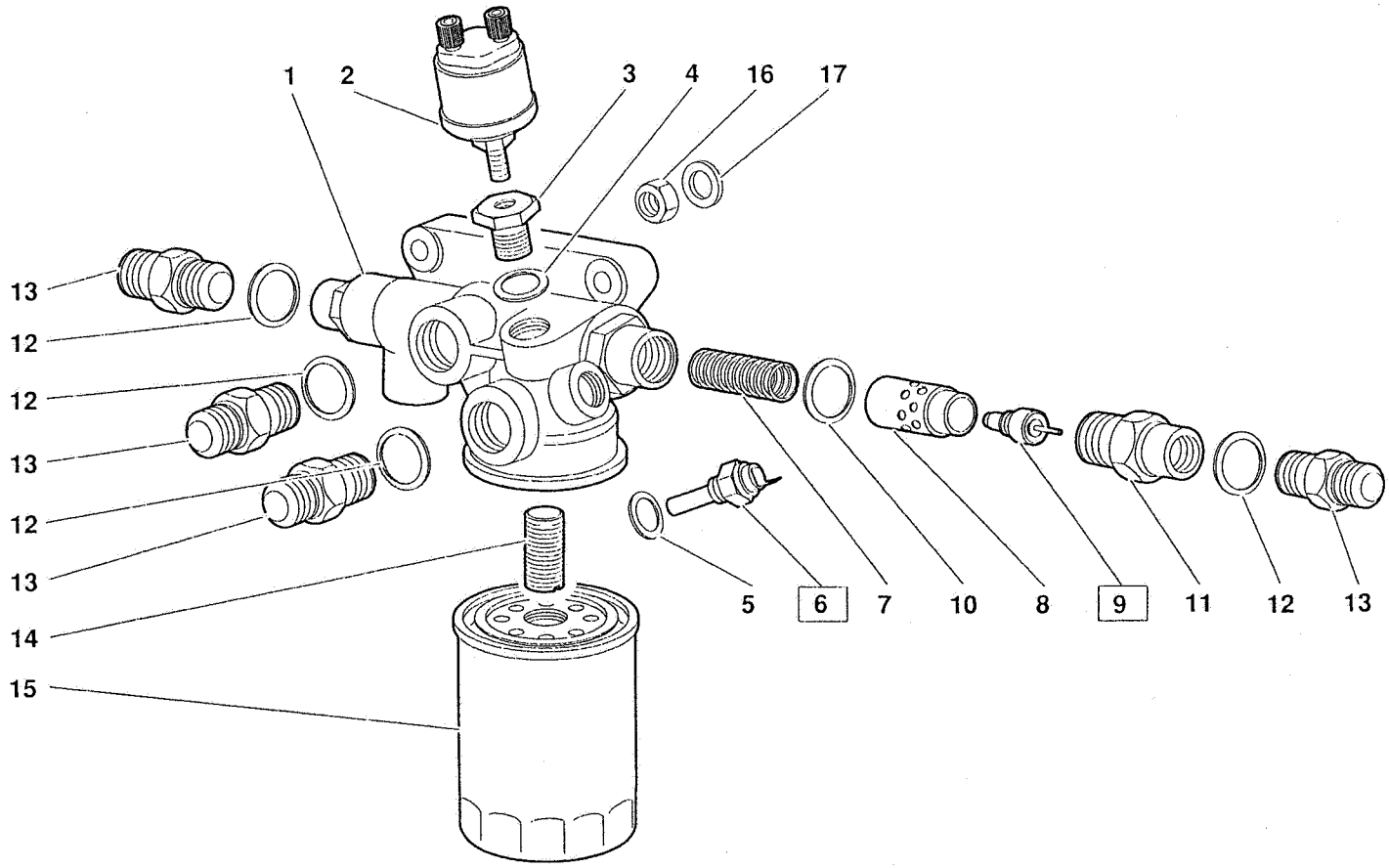

Diablo

GIUGNO - JUNE 1992

FILTRO OLIO MOTORE E TERMOSTATO - ENGINE OIL FILTER AND THERMOSTAT

TAV. CR 15.03.01

15

Riferimento Reference Référence Bezug Referencia	Codice Part number Numero des pièces Teilnummer Codigo	Quantità Quantity Quantité Anzahl Candidad	DESCRIZIONE	DESCRIPTION	DESCRIPTION	BESCHREIBUNG	DESCRIPCION
1	001529644	1	CORPO VALVOLA TERMOSTATICA	VALVE HOUSING	CORPS	GEHAUSE	CUERPO
2	001530303	1	SENSORE PRESSIONE OLIO	OIL PRESSURE SENS.	SENSEUR	GEBER	SENSOR
3	001530309	1	RIDUZIONE	CONNECTION	RACCORD	STUTZEN	RACOR
4	008402207	1	RONDELLA	WASHER	RONDELLE	SCHEIBE	ARANDELA
5	008401425	1	RONDELLA	WASHER	RONDELLE	SCHEIBE	ARANDELA
6	001530301	1	SENSORE TEMPERATURA OLIO (Errata corrige)	TEMPERATURE SENS.	SENSEUR	TEMP.-GEBER	SENSOR TEMPERAT.
7	001530038	1	MOLLA VALVOLA TERMOSTATICA	SPRING	RESSORT	FEDER	RESORTE
8	001530037	1	CILINDRO ESTERNO	THERMOSTATIC VALVE	SOUPAPE	VENTIL	VALVULA
9	001530196	1	VALVOLA TERMOSTATICA (Errata corrige)	THERMOSTAT	THERMOSTAT	THERMOSTAT	TERMOSTATO
10	001530761	1	RONDELLA	WASHER	RONDELLE	SCHEIBE	ARANDELA
11	001530040	1	RACCORDO	CONNECTION	RACCORD	STUTZEN	RACOR ORIENTABLE
12	008403006	4	RONDELLA	WASHER	RONDELLE	SCHEIBE	ARANDELA
13	001529610	4	RACCORDO	CONNECTION	RACCORD	STUTZEN	RACOR ORIENTABLE
14	001523587	1	BOCCOLA FILETTATA	THREADED BUSHING	BAGUE FILETEE	GEWINDEBUECHSE	TUERCA
15	001505914	1	FILTRO OLIO	OIL FILTER	FILTRE A HUILE	OELFILTER	FILTRO DE ACEITE
16	008200809	3	DADO	NUT	ECROU	MUTTER	TUERCA
17	008400801	3	RONDELLA	WASHER	RONDELLE	SCHEIBE	ARANDELA

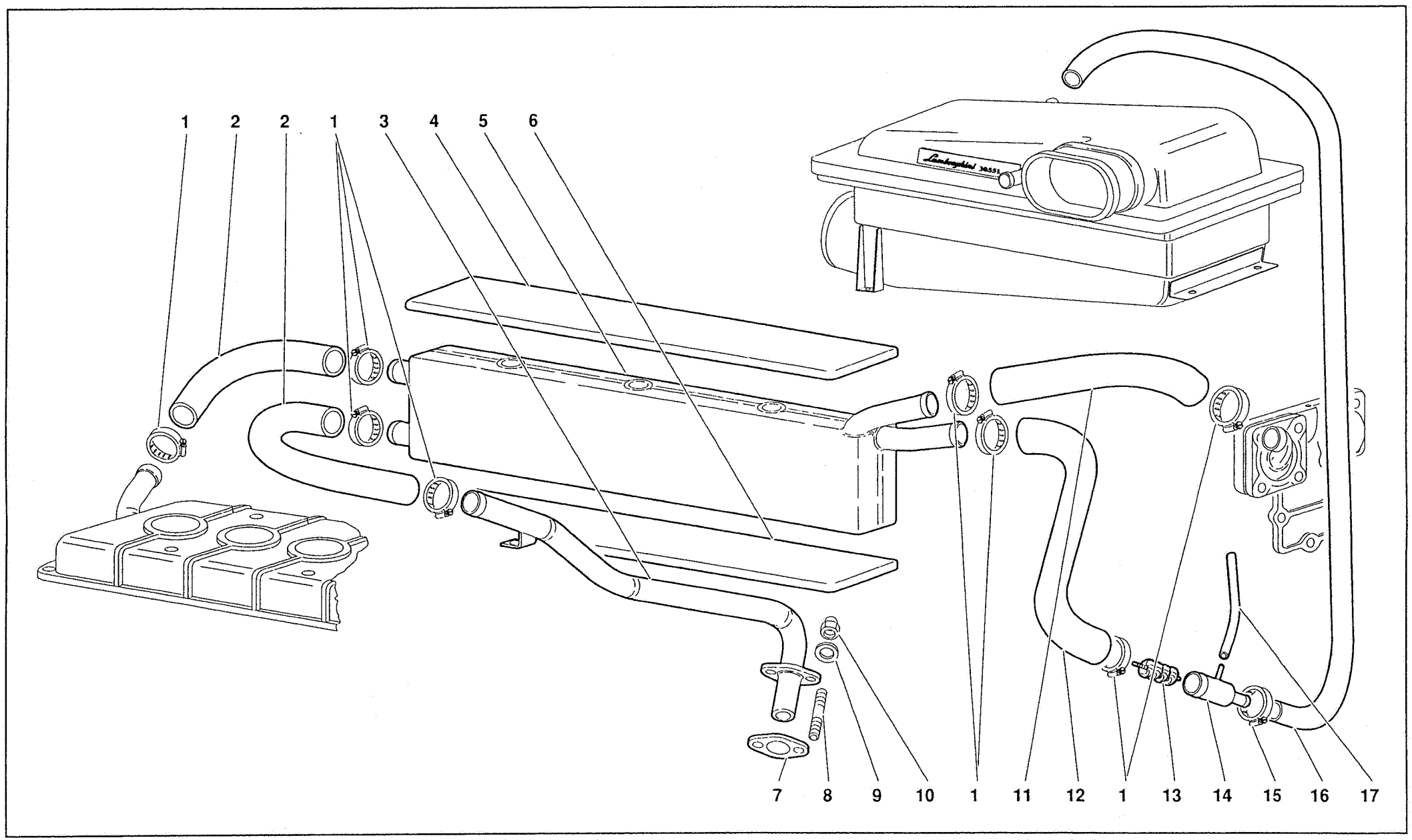

Diablo

LUGLIO 1991

CIRCUITO SFIATO OLIO MOTORE - ENGINE OIL BREATHING SYSTEM

TAV. CR 15.04.00

15

Riferimento Reference Référence Bezug Referencia	Codice Part number Numero des pièces Teilnummer Codigo	Quantità Quantity Quantité Anzahl Candidad	DESCRIZIONE	DESCRIPTION	DESCRIPTION	BESCHREIBUNG	DESCRIPCION
1	008832003	8	FASCETTA	STRAP	COLLIER	HALTEBAND	ABRAZADERA
2	001532654	2	TUBO	PIPE	TUYAU	ROHR	TUBO
3	001532643	1	TUBO RIGIDO	PIPE	TUYAU	ROHR	TUBO
4	001532663	1	ISOLANTE	INSULATOR	ISOLANT	ISOLIERUNG	AISLADOR
5	001532642	1	SERBATOIO	THANK	RESERVOIR	BEHAELTER	DEPOSITO
6	001532662	1	ISOLANTE	INSULATOR	ISOLANT	ISOLIERUNG	AISLADOR
7	001831058	1	GUARNIZIONE	GASKET	GUARNITURE	DICHTUNG	GUARNIZIONE
8	008300610	2	PRIGIONIERO	STUD	GOUJON	STIFTSCHRAUBE	ESPARRAGO
9	008400606	2	RONDELLA	WASHER	RONDELLE	SCHEIBE	ARANDELA
10	008200606	2	DADO	NUT	ECROU	MUTTER	TUERCA
11	001725846	1	TUBO	PIPE	TUYAU	ROHR	TUBO
12	001532656	1	TUBO	PIPE	TUYAU	ROHR	TUBO
13	001532768	1	RETE ANTIFIAMMA	NET	FILET	NETZ	REDECILLA
14	001532657	1	TRE VIE	CONNECTION	RACCORD	STUTZEN	RACOR ORIENTABLE
15	008831524	2	FASCETTA	STRAP	COLLIER	HALTEBAND	ABRAZADERA
16	001532658	1	TUBO	PIPE	TUYAU	ROHR	TUBO
17	001532659	1	TUBO	PIPE	TUYAU	ROHR	TUBO

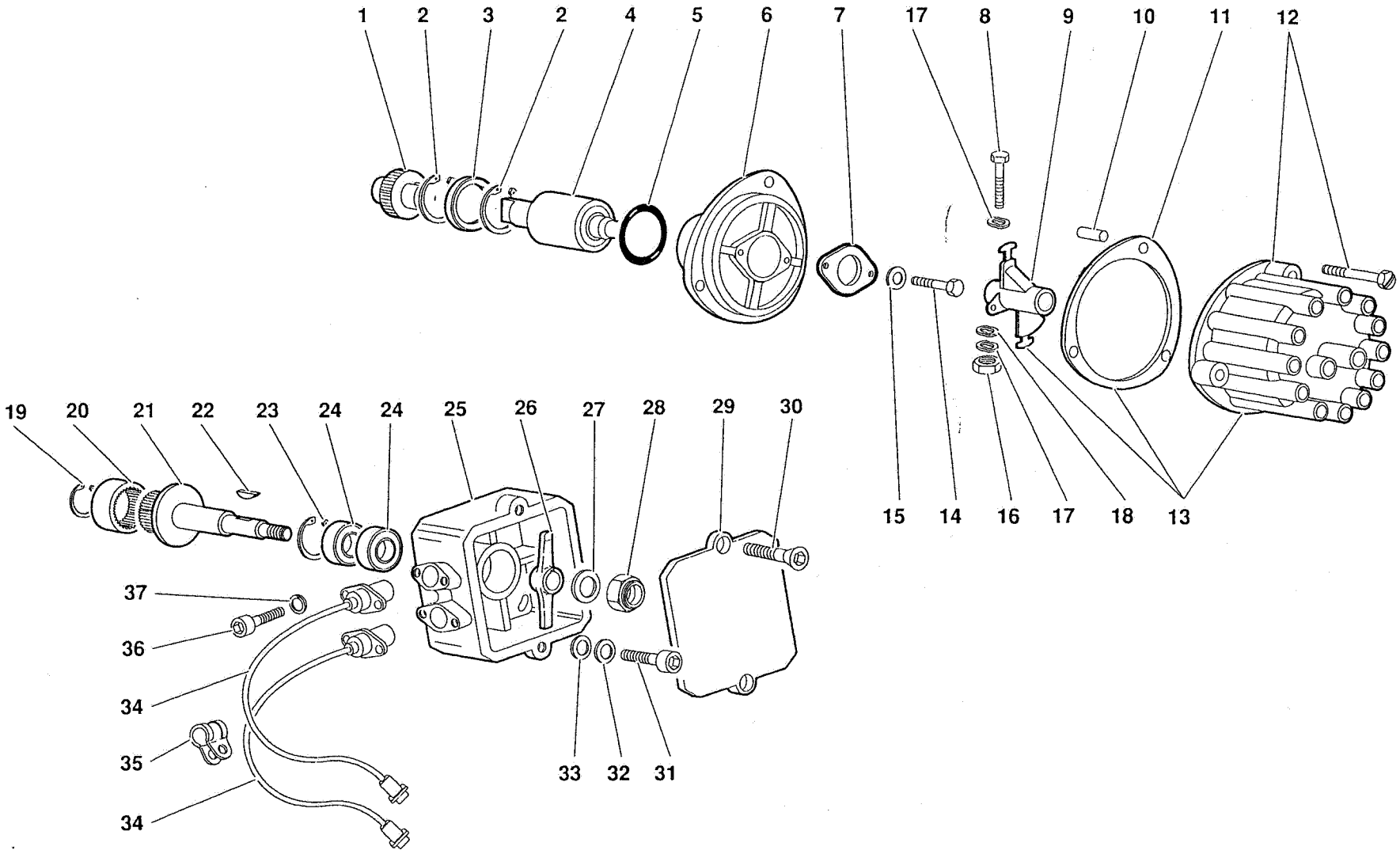

Diablo

LUGLIO 1991

DISTRIBUTORE DI ACCENSIONE E SENSORI DI FASE - IGNITION DISTRIBUTOR AND PHASE SENSORS

TAV. CR 16.01.00

16

Riferimento Reference Référence Bezug Referencia	Codice Part number Numero des pièces Teilnummer Codigo	Quantità Quantity Quantité Anzahl Candidad	DESCRIZIONE	DESCRIPTION	DESCRIPTION	BESCHREIBUNG	DESCRIPCION
1	001625447	1	INGRANAGGIO	GEAR	PIGNON	ZAHRAD	PINON
2	008573202	2	ANELLO RITEGNO	RETAINER RING	ARRETOIR	HALTERING	RETENEDOR
3	008611604	1	ANELLO TENUTA	SEAL	JOINT D'ETANCHEITE	DICHTRING	JUNTA HERMETICA
4	001625446	1	ALBERINO	SMALL SHAFT	ARBRE	WELLE	ARBOL
5	008604601	1	ANELLO TENUTA	SEAL	JOINT D'ETANCHEITE	DICHTRING	JUNTA HERMETICA
6	001625303	1	FLANGIA	FLANGE	BRIDE	FLANSCH	BRIDA
7	001629805	1	FLANGIA	FLANGE	BRIDE	FLANSCH	BRIDA
8	008100506	1	VITE	SCREW	VIS	SCHRAUBE	TORNILLO
9	001627730	1	SPAZZOLA	BRUSH	BROSSE	STAHLBUERSTE	ESCOBILLA
10	008850201	1	GRANO	DOWEL	ERGOT	PASSTIFT	PITON
11	001627729	1	GUARNIZIONE	GASKET	GUARNITURE	DICHTUNG	GUARNIZIONE
12	001627728	1	CALOTTA	CAP	CALOTTE	KAPPE	TAPA
13	001625445	1	DISTRIBUTORE ACCENSIONE	IGN DISTRIBUTOR	ALLUMEUR	ZUENDVERTEILER	DISTRIBUIDOR DE
14	008100508	2	VITE	SCREW	VIS	SCHRAUBE	TORNILLO
15	008410502	2	RONDELLA	WASHER	RONDELLE	SCHEIBE	ARANDELA
16	008200509	1	DADO	NUT	ECROU	MUTTER	TUERCA
17	008410503	2	RONDELLA	WASHER	RONDELLE	SCHEIBE	ARANDELA
18	008400507	1	RONDELLA	WASHER	RONDELLE	SCHEIBE	ARANDELA
19	008573202	1	ANELLO RITEGNO	RETAINER RING	ARRETOIR	HALTERING	RETENEDOR
20	001624409	1	BUSSOLA	BUSHING	DOUILLE	GEWINDEBUECHSE	CASQUILLO
21	001629249	1	ALBERINO	SMALL SHAFT	ARBRE	WELLE	ARBOL
22	008860301	1	LINGUETTA	KEY	LINGUET	SCHEIBENFEDER	CHAVETA
23	008573501	1	ANELLO RITEGNO	RETAINER RING	ARRETOIR	HALTERING	RETENEDOR
24	008501501	2	CUSCINETTO	BEARING	ROULEMENT	LAGER	RODAMIENTO
25	001629776	1	SCATOLA PICK-UP	CASE	CARTER	GEHAUSE	CAJA
26	001632285	1	GENERATORE DI IMPULSI	PULSE GENERATOR	BROSSE	STAHLBUERSTE	ESCOBILLA
27	008400801	1	RONDELLA	WASHER	RONDELLE	SCHEIBE	ARANDELA
28	008200819	1	DADO	NUT	ECROU	MUTTER	TUERCA
29	001629246	1	COPERCHIO	COVER	COUVERCLE	DECKEL	TAPA
30	008700501	2	VITE	SCREW	VIS	SCHRAUBE	TORNILLO
31	008700608	4	VITE	SCREW	VIS	SCHRAUBE	TORNILLO
32	008400606	4	RONDELLA	WASHER	RONDELLE	SCHEIBE	ARANDELA
33	008410611	4	RONDELLA	WASHER	RONDELLE	SCHEIBE	ARANDELA
34	001625411	2	SENSORE DI FASE	TIMING SENSOR	SENSEUR	GEBER	SENSOR
35	001628404	1	FASCETTA	STRAP	COLLIER	HALTEBAND	ABRAZADERA
36	008700512	4	VITE	SCREW	VIS	SCHRAUBE	TORNILLO
37	008410502	4	RONDELLA	WASHER	RONDELLE	SCHEIBE	ARANDELA

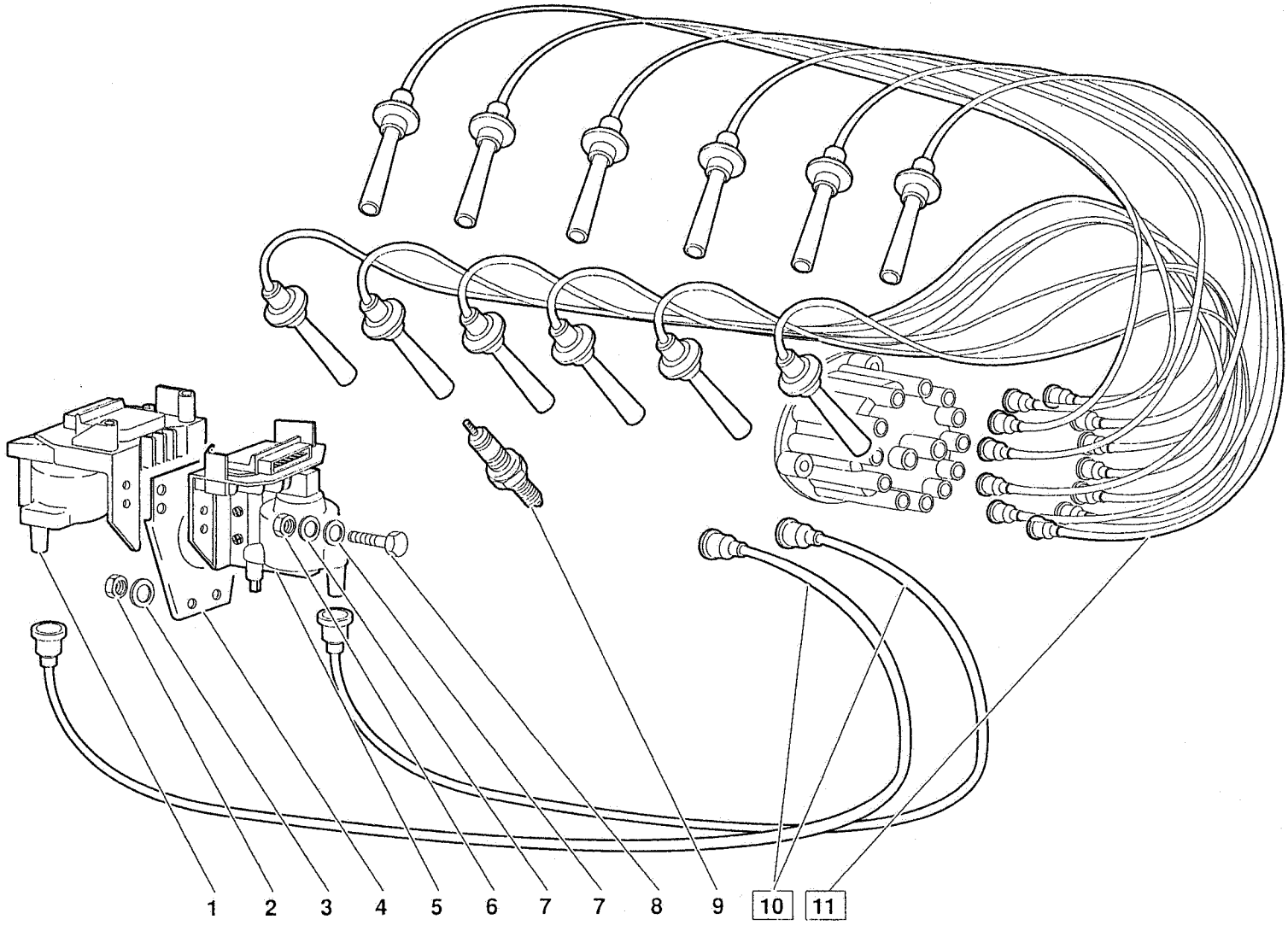
1
2
3
4
5
6
7
7
8
9
10
11

Riferimento Reference Référence Bezug Referencia	Codice Part number Numero des pièces Teilnummer Codigo	Quantità Quantity Quantité Anzahl Candidad	DESCRIZIONE	DESCRIPTION	DESCRIPTION	BESCHREIBUNG	DESCRIPCION
1	001630792	1	MODULO ACCENSIONE BANCATA DX	IGNITION MODULE	MODULE DECONCT	STEUER GERAET	MODULO ENCENDIDO
2	008200606	2	DADO	NUT	ECROU	MUTTER	TUERCA
3	008400606	2	RONDELLA	WASHER	RONDELLE	SCHEIBE	ARANDELA
4	001630869	1	PIASTRA	PLATE	PLAQUE	PLATTE	PLACA
5	001631625	1	MODULO ACCENSIONE BANCATA SX	IGNITION MODULE	MODULE DECONCT	STEUER GERAET	MODULO ENCENDIDO
6	008200804	2	DADO	NUT	ECROU	MUTTER	TUERCA
7	008400606	4	RONDELLA	WASHER	RONDELLE	SCHEIBE	ARANDELA
8	008100827	2	VITE	SCREW	VIS	SCHRAUBE	TORNILLO
9	001630289	12	CANDELA CHAMPION A 59 GC	SPARK PLUG	BOUGIE	KERZE	BUJIA
10	006129923	1	ASSIEME CAVI DISTRIBUTORE/MODULI	ELECT CABLE	CABLE	LEITUNG	CABLE
10	006131474	1	ASSIEME CAVI DISTRIBUTORE/MODULI (Particolare intercambiabile)	ELECT CABLE	CABLE	LEITUNG	CABLE
11	006129674	1	ASSIEME CAVI CANDELE	SPARK PLUG CABLE	CABLE DE BOUGIES	KERZENLEITUNG	CABLE DE BUJIAS
11	006131466	1	ASSIEME CAVI CANDELE (Particolare intercambiabile)	SPARK PLUG CABLE	CABLE DE BOUGIES	KERZENLEITUNG	CABLE DE BUJIAS

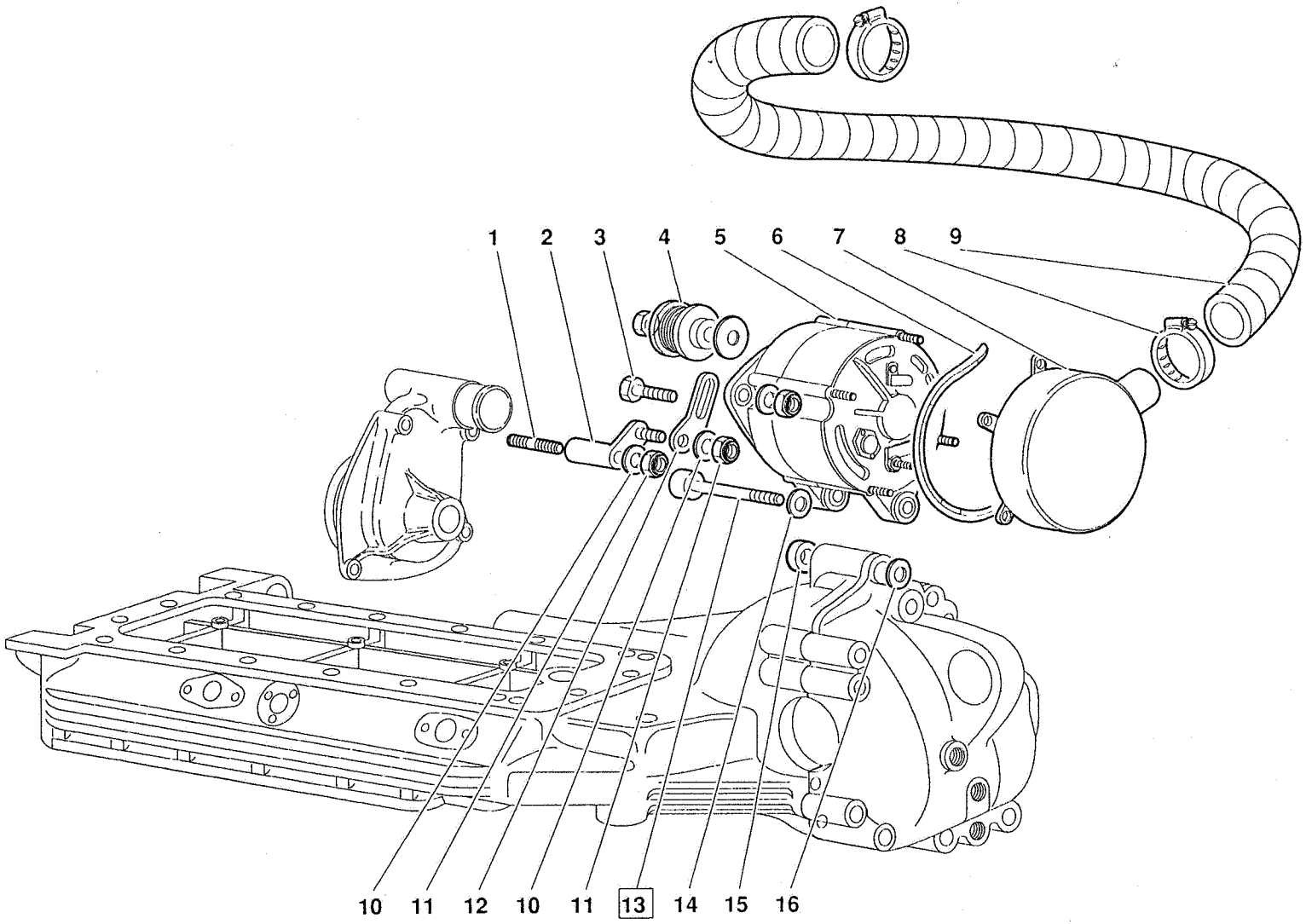

ALTERNATORE - ALTERNATOR

Riferimento Reference Référence Bezug Referencia	Codice Part number Numero des pièces Teilnummer Codigo	Quantità Quantity Quantité Anzahl Candidad	DESCRIZIONE	DESCRIPTION	DESCRIPTION	BESCHREIBUNG	DESCRIPCION
1	008301040	1	PRIGIONIERO	STUD	GOUJON	STIFTSCHRAUBE	ESPARRAGO
2	001632543	1	SUPPORTO	SUPPORT	SUPPORT	LAGER	SOPORTE
3	008101048	1	VITE	SCREW	VIS	SCHRAUBE	TORNILLO
4	001629620	1	PULEGGIA	PULLEY	POULIE	RIEMENSCHEIBE	POLEA
5	001625271	1	ALTERNATORE	ALTERNATOR	ALTERNATEUR	DREHSTROMLICHT-	ALTERNADOR
6	001625920	1	GUARNIZIONE	GASKET	GUARNITURE	DICHTUNG	GUARNIZIONE
7	001630088	1	CONVOGLIATORE	CONVEYOR	CONVOYEUR	LEITBLECH	CANALIZADOR
8	008833901	2	FASCETTA	STRAP	COLLIER	HALTEBAND	ABRAZADERA
9	001630090	1	TUBO	PIPE	TUYAU	ROHR	TUBO
10	008401028	3	RONDELLA	WASHER	RONDELLE	SCHEIBE	ARANDELA
11	008201010	3	DADO	NUT	ECROU	MUTTER	TUERCA
12	001631501	1	PIASTRA ASOLATA	PLATE	PLAQUE	PLATTE	PLACA
13	008701022	1	VITE (dalla 12583) (particolare intercambiabile)	SCREW	VIS	SCHRAUBE	TORNILLO
14	008411002	1	RONDELLA	WASHER	RONDELLE	SCHEIBE	ARANDELA
15	001629623	1	DISTANZIALE SP 10 MM	SPACER	ENTRETOISE	ABSTANDSTUECK	SEPARADOR
16	001629624	1	DISTANZIALE SP 2 MM	SPACER	ENTRETOISE	ABSTANDSTUECK	SEPARADOR

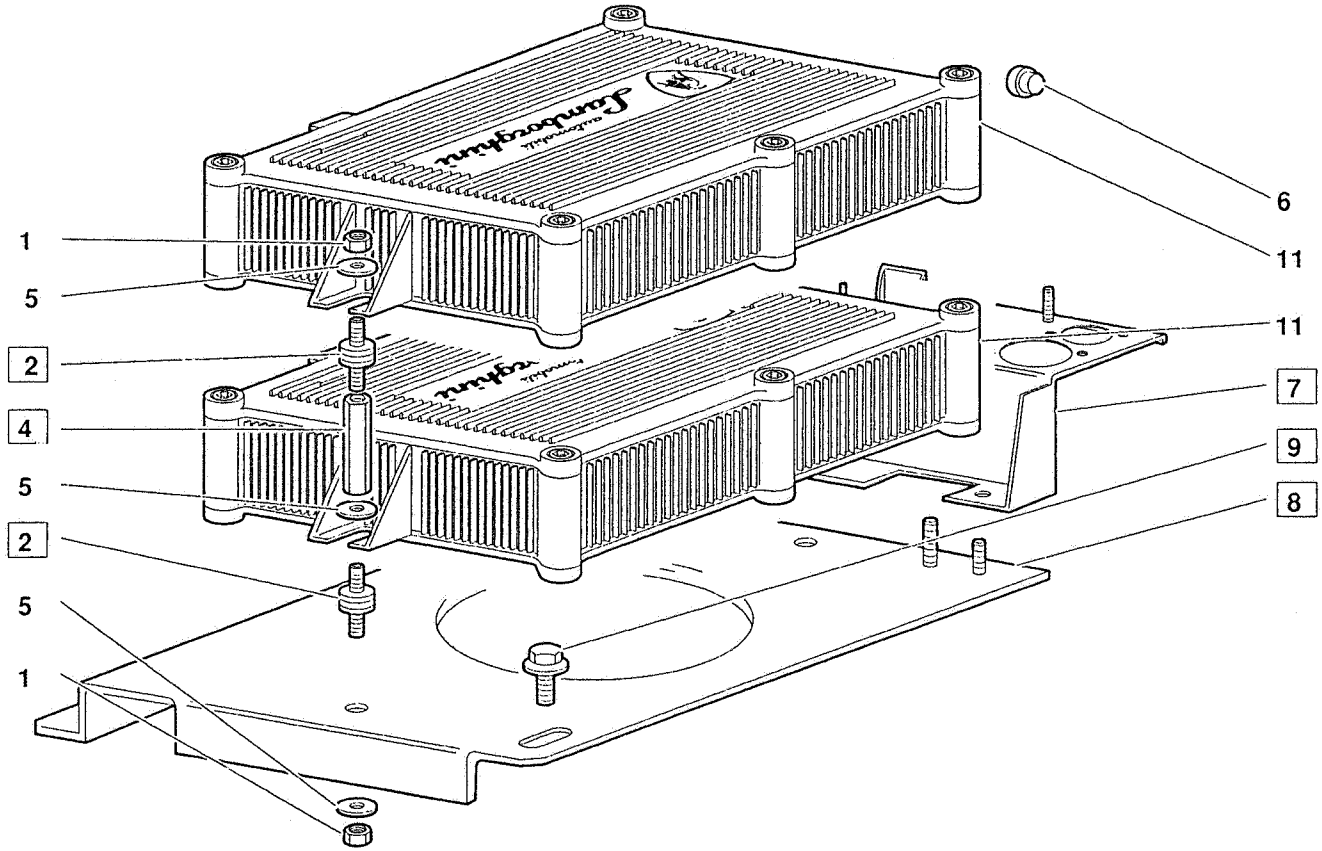
1
5
2
4
5
2
5
1
6
11
11
7
9
8

Riferimento Reference Référence Bezug Referencia	Codice Part number Numero des pièces Teilnummer Codigo	Quantità Quantity Quantité Anzahl Candidad	DESCRIZIONE	DESCRIPTION	DESCRIPTION	BESCHREIBUNG	DESCRIPCION
1	008200606	6	DADO	NUT	ECROU	MUTTER	TUERCA
2	008920603	6	SUPPORTO ELASTICO (dalla 12240)	ELASTIC SUPPORT	SUPPORT ELASTIQUE	FEDERTRAEGER	APOYO ELASTICO
4	002032381	3	COLONNETTA (dalla 12240)	STUD	COLONNETTE	BOLZEN	ESPARRAGO
5	008400607	12	RONDELLA	WASHER	RONDELLE	SCHEIBE	ARANDELA
6	002031276	1	TAPPO	PLUG	BOUCHON	STOPFEN	TAPON
7	006132578	1	PIASTRA FUSIBILI (dalla 12240)	PLATE	PLAQUE	PLATTE	PLACA
8	002032374	1	PIASTRA CENTRALINE (dalla 12240)	PLATE	PLAQUE	PLATTE	PLACA
9	008700663	3	VITE (dalla 12240)	SCREW	VIS	SCHRAUBE	TORNILLO
11	002033024	2	CENTRALINA ELETTRONICA INIEZIONE	ELECT. CONTROL UNIT	BOITIER ELECTR.	ELEKTRONENSTEUER-	CENTRALITA ELEC-

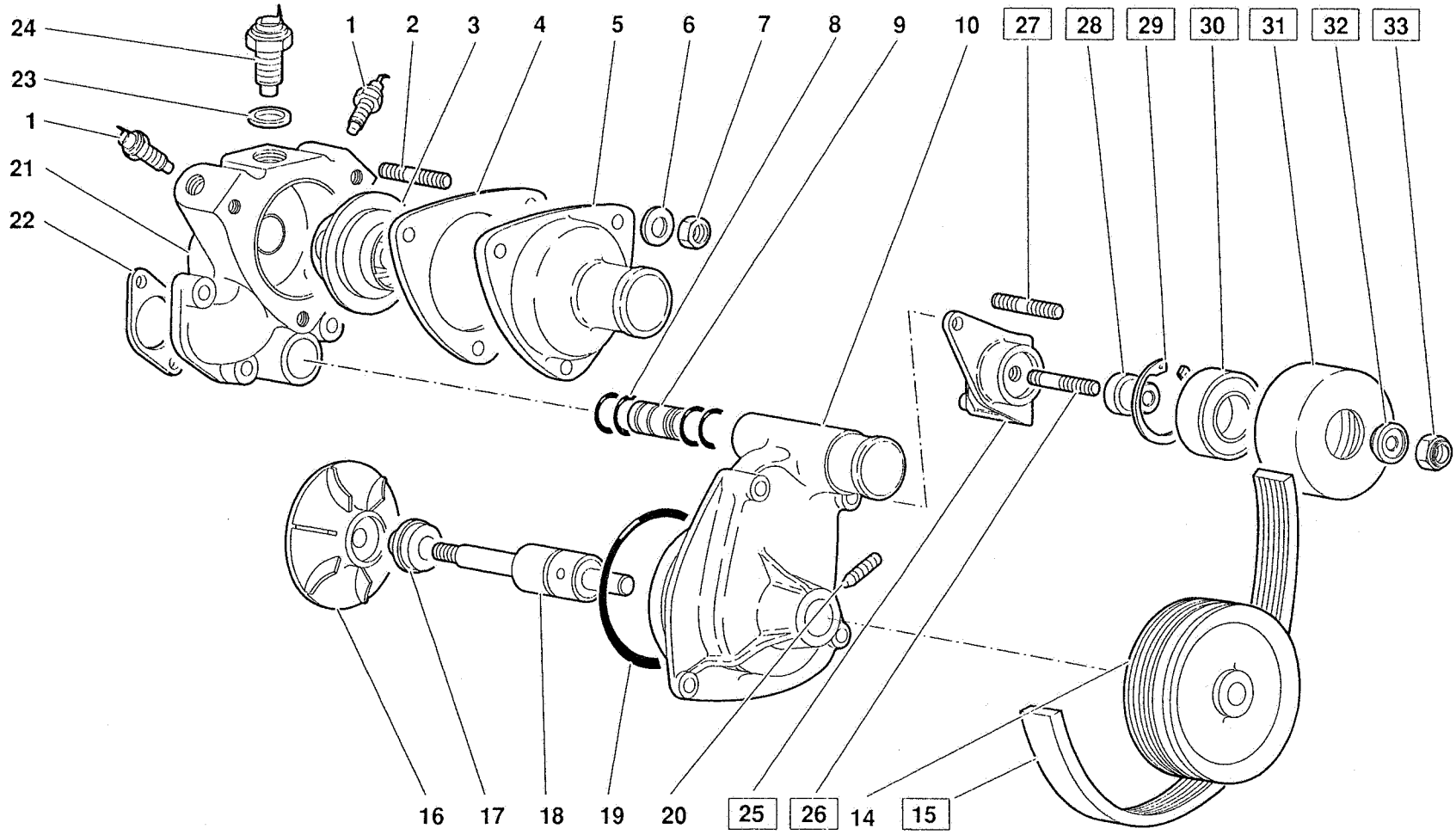

TERMOSTATO E POMPA ACQUA - THERMOSTAT AND WATER PUMP

Riferimento Reference Référence Bezug Referencia	Codice Part number Numero des pièces Teilnummer Codigo	Quantità Quantity Quantité Anzahl Candidad	DESCRIZIONE	DESCRIPTION	DESCRIPTION	BESCHREIBUNG	DESCRIPCION
1	002024394	2	SENSORE TEMPERATURA	TEMPERATURE SENS.	SENSEUR	TEMP.-GEBER	SENSOR TEMPERAT.
2	008300615	3	PRIGIONIERO	STUD	GOUJON	STIFTSCHRAUBE	ESPARRAGO
3	001731206	1	TERMOSTATO	THERMOSTAT	THERMOSTAT	THERMOSTAT	TERMOSTATO
4	001726745	1	GUARNIZIONE	GASKET	GUARNITURE	DICHTUNG	GUARNIZIONE
5	001726731	1	COPERCHIO	COVER	COUVERCLE	DECKEL	TAPA
6	008400606	3	RONDELLA	WASHER	RONDELLE	SCHEIBE	ARANDELA
7	008200605	3	DADO	NUT	ECROU	MUTTER	TUERCA
8	008601801	4	ANELLO TENUTA	SEAL	JOINT D'ETANCHEITE	DICHTRING	JUNTA HERMETICA
9	001726729	1	TUBO	PIPE	TUYAU	ROHR	TUBO
10	001729615	1	COPERCHIO	COVER	COUVERCLE	DECKEL	TAPA
14	001729616	1	PULEGGIA	PULLEY	POULIE	RIEMENSCHEIBE	POLEA
15	001725107	1	CINGHIA POMPA ACQUA E ALTERNAT. (fino alla 12582)	TRANS BELT	COURROIE	RIEMEN	CORREA
15	001731857	1	CINGHIA POMPA ACQUA E ALTERNAT. (dalla 12583)	TRANS BELT	COURROIE	RIEMEN	CORREA
16	001727738	1	GIRANTE	IMPELLER	ROTOR	PUMPENRAD	IMPULSOR
17	001726539	1	ANELLO TENUTA	SEAL	JOINT D'ETANCHEITE	DICHTRING	JUNTA HERMETICA
18	001727739	1	ALBERINO	SMALL SHAFT	ARBRE	WELLE	ARBOL
19	008609907	1	ANELLO TENUTA	SEAL	JOINT D'ETANCHEITE	DICHTRING	JUNTA HERMETICA
20	008700650	1	VITE	SCREW	VIS	SCHRAUBE	TORNILLO
21	001726730	1	CORPO TERMOSTATO	BODY	CORPS	GEHAUSE	CUERPO
22	001721922	2	GUARNIZIONE	GASKET	GUARNITURE	DICHTUNG	GUARNIZIONE
23	008401425	1	RONDELLA	WASHER	RONDELLE	SCHEIBE	ARANDELA
24	001724221	1	TERMOCOPPIA	THERMOCOUPLE	THERMOCOUPLE	THERMOELEMENT	PAR TERMICO
25	001731878	1	SUPPORTO TENDICINGHIA (dalla 12583)	SUPPORT	SUPPORT	LAGER	SOPORTE
26	008301004	1	PRIGIONIERO (dalla 12583)	STUD	GOUJON	STIFTSCHRAUBE	ESPARRAGO
27	008300880	1	PRIGIONIERO (dalla 12583)	STUD	GOUJON	STIFTSCHRAUBE	ESPARRAGO
28	001626942	1	BUSSOLA (dalla 12583)	BUSHING	DOUILLE	GEWINDEBUECHSE	CASQUILLO
29	008575201	1	ANELLO RITEGNO (dalla 12583)	RETAINER RING	ARRETOIR	HALTERING	RETENEDOR
30	008502501	1	CUSCINETTO (dalla 12583)	BEARING	ROULEMENT	LAGER	RODAMIENTO
31	001228675	1	TENDICINGHIA (dalla 12583)	BELT STRETCHER	TENDEUR DE COUR-	RIEMENSPANNER	TENSOR DE CORREA
32	001626949	1	DISTANZIALE (dalla 12583)	SPACER	ENTRETOISE	ABSTANDSTUECK	SEPARADOR
33	008201008	1	DADO (dalla 12583)	NUT	ECROU	MUTTER	TUERCA
			(Particolari utilizzabili in assieme anche sulle vetture precedenti con aggiunta della vite 008701022) ved. tav. 16.03.01 rif. 13				

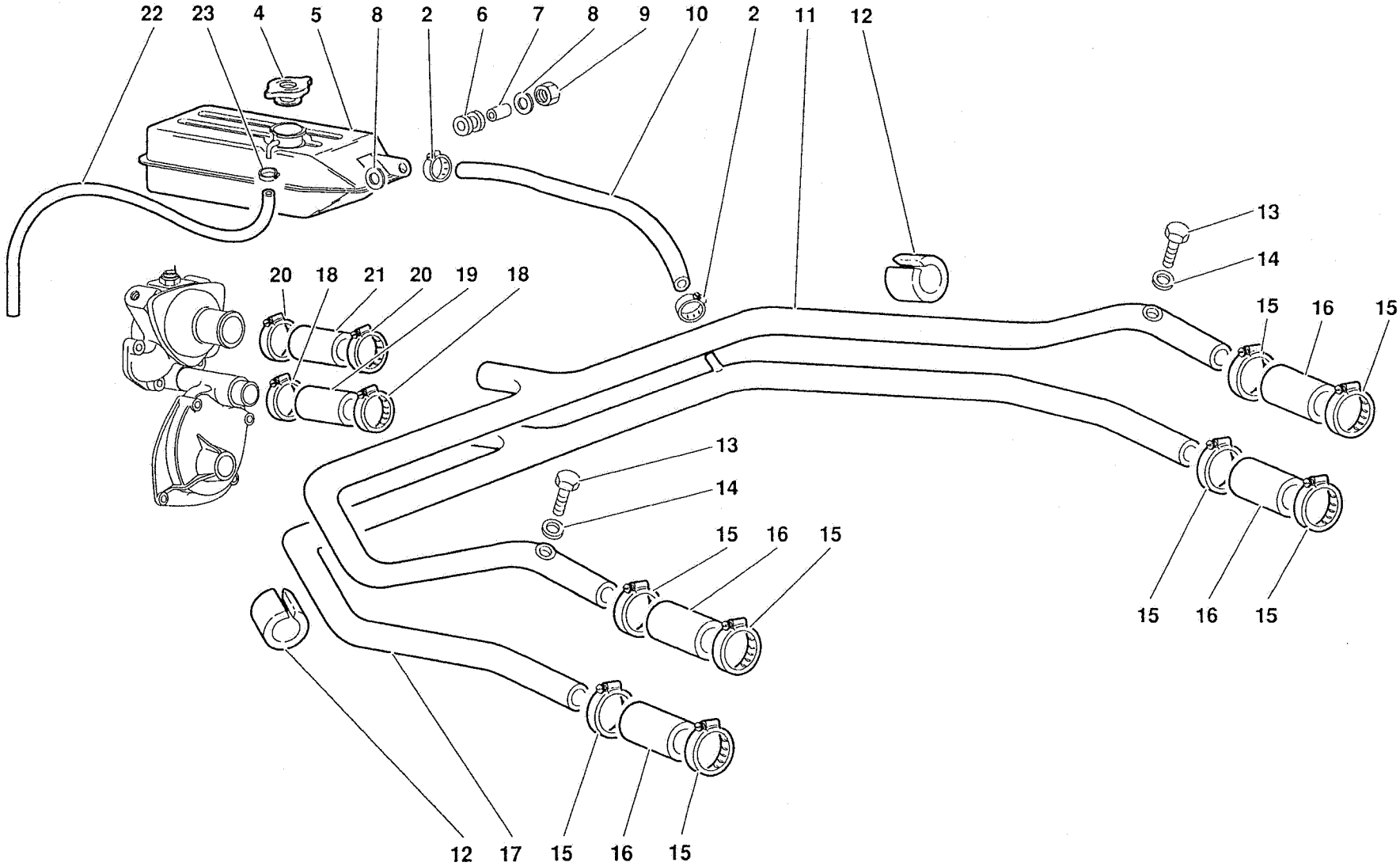

Diablo

LUGLIO 1991

CIRCUITO RAFFREDDAMENTO ACQUA - WATER COOLING SYSTEM

TAV. CR 17.02.00

17

Riferimento Reference Référence Bezug Referencia	Codice Part number Numero des pièces Teilnummer Codigo	Quantità Quantity Quantité Anzahl Candidad	DESCRIZIONE	DESCRIPTION	DESCRIPTION	BESCHREIBUNG	DESCRIPCION
2	008832003	4	FASCETTA	STRAP	COLLIER	HALTEBAND	ABRAZADERA
4	001704296	1	TAPPO SERBATOIO	TANK CAP	BOUCHON	SCHRAUBDECKEL	TAPON
5	001731297	1	SERBATOIO	RESERVOIR	RESERVOIR	BEHAELTER	DEPOSITO
6	008610903	1	BOCCOLA GOMMA	RUBBER BUSHING	BAGUE CAOUTCHOUC	GUMMIBUECHSE	COJINETE DE CAUCHO
7	008800602	1	BOCCOLA	BUSHING	DOUILLE	BUECHSE	CASQUILLO
8	008400607	2	RONDELLA	WASHER	RONDELLE	SCHEIBE	ARANDELA
9	008200612	1	DADO	NUT	ECROU	MUTTER	TUERCA
10	001731848	1	TUBO	PIPE	TUYAU	ROHR	TUBO
11	001730568	1	TUBO	PIPE	TUYAU	ROHR	TUBO
12	001732057	4	TUBO PROTEZIONE	PIPE	TUYAU	ROHR	TUBO
13	008100620	2	VITE	SCREW	VIS	SCHRAUBE	TORNILLO
14	008400609	2	RONDELLA	WASHER	RONDELLE	SCHEIBE	ARANDELA
15	008833001	8	FASCETTA	STRAP	COLLIER	HALTEBAND	ABRAZADERA
16	001730574	4	TUBO	PIPE	TUYAU	ROHR	TUBO
17	001730569	1	TUBO	PIPE	TUYAU	ROHR	TUBO
18	008834501	2	FASCETTA	STRAP	COLLIER	HALTEBAND	ABRAZADERA
19	001730572	1	TUBO	PIPE	TUYAU	ROHR	TUBO
20	008833802	2	FASCETTA	STRAP	COLLIER	HALTEBAND	ABRAZADERA
21	001730573	1	TUBO	PIPE	TUYAU	ROHR	TUBO
22	001731993	1	TUBO	PIPE	TUYAU	ROHR	TUBO
23	001731994	1	FASCETTA	STRAP	COLLIER	HALTEBAND	ABRAZADERA

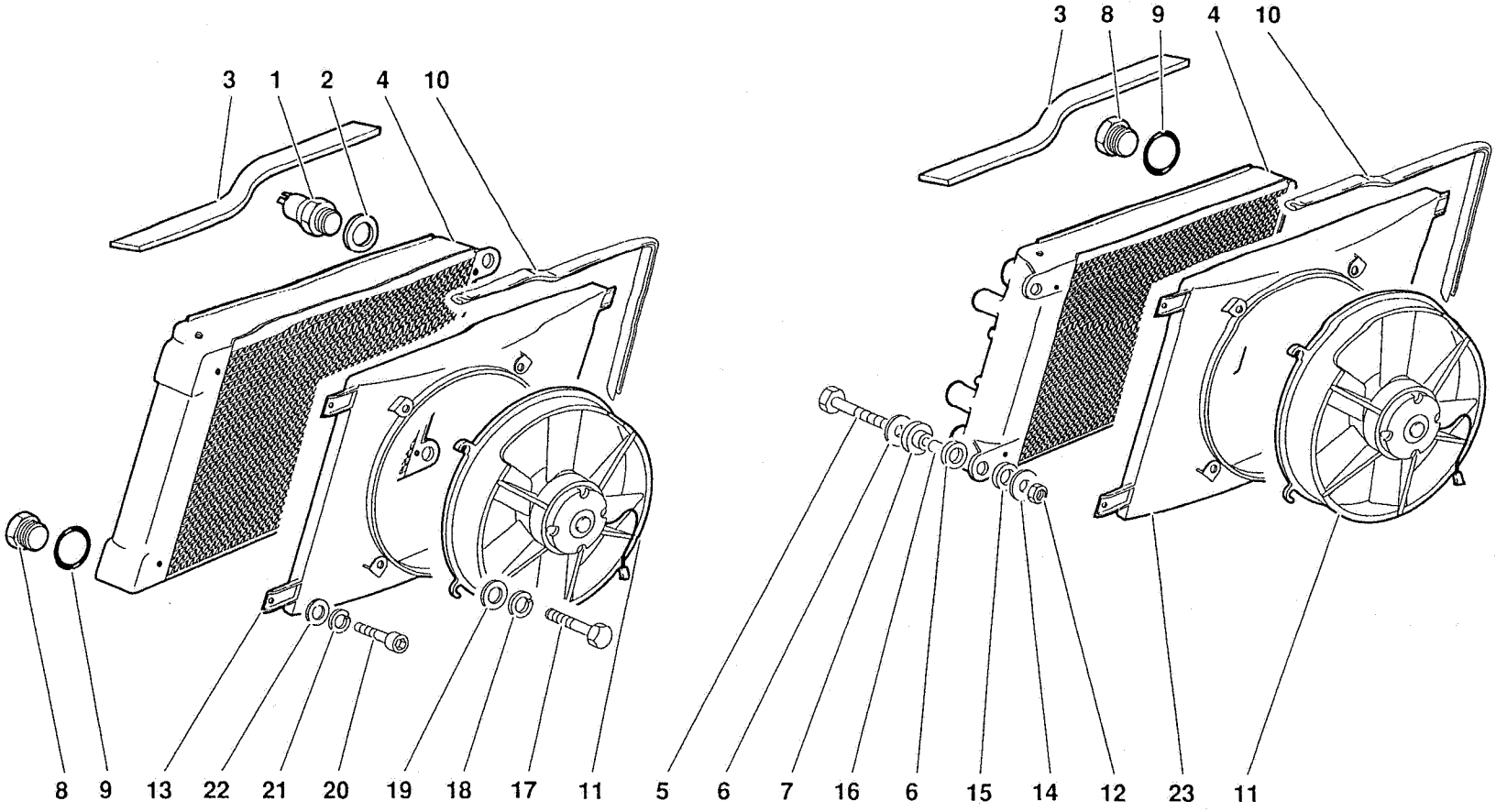

Diablo
LUGLIO 1991

RADIATORI ED ELETTROVENTILATORI - RADIATOR AND ELECTRO-FANS

TAV.
CR
17.03.00

17

Riferimento Reference Référence Bezug Referencia	Codice Part number Numero des pièces Teilnummer Codigo	Quantità Quantity Quantité Anzahl Candidad	DESCRIZIONE	DESCRIPTION	DESCRIPTION	TEDESCO	DESCRIPCION
1	001724565	1	INTERRUTTORE TERMOMETRICO	TEMPER SENDING UNIT	THERMO-CONTACT	WAERMESCHALTER	INTERRUPTOR TERM.
2	008402202	1	RONDELLA	WASHER	RONDELLE	SCHEIBE	ARANDELA
3	001731451	2	GUARNIZIONE SP 15 MM	GASKET	GUARNITURE	DICHTUNG	GUARNIZIONE
3	001731452	2	GUARNIZIONE SP 5 MM	GASKET	GUARNITURE	DICHTUNG	GUARNIZIONE
4	001731654	2	RADIATORE	RADIATOR	RADIATEUR	KUEHLER	RADIADOR
5	008100813	4	VITE	SCREW	VIS	SCHRAUBE	TORNILLO
6	008400804	8	RONDELLA	WASHER	RONDELLE	SCHEIBE	ARANDELA
7	001701495	4	BOCCOLA GOMMA	RUBBER BUSHING	BAGUE CAOUTC.	GUMMIBUECHSE	COJINETE DE CAUCHO
8	008932202	3	TAPPO	PLUG	BOUCHON	STOPFEN	TAPON
9	008602002	3	ANELLO TENUTA	SEAL	JOINT D'ETANCHEITE	DICHTRING	JUNTA HERMETICA
10	001731660	2	PROFILATO GOMMA	RUBBER WEATHER-	PROFILE CAOUTC.	PROFILGUMMI	PERFIL DE GOMA
11	001731549	2	ELETTROVENTILATORE	ELECTROFAN	VENTILATEUR ELEC-	ELEKTR.LUEFTER	ELECTROVENTILADOR
12	008200809	4	DADO	NUT	ECROU	MUTTER	TUERCA
13	001730744	1	CONVOGLIATORE SINISTRO	LEFT CONVEYOR	CONVOYEUR	LEITBLECH	CANALIZADOR
14	008400821	4	RONDELLA	WASHER	RONDELLE	SCHEIBE	ARANDELA
15	001707163	4	DISTANZIALE	SPACER	ENTRETOISE	ABSTANDSTUECK	SEPARADOR
16	001701592	4	GRANO	DOWEL	ERGOT	PASSTIFT	PITON
17	008100502	8	VITE	SCREW	VIS	SCHRAUBE	TORNILLO
18	008410502	8	RONDELLA	WASHER	RONDELLE	SCHEIBE	ARANDELA
19	008400506	8	RONDELLA	WASHER	RONDELLE	SCHEIBE	ARANDELA
20	008700614	8	VITE	SCREW	VIS	SCHRAUBE	TORNILLO
21	008410611	8	RONDELLA	WASHER	RONDELLE	SCHEIBE	ARANDELA
22	008400607	8	RONDELLA	WASHER	RONDELLE	SCHEIBE	ARANDELA
23	001730743	1	CONVOGLIATORE DESTRO	RIGHT CONVEYOR	CONVOYEUR	LEITBLECH	CANALIZADOR

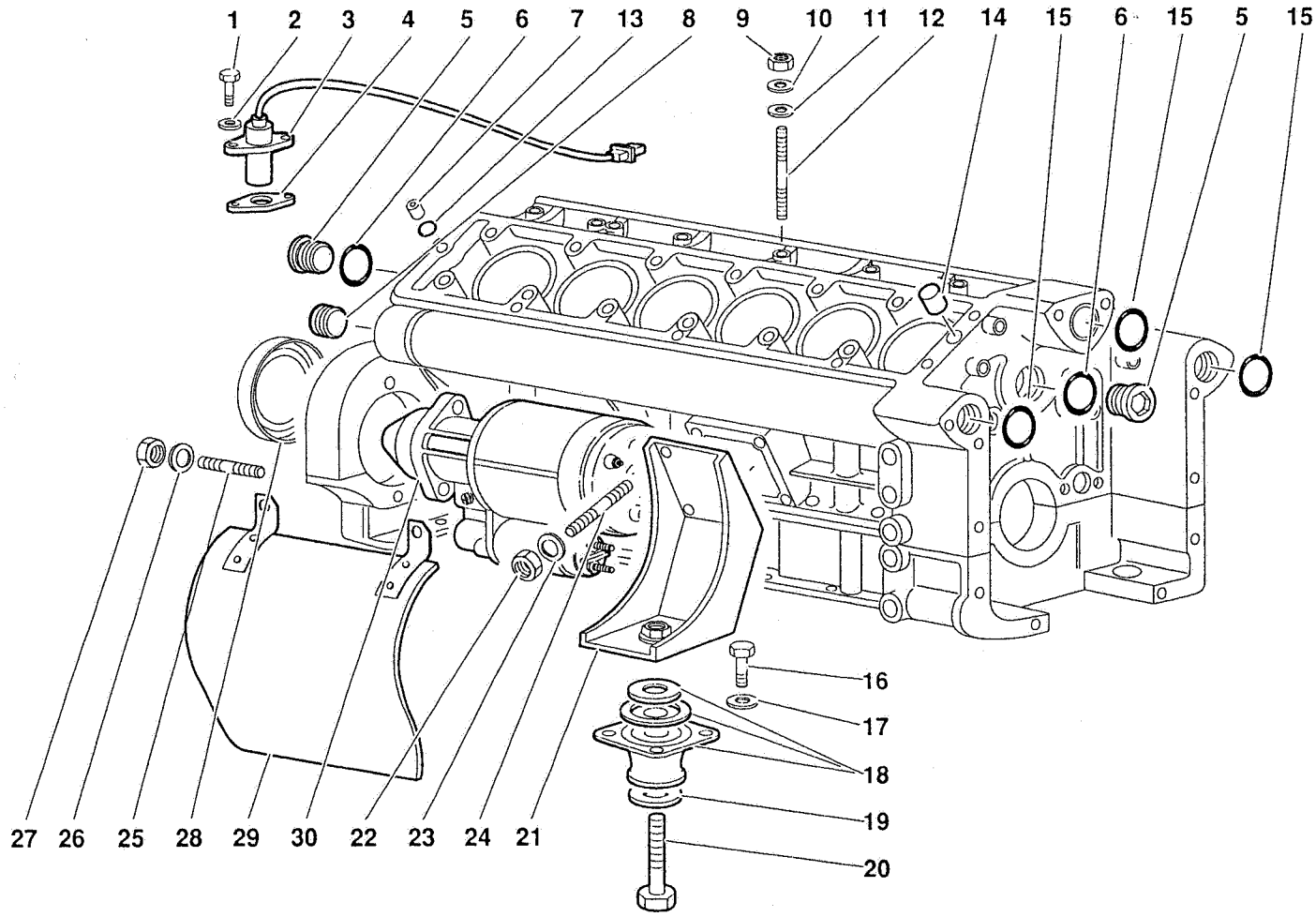

Diablo

LUGLIO 1991

BASAMENTO - CRANKASE

TAV. CR 18.01.00

18

Riferimento Reference Référence Bezug Referencia	Codice Part number Numero des pièces Teilnummer Codigo	Quantità Quantity Quantité Anzahl Candidad	DESCRIZIONE	DESCRIPTION	DESCRIPTION	BESCHREIBUNG	DESCRIPCION
1	008100504	2	VITE	SCREW	VIS	SCHRAUBE	TORNILLO
2	008410502	2	RONDELLA	WASHER	RONDELLE	SCHEIBE	ARANDELA
3	001628403	1	SENSORE FASE VOLANO	SENSOR	SENSEUR	GEBER	SENSOR
4	001628601	1	DISTANZIALE SP 0,2 MM	SPACER	ENTRETOISE	ABSTANDSTUECK	SEPARADOR
4	001628602	1	DISTANZIALE SP 0,4 MM	SPACER	ENTRETOISE	ABSTANDSTUECK	SEPARADOR
5	001830023	2	TAPPO	PLUG	BOUCHON	STOPFEN	TAPON
6	008603501	2	ANELLO TENUTA	SEAL	JOINT D'ETANCHEITE	DICHTRING	JUNTA HERMETICA
7	001832161	2	GRANO	DOWEL	ERGOT	PASSTIFT	PITON
8	008933503	2	TAPPO	PLUG	BOUCHON	STOPFEN	TAPON
9	008200806	3	DADO	NUT	ECROU	MUTTER	TUERCA
10	008410806	3	RONDELLA	WASHER	RONDELLE	SCHEIBE	ARANDELA
11	008400801	3	RONDELLA	WASHER	RONDELLE	SCHEIBE	ARANDELA
12	008300891	3	PRIGIONIERO	STUD	GOUJON	STIFTSCHRAUBE	ESPARRAGO
13	008601102	2	ANELLO TENUTA	SEAL	JOINT D'ETANCHEITE	DICHTRING	JUNTA HERMETICA
14	008850804	2	GRANO	DOWEL	ERGOT	PASSTIFT	PITON
15	008603501	3	ANELLO TENUTA	SEAL	JOINT D'ETANCHEITE	DICHTRING	JUNTA HERMETICA
16	008101031	8	VITE	SCREW	VIS	SCHRAUBE	TORNILLO
17	008411005	8	RONDELLA	WASHER	RONDELLE	SCHEIBE	ARANDELA
18	001824365	2	SUPPORTO ELASTICO	ELASTIC SUPPORT	SUPPORT ELASTIQUE	FEDERTRAEGER	APOYO ELASTICO
19	001831606	1	RONDELLA	WASHER	RONDELLE	SCHEIBE	ARANDELA
20	004131471	2	VITE	SCREW	VIS	SCHRAUBE	TORNILLO
21	001831475	1	SUPPORTO DESTRO	RIGHT SUPPORT	SUPPORT	LAGER	SOPORTE
21	001831476	1	SUPPORTO SINISTRO	LEFT SUPPORT	SUPPORT	LAGER	SOPORTE
22	008200808	8	DADO	NUT	ECROU	MUTTER	TUERCA
23	008410806	8	RONDELLA	WASHER	RONDELLE	SCHEIBE	ARANDELA
24	008300814	8	PRIGIONIERO	STUD	GOUJON	STIFTSCHRAUBE	ESPARRAGO
25	008301240	2	PRIGIONIERO	STUD	GOUJON	STIFTSCHRAUBE	ESPARRAGO
26	008411303	2	RONDELLA	WASHER	RONDELLE	SCHEIBE	ARANDELA
27	008201211	2	DADO	NUT	ECROU	MUTTER	TUERCA
28	001829403	1	ANELLO TENUTA	SEAL	JOINT D'ETANCHEITE	DICHTRING	JUNTA HERMETICA
29	001632074	1	PARATIA ANTICALORE	SHIELD	PROTECTION	ABDECKUNG	DEFENSA
30	001631754	1	MOTORINO AVVIAMENTO	STARTER MOTOR	DEMARREUR	ANLASSER	MOTOR DE ARRANQUE

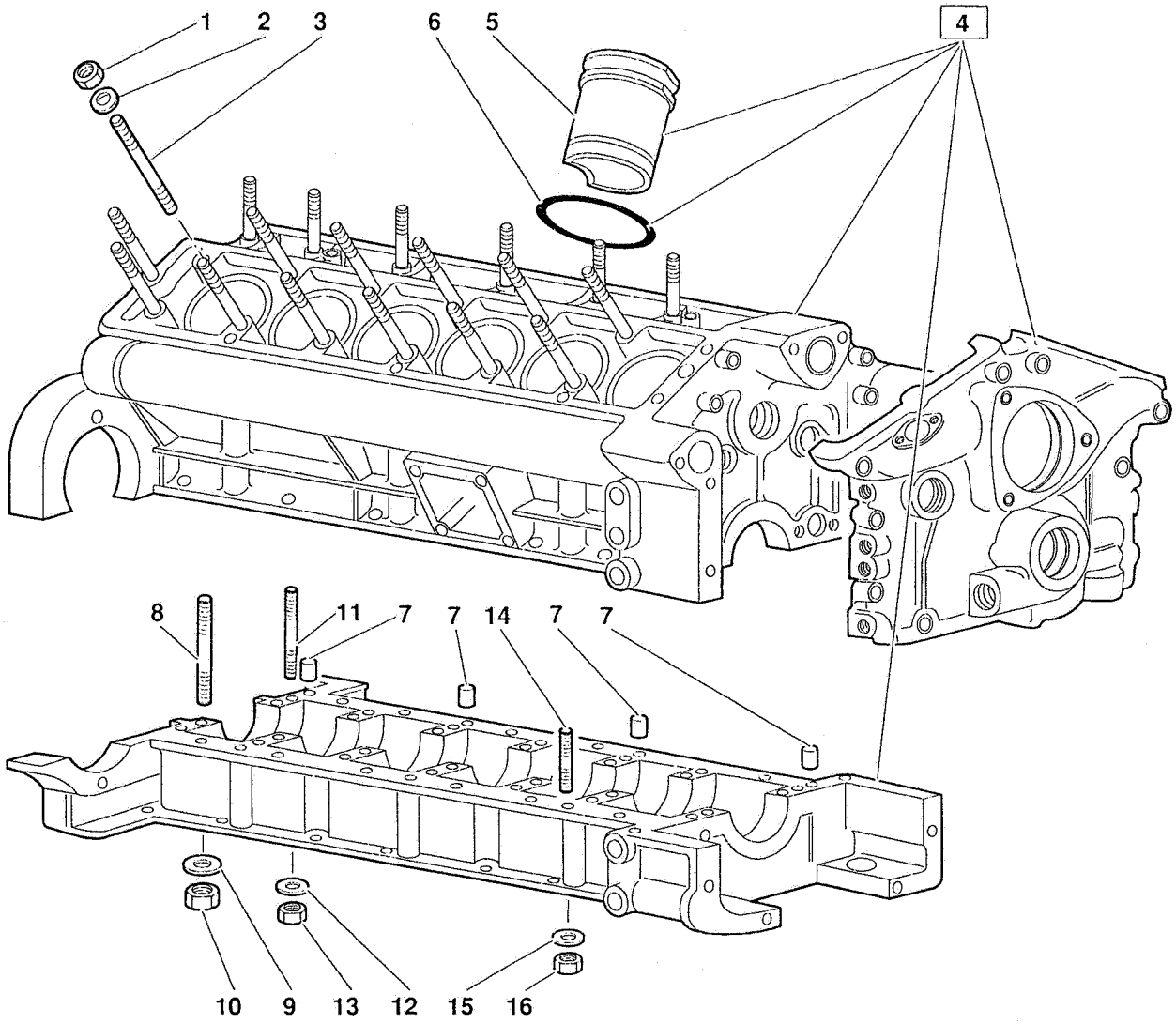

Diablo

GIUGNO - JUNE 1992

BASAMENTO E SUPPORTO INFERIORE - CRANKCASE AND LOWER MOUNTING

TAV. CR 18.02.01

18

Riferimento Reference Référence Bezug Referencia	Codice Part number Numero des pièces Teilnummer Codigo	Quantità Quantity Quantité Anzahl Candidad	DESCRIZIONE	DESCRIPTION	DESCRIPTION	BESCHREIBUNG	DESCRIPCION
1	001120924	28	DADO	NUT	ECROU	MUTTER	TUERCA
2	008401230	28	RONDELLA	WASHER	RONDELLE	SCHEIBE	ARANDELA
3	001824761	28	PRIGIONIERO TESTE	HEADS STUD	GOUJON	STIFTSCHRAUBE	ESPARRAGO
4	403400100	1	BASAMENTO COMPLETO DI CANNE, COPERCHIO DISTRIB. E SOTTOCOPPA (Per esigenze di lavorazione è stato aggiunto a questo assieme il coperchio distribuzione)	CRANKCASE	BATI MOTEUR	KURBELGEHAUSE	BLOQUE DE CILIN-
5	001829442	12	CILINDRO	CYLINDER	CHEMISE	ZYLINDERLAUF-	CAMISA
6	008608801	12	ANELLO TENUTA	SEAL	JOINT D'ETANCHEITE	DICHTRING	JUNTA HERMETICA
7	008851105	4	GRANO	DOWEL	ERGOT	PASSTIFT	PITON
8	008301238	14	PRIGIONIERO D = 12 MM	STUD	GOUJON	STIFTSCHRAUBE	ESPARRAGO
9	008401227	14	RONDELLA	WASHER	RONDELLE	SCHEIBE	ARANDELA
10	008201221	14	DADO	NUT	ECROU	MUTTER	TUERCA
11	008300886	14	PRIGIONIERO D = 8 MM	STUD	GOUJON	STIFTSCHRAUBE	ESPARRAGO
12	008400820	14	RONDELLA	WASHER	RONDELLE	SCHEIBE	ARANDELA
13	008200805	14	DADO	NUT	ECROU	MUTTER	TUERCA
14	008100871	1	VITE L= 95 MM	SCREW	VIS	SCHRAUBE	TORNILLO
14	008300884	1	PRIGIONIERO L= 95 MM	STUD	GOUJON	STIFTSCHRAUBE	ESPARRAGO
14	008300809	10	PRIGIONIERO L= 25 MM	STUD	GOUJON	STIFTSCHRAUBE	ESPARRAGO
14	008300808	2	PRIGIONIERO L= 35 MM	STUD	GOUJON	STIFTSCHRAUBE	ESPARRAGO
15	008410815	14	RONDELLA	WASHER	RONDELLE	SCHEIBE	ARANDELA
16	008200808	14	DADO	NUT	ECROU	MUTTER	TUERCA

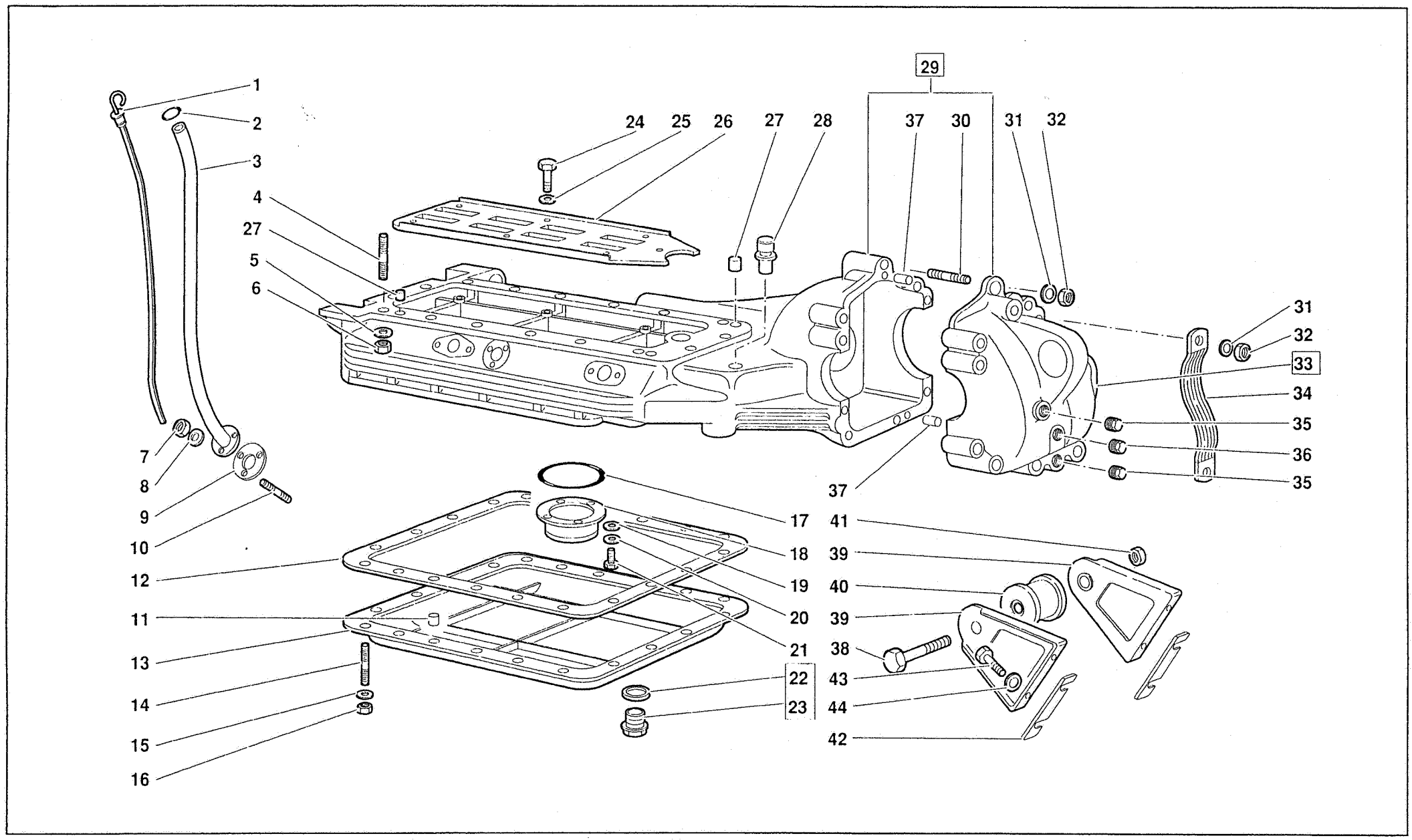

Diablo

GIUGNO - JUNE 1992

COPPA OLIO - OIL SUMP

TAV. CR 18.03.01

18

Riferimento Reference Référence Bezug Referencia	Codice Part number Numero des pièces Teilnummer Codigo	Quantità Quantity Quantité Anzahl Candidad	DESCRIZIONE	DESCRIPTION	DESCRIPTION	BESCHREIBUNG	DESCRIPCION
1	001831041	1	ASTA LIVELLO OLIO	OIL LEVEL ROD	JAUGE DE NIVEAU	MESSTAB	VARILLA DE NIVEL
2	008600701	1	ANELLO TENUTA	SEAL	JOINT D'ETANCHEITE	DICHTRING	JUNTA HERMETICA
3	001831138	1	TUBO PORTA ASTA	PIPE	TUYAU	ROHR	TUBO
4	008300839	8	PRIGIONIERO L = 28 MM	STUD	GOUJON	STIFTSCHRAUBE	ESPARRAGO
4	008300806	6	PRIGIONIERO L = 70 MM	STUD	GOUJON	STIFTSCHRAUBE	ESPARRAGO
4	008300897	4	PRIGIONIERO L = 97 MM	STUD	GOUJON	STIFTSCHRAUBE	ESPARRAGO
5	008410805	18	RONDELLA	WASHER	RONDELLE	SCHEIBE	ARANDELA
6	008200808	18	DADO	NUT	ECROU	MUTTER	TUERCA
7	008200606	3	DADO	NUT	ECROU	MUTTER	TUERCA
8	008400606	3	RONDELLA	WASHER	RONDELLE	SCHEIBE	ARANDELA
9	001830006	1	GUARNIZIONE	GASKET	GUARNITURE	DICHTUNG	GUARNIZIONE
10	008300601	3	PRIGIONIERO	STUD	GOUJON	STIFTSCHRAUBE	ESPARRAGO
11	008850806	1	GRANO	DOWEL	ERGOT	PASSTIFT	PITON
12	001826521	1	GUARNIZIONE	GASKET	GUARNITURE	DICHTUNG	GUARNIZIONE
13	001831852	1	COPERCHIO INFERIORE	LOWER COVER	COUVERCLE	DECKEL	TAPA
14	008300615	20	PRIGIONIERO	STUD	GOUJON	STIFTSCHRAUBE	ESPARRAGO
15	008410602	20	RONDELLA	WASHER	RONDELLE	SCHEIBE	ARANDELA
16	008200605	20	DADO	NUT	ECROU	MUTTER	TUERCA
17	008609301	1	ANELLO TENUTA	SEAL	JOINT D'ETANCHEITE	DICHTRING	JUNTA HERMETICA
18	001832017	1	FLANGIA	FLANGE	BRIDE	FLANSCH	BRIDA
19	008400606	4	RONDELLA	WASHER	RONDELLE	SCHEIBE	ARANDELA
20	008410603	4	RONDELLA	WASHER	RONDELLE	SCHEIBE	ARANDELA
21	008100604	4	VITE	SCREW	VIS	SCHRAUBE	TORNILLO
22	008402207	1	RONDELLA (sostituisce 008602002)	WASHER	RONDELLE	SCHEIBE	ARANDELA
23	008932211	1	TAPPO (sostituisce 008932206)	DRAIN PLUG	BOUCHON DE VID.	VERSCHLUSSCHRAUBE	TAPON DE VACIADO
24	008100604	8	VITE	SCREW	VIS	SCHRAUBE	TORNILLO
25	008410603	8	RONDELLA	WASHER	RONDELLE	SCHEIBE	ARANDELA
26	001827775	1	PARATIA ANTISBATTIMENTO	PLATE	PLAQUE	PLATTE	PLACA
27	008850806	2	GRANO	DOWEL	ERGOT	PASSTIFT	PITON
28	002325257	1	SFIATO OLIO DIFFERENZIALE	VENT PIPE	TUBE D'EVENT	ENTLUEFTUNGSLEI-	TUBO DE VENTILA-
29	001825337	1	COPPA OLIO (Per esigenze di lavorazione questo particolare non è più fornito singolarmente ma nell'assieme 453400100	OIL SUMP	CARTER A HUILE	DELWANNE	CARTER DE ACEITE
29	453400100	1	COPPA OLIO CON COP. DIFFERENZ. (Per esigenze di lavorazione questi particolari sono forniti solamente accoppiati	OIL SUMP	CARTER A HUILE	DELWANNE	CARTER DE ACEITE
30	008301033	8	PRIGIONIERO	STUD	GOUJON	STIFTSCHRAUBE	ESPARRAGO
30	008301002	2	PRIGIONIERO	STUD	GOUJON	STIFTSCHRAUBE	ESPARRAGO

Riferimento Reference Référence Bezug Referencia	Codice Part number Numero des pièces Teilnummer Codigo	Quantità Quantity Quantité Anzahl Candidad	DESCRIZIONE	DESCRIPTION	DESCRIPTION	BESCHREIBUNG	DESCRIPCION
31	008411002	10	RONDELLA	WASHER	RONDELLE	SCHEIBE	ARANDELA
32	008201001	10	DADO	NUT	ECROU	MUTTER	TUERCA
33	001825336	1	COPERCHIO DIFFERENZIALE (Per esigenze di lavorazione questo particolare non è più fornito singolarmente ma nell'assieme 453400100)	DIFFERENTIAL COVER	COUVERCLE	DECKEL	TAPA
34	001604328	2	CAVO MASSA	GROUND CABLE	FIL DE MASSEMASSEK	ABEL	CABLE DE MASA
35	008932203	2	TAPPO MAGNETICO	MAGNETIC PLUG	BOUCHON MAGNET.	MAGNET-VERSCHLUS-	TAPON IMANADO
36	008931802	1	TAPPO MAGNETICO	MAGNETIC PLUG	BOUCHON MAGNET.	MAGNET-VERSCHLUS-	TAPON IMANADO
37	008850806	2	GRANO	DOWEL	ERGOT	PASSTIFT	PITON
38	008101430	1	VITE	SCREW	VIS	SCHRAUBE	TORNILLO
39	004126765	2	STAFFA	BRACKET	ETRIER	HALTER	SOPORTE
40	008921412	1	TAMPONE GOMMA	RUBBER PAD	TAMPON CAOUTCHOUC	GUMMIPUFFER	TOPE DE GOMA
41	008201416	1	DADO	NUT	ECROU	MUTTER	TUERCA
42	004126766		SPESSORE DI REGISTRO	SHIM	CALE D'EPAISSEUR	DISTANZSCHEIBE	SUPLEMENTO
43	008100803	4	VITE	SCREW	VIS	SCHRAUBE	TORNILLO
44	008410801	4	RONDELLA	WASHER	RONDELLE	SCHEIBE	ARANDELA

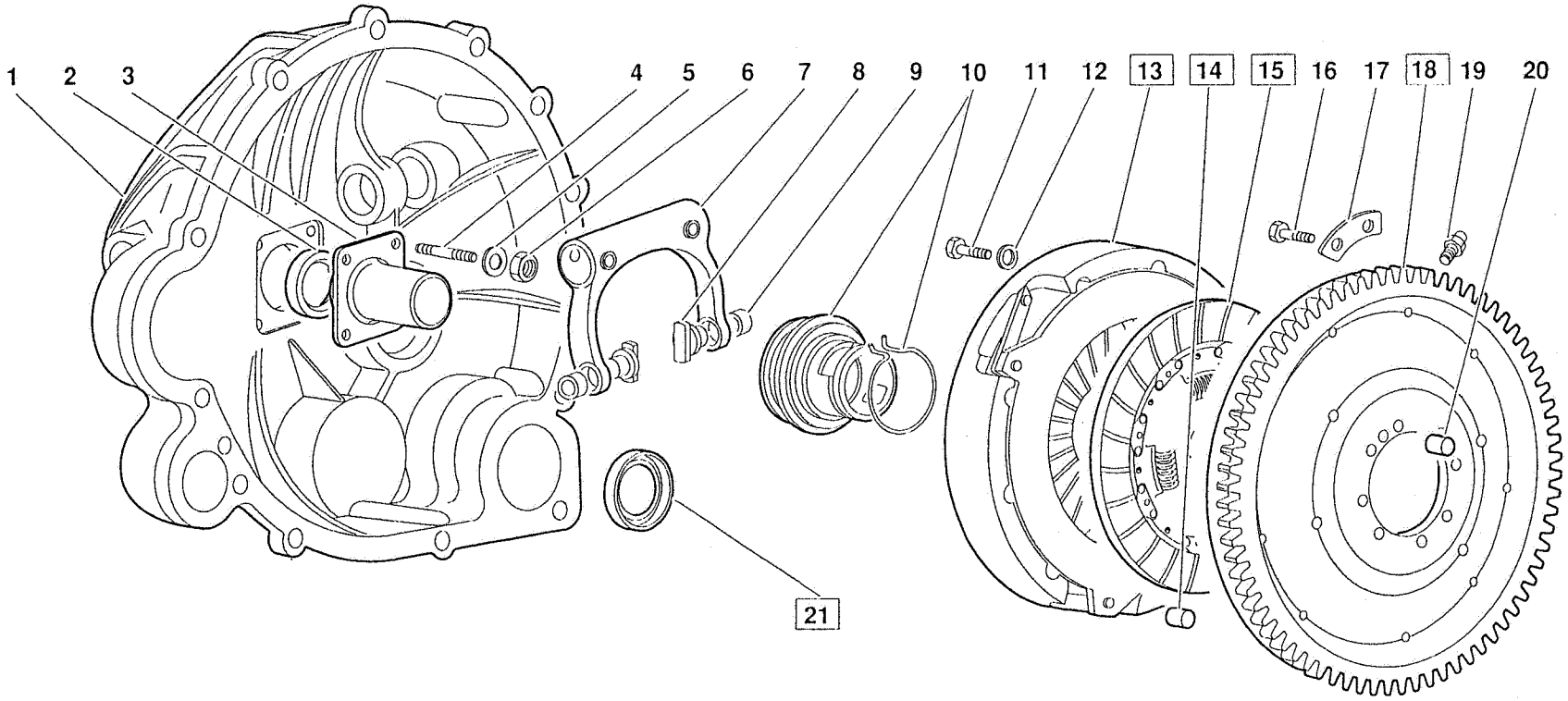
1
2
3
4
5
6
7
8
9
10
11
12
13
14
15
16
17
18
19
20
21

Riferimento Reference Référence Bezug Referencia	Codice Part number Numero des pièces Teilnummer Codigo	Quantità Quantity Quantité Anzahl Candidad	DESCRIZIONE	DESCRIPTION	DESCRIPTION	BESCHREIBUNG	DESCRIPCION
1	002424451	1	CAMPANA FRIZIONE	BELL HOUSING	CLOCHE	GEHAUSE	CAMPANA
2	008613200	1	ANELLO TENUTA	SEAL	JOINT D'ETANCHEITE	DICHTRING	JUNTA HERMETICA
3	002428864	1	SUPPORTO REGGISPINTA	SUPPORT	SUPPORT	LAGER	SOPORTE
4	008300624	4	PRIGIONIERO	STUD	GOUJON	STIFTSCHRAUBE	ESPARRAGO
5	008410603	4	RONDELLA	WASHER	RONDELLE	SCHEIBE	ARANDELA
6	008200604	4	DADO	NUT	ECROU	MUTTER	TUERCA
7	002121341	1	FORCELLA COMANDO FRIZIONE	FORK	FOURCHE	GABEL	HORQUILLA
8	002128866	2	NOTTOLINO	PAWL	CLIQUET	KLINKE	SEGURO
9	008801206	2	BOCCOLA	BUSHING	DOUILLE	BUECHSE	CASQUILLO
10	002129353	1	MANICOTTO DISINNESTO	SLEEVE T/OBEARING	MANCHON AVEC	MUFFE MIT LAGER-	MANGUITO CON
11	008100851	9	VITE	SCREW	VIS	SCHRAUBE	TORNILLO
12	008410805	9	RONDELLA	WASHER	RONDELLE	SCHEIBE	ARANDELA
13	002128868	1	PIATTO SPINGIDISCO (fino alla 12681) (da accoppiare con il disco 002128867)	PRESSURE PLATE	PLATEAU DE PRES-	DRUCKPLATTE	PLATO DE EMPUJE
13	002132598	1	PIATTO SPINGIDISCO (dalla 12682)	PRESSURE PLATE	PLATEAU DE PRES-	DRUCKPLATTE	PLATO DE EMPUJE
14	002132713	3	GRANO (dalla12682)	DOWEL	ERGOT	PASSTIFT	PITON
15	002128867	1	DISCO FRIZIONE (fino alla 12681) (da accoppiare con il piatto 002128868)	CLUTCH DRIVEN	DISQUE ENTRAINE DE	KUPPLUNGSSCHEIBE	DISCO DE EMBRAGUE
15	002132599	1	DISCO FRIZIONE (dalla12682) (Particolare intercambiabile)	CLUTCH DRIVEN	DISQUE ENTRAINE DE	KUPPLUNGSSCHEIBE	DISCO DE EMBRAGUE
16	008100802	8	VITE	SCREW	VIS	SCHRAUBE	TORNILLO
17	008410811	4	PIASTRINA SICUREZZA	LOCKPLATE	PLAQUETTE FREIN	SICHERUNGSBLECH	PLACA DE FRENO
18	002131489	1	VOLANO CON PIOLI (fino alla 12681)	FLYWHEEL	VOLANT DU MOTEUR	SCHWUNGRAD	VOLANTE DEL MOTOR
18	002132714	1	VOLANO CON PIOLI (dalla12682) (Particolare intercambiabile)	FLYWHEEL	VOLANT DU MOTEUR	SCHWUNGRAD	VOLANTE DEL MOTOR
19	002123855	6	TRASMETTITORE DI IMPULSI	PIN	AXE	BOLZEN	EJE
20	008850806	1	GRANO	DOWEL	ERGOT	PASSTIFT	PITON
21	008613005	1	ANELLO TENUTA (errata corrige)	SEAL	JOINT D'ETANCHEITE	DICHTRING	JUNTA HERMETICA

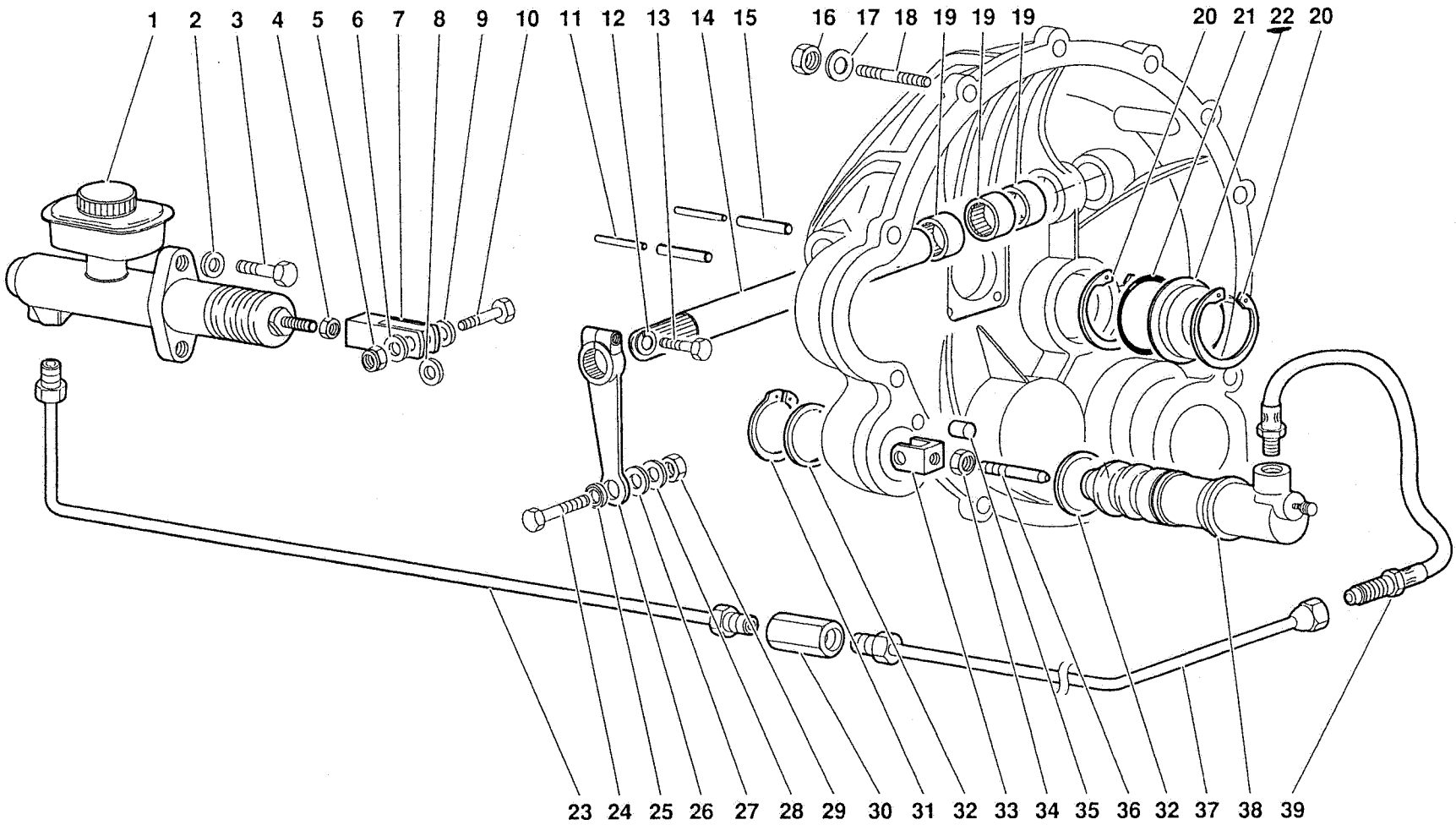

Diablo

LUGLIO 1991

LEVISMI COMANDO FRIZIONE - CLUTCH CONTROL LEVER

TAV. CR 21.02.00

21

Riferimento Reference Référence Bezug Referencia	Codice Part number Numero des pièces Teilnummer Codigo	Quantità Quantity Quantité Anzahl Candidad	DESCRIZIONE	DESCRIPTION	DESCRIPTION	BESCHREIBUNG	DESCRIPCION
1	004219984	1	POMPA FRIZIONE	CLUTCH PUMP	POMPE	PUMPE	BOMBA
2	008410806	2	RONDELLA	WASHER	RONDELLE	SCHEIBE	ARANDELA
3	008100830	2	VITE	SCREW	VIS	SCHRAUBE	TORNILLO
4	008200811	1	DADO	NUT	ECROU	MUTTER	TUERCA
5	008200809	1	DADO	NUT	ECROU	MUTTER	TUERCA
6	008400816	1	RONDELLA	WASHER	RONDELLE	SCHEIBE	ARANDELA
7	004219591	1	FORCELLA	FORK	FOURCHE	GABEL	HORQUILLA
8	008400819	1	RONDELLA	WASHER	RONDELLE	SCHEIBE	ARANDELA
9	008400816	1	RONDELLA	WASHER	RONDELLE	SCHEIBE	ARANDELA
10	002129460	1	PERNO	PIN	AXE	BOLZEN	EJE
11	008900503	2	SPINA	PIN	GOUPILLE	STIFT	PASADOR
12	008400806	1	RONDELLA	WASHER	RONDELLE	SCHEIBE	ARANDELA
13	008100841	1	VITE	SCREW	VIS	SCHRAUBE	TORNILLO
14	002125925	1	ALBERO	SHAFT	ARBRE	WELLE	ARBOL
15	008900802	2	SPINA	PIN	GOUPILLE	STIFT	PASADOR
16	008200808	11	DADO	NUT	ECROU	MUTTER	TUERCA
17	008410805	11	RONDELLA	WASHER	RONDELLE	SCHEIBE	ARANDELA
18	008300808	9	PRIGIONIERO	STUD	GOUJON	STIFTSCHRAUBE	ESPARRAGO
19	008522204	3	GABBIA A RULLI	ROLLER CAGE	CAGE A ROULEAUX	ROLLENKAEFIG	PORTARRODILLOS
20	008576601	2	ANELLO RITEGNO	RETAINER RING	ARRETOIR	HALTERING	RETENEDOR
21	008605600	1	ANELLO TENUTA	SEAL	JOINT D'ETANCHEITE	DICHTRING	JUNTA HERMETICA
22	002424858	1	COPERCHIO	COVER	COUVERCLE	DECKEL	TAPA
23	002130853	1	TUBO	PIPE	TUYAU	ROHR	TUBO
24	008100841	1	VITE	SCREW	VIS	SCHRAUBE	TORNILLO
25	004225225	1	TESTA A SNODO	COUPLING	JOINT A ROTULE	GELENKKOPF	ARTICULACION
26	002129457	1	LEVA	LEVER	LEVIER	HEBEL	PALANCA
27	008400816	1	RONDELLA	WASHER	RONDELLE	SCHEIBE	ARANDELA
28	008410806	1	RONDELLA	WASHER	RONDELLE	SCHEIBE	ARANDELA
29	008200808	1	DADO	NUT	ECROU	MUTTER	TUERCA
30	002131194	1	RACCORDO	CONNECTION	RACCORD	STUTZEN	RACOR ORIENTABLE
31	008583701	1	ANELLO RITEGNO	RETAINER RING	ARRETOIR	HALTERING	RETENEDOR
32	002129128	2	DISTANZIALE	SPACER	ENTRETOISE	ABSTANDSTUECK	SEPARADOR
33	002121672	1	FORCELLA	FORK	FOURCHE	GABEL	HORQUILLA
34	008200811	1	DADO	NUT	ECROU	MUTTER	TUERCA
35	008850806	1	GRANO	DOWEL	ERGOT	PASSTIFT	PITON
36	002121345	1	PUNTALE	ROD	TIGE	DRUCKSTANGE	VASTAGO
37	002131528	1	TUBO	PIPE	TUYAU	ROHR	TUBO
38	002121674	1	CILINDRO POMPA	PUMP	POMPE	PUMPE	BOMBA
39	002110618	1	TUBO	PIPE	TUYAU	ROHR	TUBO

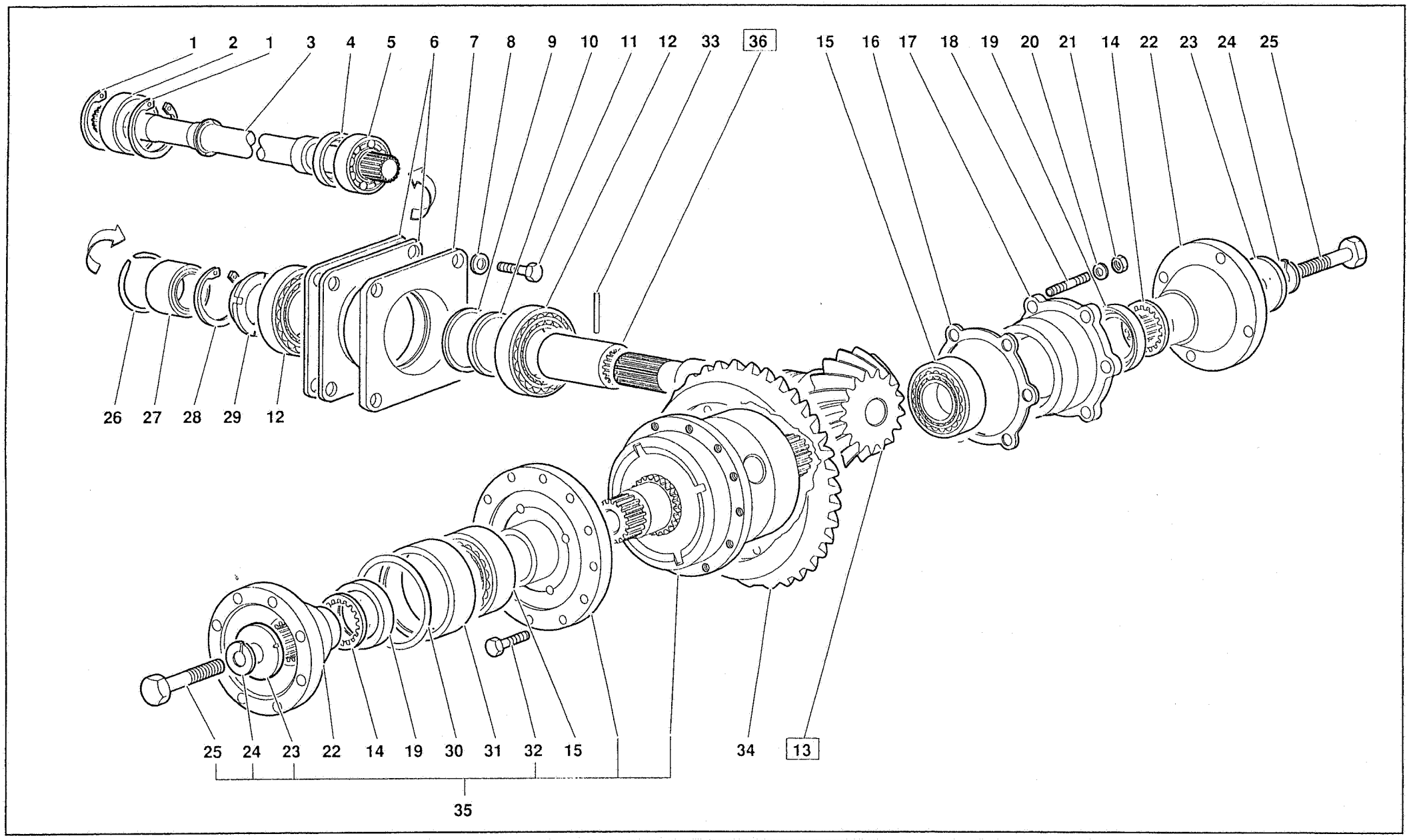

Diablo

GIUGNO - JUNE 1992

DIFFERENZIALE - DIFFERENTIAL

TAV. CR 23.01.01

23

Riferimento Reference Référence Bezug Referencia	Codice Part number Numero des pièces Teilnummer Codigo	Quantità Quantity Quantité Anzahl Candidad	DESCRIZIONE	DESCRIPTION	DESCRIPTION	BESCHREIBUNG	DESCRIPCION
1	008575501	2	ANELLO RITEGNO	RETAINER RING	ARRETOIR	HALTERING	RETENEDOR
2	008503013	1	CUSCINETTO	BEARING	ROULEMENT	LAGER	RODAMIENTO
3	002331406	1	ALBERO DI TRASMISSIONE	SHAFT	ARBRE	WELLE	ARBOL
4	008613508	1	ANELLO TENUTA	SEAL	JOINT D'ETANCHEITE	DICHTRING	JUNTA HERMETICA
5	008503010	1	CUSCINETTO	BEARING	ROULEMENT	LAGER	RODAMIENTO
6	002324939		SPESSORE DI REGISTRO	SHIM	CALE D'EPAISSEUR	DISTANZSCHEIBE	SUPLEMENTO
7	002324938	1	FLANGIA PORTACUSCINETTI	FLANGE	BRIDE	FLANSCH	BRIDA
8	008410815	4	RONDELLA	WASHER	RONDELLE	SCHEIBE	ARANDELA
9	002330693	1	SPESSORE DI REGISTRO 0.5 MM	SHIM	CALE D'EPAISSEUR	DISTANZSCHEIBE	SUPLEMENTO
9	002330694	1	SPESSORE DI REGISTRO 0.3 MM	SHIM	CALE D'EPAISSEUR	DISTANZSCHEIBE	SUPLEMENTO
9	002330695	1	SPESSORE DI REGISTRO 0.25 MM	SHIM	CALE D'EPAISSEUR	DISTANZSCHEIBE	SUPLEMENTO
9	002330696	1	SPESSORE DI REGISTRO 0.2 MM	SHIM	CALE D'EPAISSEUR	DISTANZSCHEIBE	SUPLEMENTO
9	002330697	1	SPESSORE DI REGISTRO 0.15 MM	SHIM	CALE D'EPAISSEUR	DISTANZSCHEIBE	SUPLEMENTO
10	002328764	1	DISTANZIALE	SPACER	ENTRETOISE	ABSTANDSTUECK	SEPARADOR
11	008100803	4	VITE	SCREW	VIS	SCHRAUBE	TORNILLO
12	008545004	2	CUSCINETTO	BEARING	ROULEMENT	LAGER	RODAMIENTO
13	002326586	1	PIGNONE CON GIUNZIONE (fino 12727)	PINION	PIGNON	RITZEL	PINON
13	002333371	1	PIGNONE (dalla 12728 intercambiabile) (Per esigenze di lavorazione questo particolare è fornito assieme alla corona 002324937)	PINION	PIGNON	RITZEL	PINON
14	002325117	2	RALLA	THRUST PLATE	CRAPAUDINE	DRUCKSCHEIBE	CHUMACERA
15	008545002	2	CUSCINETTO	BEARING	ROULEMENT	LAGER	RODAMIENTO
16	002324942		SPESSORE DI REGISTRO	SHIM	CALE D'EPAISSEUR	DISTANZSCHEIBE	SUPLEMENTO
17	002324452	1	FLANGIA PORTA CUSCINETTO	FLANGE	BRIDE	FLANSCH	BRIDA
18	008301032	6	PRIGIONIERO	STUD	GOUJON	STIFTSCHRAUBE	ESPARRAGO
19	008614509	2	ANELLO TENUTA	SEAL	JOINT D'ETANCHEITE	DICHTRING	JUNTA HERMETICA
20	008411002	6	RONDELLA	WASHER	RONDELLE	SCHEIBE	ARANDELA
21	008201001	6	DADO	NUT	ECROU	MUTTER	TUERCA
22	002331911	2	MOZZO PORTA SEMIASSE	HUB	MOYEU	NABE	BUJE
23	002332653	2	RONDELLA	WASHER	RONDELLE	SCHEIBE	ARANDELA
24	002332652	2	RONDELLA	WASHER	RONDELLE	SCHEIBE	ARANDELA
25	002332651		VITE	SCREW	VIS	SCHRAUBE	TORNILLO
26	008583502	1	ANELLO RITEGNO	RETAINER RING	ARRETOIR	HALTERING	RETENEDOR
27	008523514	1	CUSCINETTO A RULLINI	BEARING	ROULEMENT	LAGER	RODAMIENTO
28	008575000	1	ANELLO RITEGNO	RETAINER RING	ARRETOIR	HALTERING	RETENEDOR
29	008254503	1	GHIERA	PLUG	VIROLE	GEWINDERING	VIROLA
30	002331917		SPESSORE DI REGISTRO	SHIM	CALE D'EPAISSEUR	DISTANZSCHEIBE	SUPLEMENTO
30	002331918		SPESSORE DI REGISTRO	SHIM	CALE D'EPAISSEUR	DISTANZSCHEIBE	SUPLEMENTO

Riferimento Reference Référence Bezug Referencia	Codice Part number Numero des pièces Teilnummer Codigo	Quantità Quantity Quantité Anzahl Candidad	DESCRIZIONE	DESCRIPTION	DESCRIPTION	BESCHREIBUNG	DESCRIPCION
30	002331919		SPESSORE DI REGISTRO	SHIM	CALE D'EPAISSEUR	DISTANZSCHEIBE	SUPLEMENTO
30	002331920		SPESSORE DI REGISTRO	SHIM	CALE D'EPAISSEUR	DISTANZSCHEIBE	SUPLEMENTO
30	002331921		SPESSORE DI REGISTRO	SHIM	CALE D'EPAISSEUR	DISTANZSCHEIBE	SUPLEMENTO
31	002324940	1	ANELLO PORTACUSCINETTO	BEARING CASE	SIEGE	SITZ	ASIENTO
32	002332650		VITE	SCREW	VIS	SCHRAUBE	TORNILLO
33	008900503	1	SPINA	PIN	GOUPILLE	STIFT	PASADOR
34	002324937	1	CORONA (Per esigenze di lavorazione questo particolare è fornito assieme al pignone 002333371)	CROWN	COURONNE	ZAHNKRANZ	CORONA
35	002332210		COMPLESSIVO DIFFERENZIALE	KIT DIFFERENTIAL	KIT DIFFERENTIEL	KITAUSGLEICHGETR.	KIT DIFERENCIAL
36	002324935	1	GIUNZIONE (particolare fornito ora singolarmente)	RIGID SLEEVE	MANCHON	MUFFE	MANGUITO