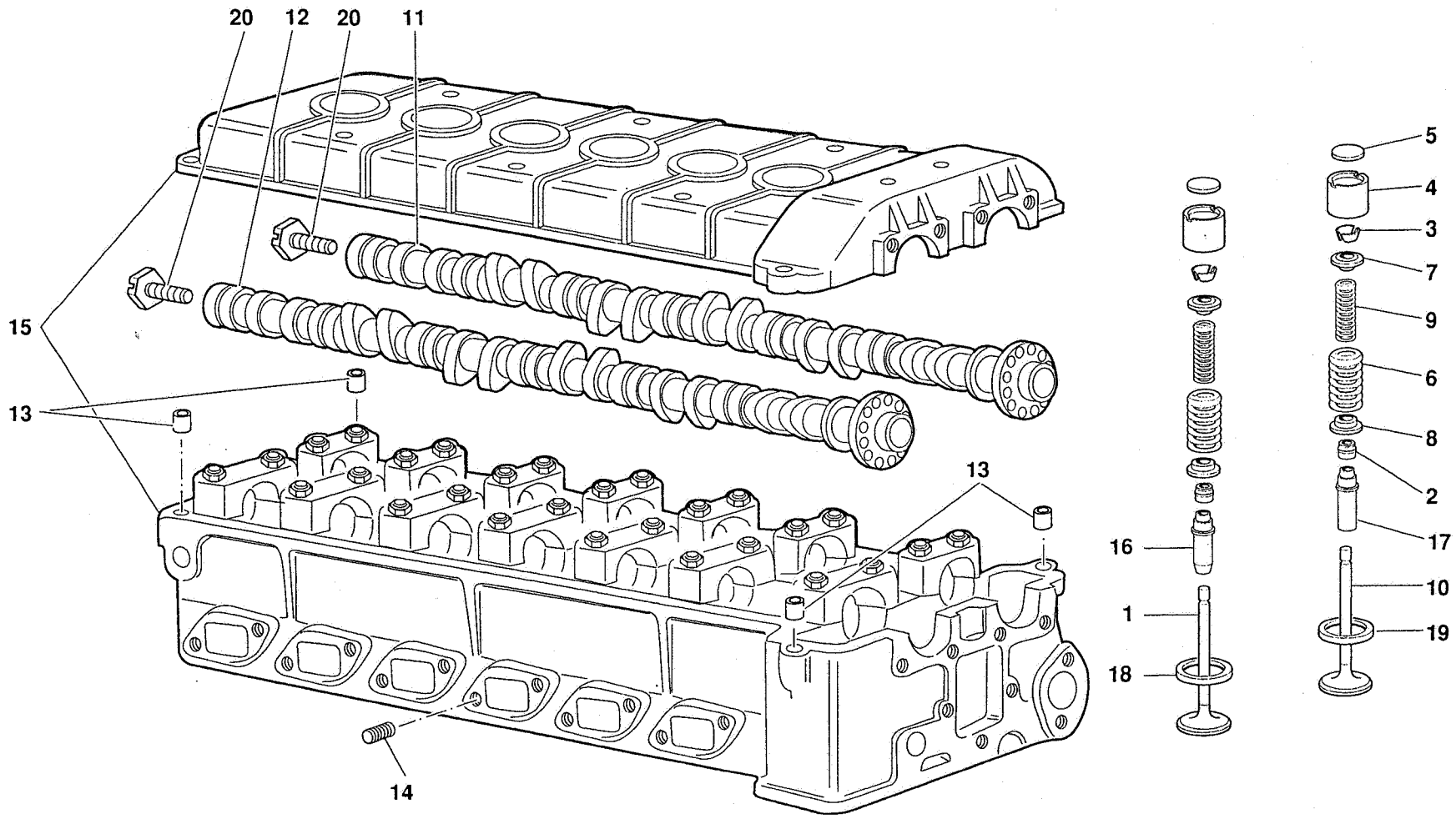


Diablo

LUGLIO 1991

TESTA DESTRA - CYLINDER HEAD, RIGHT

TAV. CR 11.01.00

11

| Riferimento<br>Reference<br>Référence<br>Bezug<br>Referencia | Codice<br>Part number<br>Numero des pièces<br>Teilnummer<br>Codigo | Quantità<br>Quantity<br>Quantité<br>Anzahl<br>Candidad | DESCRIZIONE | DESCRIPTION | DESCRIPTION | BESCHREIBUNG | DESCRIPCION |
|---|---|---|---|---|---|---|---|
| 1 | 001220819 | 12 | VALVOLA SCARICO | EXHAUST VALVE | SOUPAPE D'ECHAPPE- | AUSLASSVENTIL | VALVULA DE ESCAPE |
| 2 | 001220840 | 24 | ANELLO TENUTA | SEAL | JOINT D'ETANCHEITE | DICHTRING | JUNTA HERMETICA |
| 3 | 001220843 | 48 | SEMICONO PUNTERIE | TAPPET LOCK CONE | DEMI-CONE | KEGELSTUECK | CHAVETA CONICA |
| 4 | 001220844 | 24 | PUNTERIA | TAPPET | POUSSOIR | STOESSEL | EMPUJADOR |
| 5 | 001220877 | 24 | SPESSORE DI REGISTRO 3.25 MM | SHIM | CALE D'EPAISSEUR | DISTANZSCHEIBE | SUPLEMENTO |
| 5 | 001220878 | 24 | SPESSORE DI REGISTRO 3.30 MM | SHIM | CALE D'EPAISSEUR | DISTANZSCHEIBE | SUPLEMENTO |
| 5 | 001220879 | 24 | SPESSORE DI REGISTRO 3.35 MM | SHIM | CALE D'EPAISSEUR | DISTANZSCHEIBE | SUPLEMENTO |
| 5 | 001220880 | 24 | SPESSORE DI REGISTRO 3.40 MM | SHIM | CALE D'EPAISSEUR | DISTANZSCHEIBE | SUPLEMENTO |
| 5 | 001220881 | 24 | SPESSORE DI REGISTRO 3.45 MM | SHIM | CALE D'EPAISSEUR | DISTANZSCHEIBE | SUPLEMENTO |
| 5 | 001220882 | 24 | SPESSORE DI REGISTRO 3.50 MM | SHIM | CALE D'EPAISSEUR | DISTANZSCHEIBE | SUPLEMENTO |
| 5 | 001220883 | 24 | SPESSORE DI REGISTRO 3.55 MM | SHIM | CALE D'EPAISSEUR | DISTANZSCHEIBE | SUPLEMENTO |
| 5 | 001220884 | 24 | SPESSORE DI REGISTRO 3.60 MM | SHIM | CALE D'EPAISSEUR | DISTANZSCHEIBE | SUPLEMENTO |
| 5 | 001220885 | 24 | SPESSORE DI REGISTRO 3.65 MM | SHIM | CALE D'EPAISSEUR | DISTANZSCHEIBE | SUPLEMENTO |
| 5 | 001220886 | 24 | SPESSORE DI REGISTRO 3.70 MM | SHIM | CALE D'EPAISSEUR | DISTANZSCHEIBE | SUPLEMENTO |
| 5 | 001220887 | 24 | SPESSORE DI REGISTRO 3.75 MM | SHIM | CALE D'EPAISSEUR | DISTANZSCHEIBE | SUPLEMENTO |
| 5 | 001220888 | 24 | SPESSORE DI REGISTRO 3.80 MM | SHIM | CALE D'EPAISSEUR | DISTANZSCHEIBE | SUPLEMENTO |
| 5 | 001220889 | 24 | SPESSORE DI REGISTRO 3.85 MM | SHIM | CALE D'EPAISSEUR | DISTANZSCHEIBE | SUPLEMENTO |
| 5 | 001220890 | 24 | SPESSORE DI REGISTRO 3.90 MM | SHIM | CALE D'EPAISSEUR | DISTANZSCHEIBE | SUPLEMENTO |
| 5 | 001220891 | 24 | SPESSORE DI REGISTRO 3.95 MM | SHIM | CALE D'EPAISSEUR | DISTANZSCHEIBE | SUPLEMENTO |
| 5 | 001220892 | 24 | SPESSORE DI REGISTRO 4.00 MM | SHIM | CALE D'EPAISSEUR | DISTANZSCHEIBE | SUPLEMENTO |
| 5 | 001220893 | 24 | SPESSORE DI REGISTRO 4.05 MM | SHIM | CALE D'EPAISSEUR | DISTANZSCHEIBE | SUPLEMENTO |
| 5 | 001220894 | 24 | SPESSORE DI REGISTRO 4.10 MM | SHIM | CALE D'EPAISSEUR | DISTANZSCHEIBE | SUPLEMENTO |
| 5 | 001220895 | 24 | SPESSORE DI REGISTRO 4.15 MM | SHIM | CALE D'EPAISSEUR | DISTANZSCHEIBE | SUPLEMENTO |
| 5 | 001220896 | 24 | SPESSORE DI REGISTRO 4.20 MM | SHIM | CALE D'EPAISSEUR | DISTANZSCHEIBE | SUPLEMENTO |
| 5 | 001220897 | 24 | SPESSORE DI REGISTRO 4.25 MM | SHIM | CALE D'EPAISSEUR | DISTANZSCHEIBE | SUPLEMENTO |
| 5 | 001220898 | 24 | SPESSORE DI REGISTRO 4.30 MM | SHIM | CALE D'EPAISSEUR | DISTANZSCHEIBE | SUPLEMENTO |
| 5 | 001220899 | 24 | SPESSORE DI REGISTRO 4.35 MM | SHIM | CALE D'EPAISSEUR | DISTANZSCHEIBE | SUPLEMENTO |
| 5 | 001220900 | 24 | SPESSORE DI REGISTRO 4.40 MM | SHIM | CALE D'EPAISSEUR | DISTANZSCHEIBE | SUPLEMENTO |
| 5 | 001220901 | 24 | SPESSORE DI REGISTRO 4.45 MM | SHIM | CALE D'EPAISSEUR | DISTANZSCHEIBE | SUPLEMENTO |
| 5 | 001220902 | 24 | SPESSORE DI REGISTRO 4.50 MM | SHIM | CALE D'EPAISSEUR | DISTANZSCHEIBE | SUPLEMENTO |
| 5 | 001220903 | 24 | SPESSORE DI REGISTRO 4.55 MM | SHIM | CALE D'EPAISSEUR | DISTANZSCHEIBE | SUPLEMENTO |
| 5 | 001220904 | 24 | SPESSORE DI REGISTRO 4.60 MM | SHIM | CALE D'EPAISSEUR | DISTANZSCHEIBE | SUPLEMENTO |
| 5 | 001220905 | 24 | SPESSORE DI REGISTRO 4.65 MM | SHIM | CALE D'EPAISSEUR | DISTANZSCHEIBE | SUPLEMENTO |
| 5 | 001220906 | 24 | SPESSORE DI REGISTRO 4.70 MM | SHIM | CALE D'EPAISSEUR | DISTANZSCHEIBE | SUPLEMENTO |
| 6 | 001220988 | 24 | MOLLA ESTERNA | SPRING | RESSORT | FEDER | RESORTE |
| 7 | 001220992 | 24 | PIATTELLO PUNTERIA SUPERIORE | TAPPET PLATE | PASTILLE DE | DISTANZSCHEIBE | PLATILLO DE EMPU- |
| 8 | 001220993 | 24 | PIATTELLO PUNTERIA INFERIORE | TAPPET PLATE | PASTILLE DE | DISTANZSCHEIBE | PLATILLO DE EMPU- |
| 9 | 001223097 | 24 | MOLLA INTERNA | SPRING | RESSORT | FEDER | RESORTE |

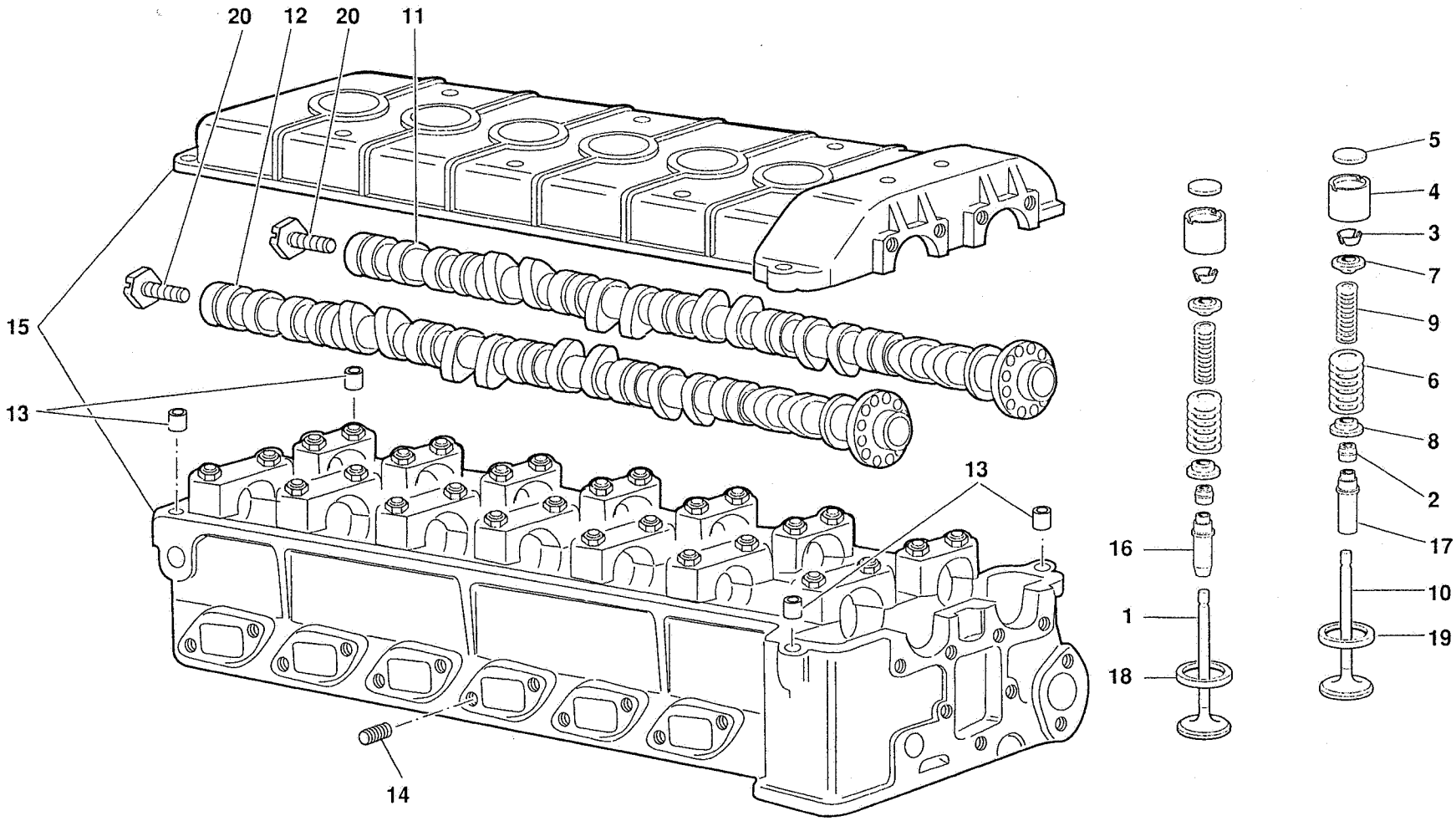


Diablo

LUGLIO 1991

TESTA DESTRA - CYLINDER HEAD, RIGHT

TAV. CR 11.01.00

11

| Riferimento<br>Reference<br>Référence<br>Bezug<br>Referencia | Codice<br>Part number<br>Numero des pièces<br>Teilnummer<br>Codigo | Quantità<br>Quantity<br>Quantité<br>Anzahl<br>Candidad | DESCRIZIONE | DESCRIPTION | DESCRIPTION | BESCHREIBUNG | DESCRIPCION |
|---|---|---|---|---|---|---|---|
| 10 | 001229714 | 12 | VALVOLA ASPIRAZIONE | INTAKE VALVE | SOUPAPE D'ADMIS- | EINLASSVENTIL | VALVULA DE ADMI- |
| 11 | 001229368 | 1 | ASSE A CAMME ASP. TESTA DX | CAMSHAFT | ARBRE A CAMMES | NOCKENWELLE | ARBOL DE LEVAS |
| 12 | 001229367 | 1 | ASSE A CAMME SCARICO TESTA DX | CAMSHAFT | ARBRE A CAMMES | NOCKENWELLE | ARBOL DE LEVAS |
| 13 | 008800604 | 4 | BOCCOLA | BUSHING | DOUILLE | BUECHSE | CASQUILLO |
| 14 | 008840802 | 12 | HELI-COIL | HELI-COIL | HELI-COIL | HELI-COIL | HELI-COIL |
| 15 | 463400100 | 1 | TESTA DESTRA | HEAD | TETE | KOPF | CABEZA |
| 16 | 001229718 | 12 | GUIDA VALVOLA SCARICO | VALVE GUIDE | GUIDE-SOUPAPE | VENTILFUEHRUNG | GUIA DE VALVULA |
| 17 | 001229717 | 12 | GUIDA VALVOLA ASPIRAZIONE | VALVE GUIDE | GUIDE-SOUPAPE | VENTILFUEHRUNG | GUIA DE VALVULA |
| 18 | 001220823 | 12 | SEDE VALVOLA SCARICO | VALVE SEAT | SIEGE DE SOUPAPE | VENTILSITZ | ASIENTO DE VALVULA |
| 19 | 001229713 | 12 | SEDE VALVOLA ASPIRAZIONE | VALVE SEAT | SIEGE DE SOUPAPE | VENTILSITZ | ASIENTO DE VALVULA |
| 20 | 008931412 | 2 | VITE | SCREW | VIS | SCHRAUBE | TORNILLO |

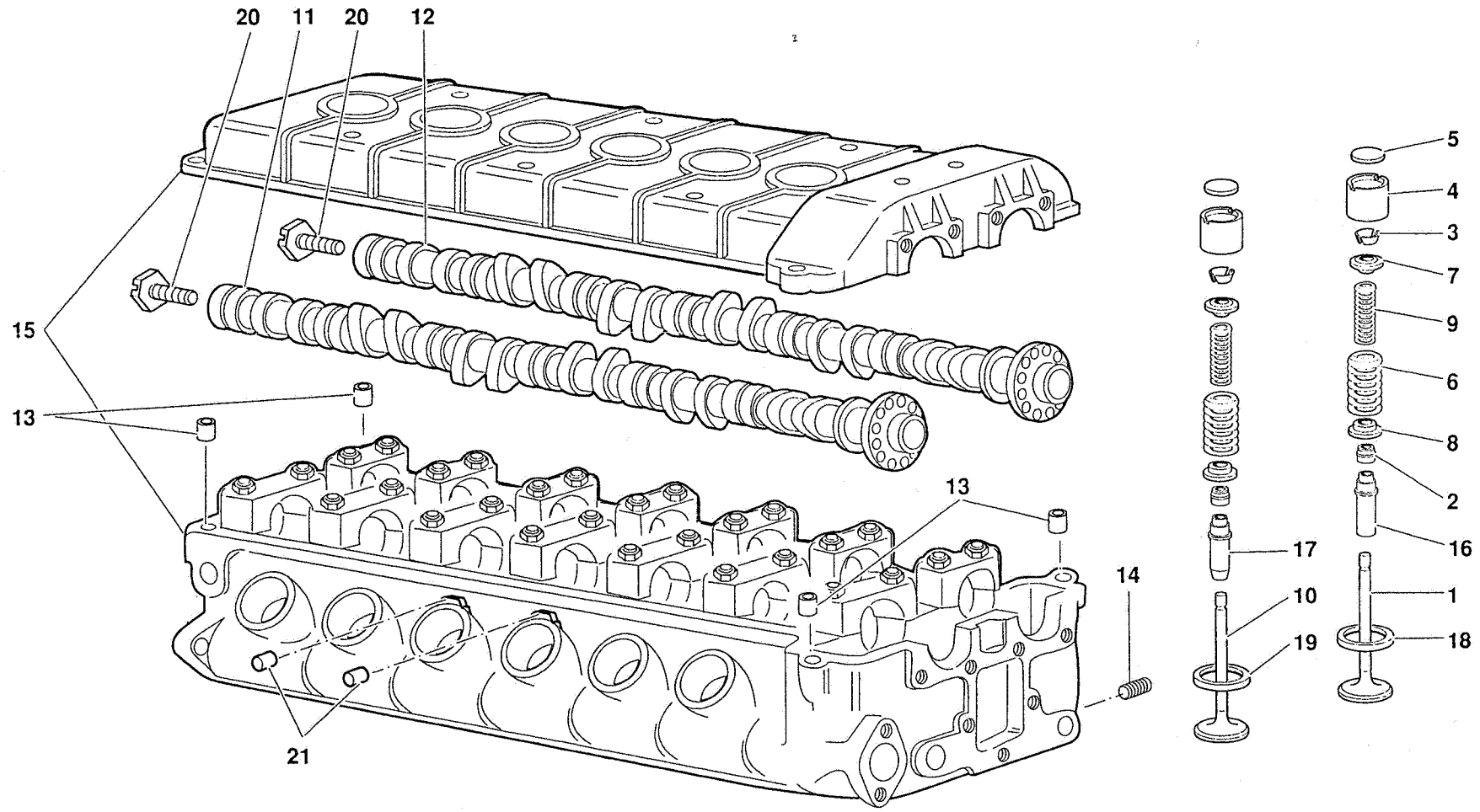


Diablo

LUGLIO 1991

TESTA SINISTRA - CYLINDER HEAD, LEFT

TAV. CR 11.02.00

11

| Riferimento<br>Reference<br>Référence<br>Bezug<br>Referencia | Codice<br>Part number<br>Numero des pièces<br>Teilnummer<br>Codigo | Quantità<br>Quantity<br>Quantité<br>Anzahl<br>Candidad | DESCRIZIONE | DESCRIPTION | DESCRIPTION | BESCHREIBUNG | DESCRIPCION |
|---|---|---|---|---|---|---|---|
| 1 | 001220819 | 12 | VALVOLA SCARICO | EXHAUST VALVE | SOUPAPE D'ECHAPPE- | AUSLASSVENTIL | VALVULA DE ESCAPE |
| 2 | 001220840 | 24 | ANELLO TENUTA | SEAL | JOINT D'ETANCHEITE | DICHTRING | JUNTA HERMETICA |
| 3 | 001220843 | 48 | SEMICONO PUNTERIE | TAPPET LOCK CONE | DEMI-CONE | KEGELSTUECK | CHAVETA CONICA |
| 4 | 001220844 | 24 | PUNTERIA | TAPPET | POUSSOIR | STOESSEL | EMPUJADOR |
| 5 | 001220877 | 24 | SPESSORE DI REGISTRO 3.25 MM | SHIM | CALE D'EPAISSEUR | DISTANZSCHEIBE | SUPLEMENTO |
| 5 | 001220878 | 24 | SPESSORE DI REGISTRO 3.30 MM | SHIM | CALE D'EPAISSEUR | DISTANZSCHEIBE | SUPLEMENTO |
| 5 | 001220879 | 24 | SPESSORE DI REGISTRO 3.35 MM | SHIM | CALE D'EPAISSEUR | DISTANZSCHEIBE | SUPLEMENTO |
| 5 | 001220880 | 24 | SPESSORE DI REGISTRO 3.40 MM | SHIM | CALE D'EPAISSEUR | DISTANZSCHEIBE | SUPLEMENTO |
| 5 | 001220881 | 24 | SPESSORE DI REGISTRO 3.45 MM | SHIM | CALE D'EPAISSEUR | DISTANZSCHEIBE | SUPLEMENTO |
| 5 | 001220882 | 24 | SPESSORE DI REGISTRO 3.50 MM | SHIM | CALE D'EPAISSEUR | DISTANZSCHEIBE | SUPLEMENTO |
| 5 | 001220883 | 24 | SPESSORE DI REGISTRO 3.55 MM | SHIM | CALE D'EPAISSEUR | DISTANZSCHEIBE | SUPLEMENTO |
| 5 | 001220884 | 24 | SPESSORE DI REGISTRO 3.60 MM | SHIM | CALE D'EPAISSEUR | DISTANZSCHEIBE | SUPLEMENTO |
| 5 | 001220885 | 24 | SPESSORE DI REGISTRO 3.65 MM | SHIM | CALE D'EPAISSEUR | DISTANZSCHEIBE | SUPLEMENTO |
| 5 | 001220886 | 24 | SPESSORE DI REGISTRO 3.70 MM | SHIM | CALE D'EPAISSEUR | DISTANZSCHEIBE | SUPLEMENTO |
| 5 | 001220887 | 24 | SPESSORE DI REGISTRO 3.75 MM | SHIM | CALE D'EPAISSEUR | DISTANZSCHEIBE | SUPLEMENTO |
| 5 | 001220888 | 24 | SPESSORE DI REGISTRO 3.80 MM | SHIM | CALE D'EPAISSEUR | DISTANZSCHEIBE | SUPLEMENTO |
| 5 | 001220889 | 24 | SPESSORE DI REGISTRO 3.85 MM | SHIM | CALE D'EPAISSEUR | DISTANZSCHEIBE | SUPLEMENTO |
| 5 | 001220890 | 24 | SPESSORE DI REGISTRO 3.90 MM | SHIM | CALE D'EPAISSEUR | DISTANZSCHEIBE | SUPLEMENTO |
| 5 | 001220891 | 24 | SPESSORE DI REGISTRO 3.95 MM | SHIM | CALE D'EPAISSEUR | DISTANZSCHEIBE | SUPLEMENTO |
| 5 | 001220892 | 24 | SPESSORE DI REGISTRO 4.00 MM | SHIM | CALE D'EPAISSEUR | DISTANZSCHEIBE | SUPLEMENTO |
| 5 | 001220893 | 24 | SPESSORE DI REGISTRO 4.05 MM | SHIM | CALE D'EPAISSEUR | DISTANZSCHEIBE | SUPLEMENTO |
| 5 | 001220894 | 24 | SPESSORE DI REGISTRO 4.10 MM | SHIM | CALE D'EPAISSEUR | DISTANZSCHEIBE | SUPLEMENTO |
| 5 | 001220895 | 24 | SPESSORE DI REGISTRO 4.15 MM | SHIM | CALE D'EPAISSEUR | DISTANZSCHEIBE | SUPLEMENTO |
| 5 | 001220896 | 24 | SPESSORE DI REGISTRO 4.20 MM | SHIM | CALE D'EPAISSEUR | DISTANZSCHEIBE | SUPLEMENTO |
| 5 | 001220897 | 24 | SPESSORE DI REGISTRO 4.25 MM | SHIM | CALE D'EPAISSEUR | DISTANZSCHEIBE | SUPLEMENTO |
| 5 | 001220898 | 24 | SPESSORE DI REGISTRO 4.30 MM | SHIM | CALE D'EPAISSEUR | DISTANZSCHEIBE | SUPLEMENTO |
| 5 | 001220899 | 24 | SPESSORE DI REGISTRO 4.35 MM | SHIM | CALE D'EPAISSEUR | DISTANZSCHEIBE | SUPLEMENTO |
| 5 | 001220900 | 24 | SPESSORE DI REGISTRO 4.40 MM | SHIM | CALE D'EPAISSEUR | DISTANZSCHEIBE | SUPLEMENTO |
| 5 | 001220901 | 24 | SPESSORE DI REGISTRO 4.45 MM | SHIM | CALE D'EPAISSEUR | DISTANZSCHEIBE | SUPLEMENTO |
| 5 | 001220902 | 24 | SPESSORE DI REGISTRO 4.50 MM | SHIM | CALE D'EPAISSEUR | DISTANZSCHEIBE | SUPLEMENTO |
| 5 | 001220903 | 24 | SPESSORE DI REGISTRO 4.55 MM | SHIM | CALE D'EPAISSEUR | DISTANZSCHEIBE | SUPLEMENTO |
| 5 | 001220904 | 24 | SPESSORE DI REGISTRO 4.60 MM | SHIM | CALE D'EPAISSEUR | DISTANZSCHEIBE | SUPLEMENTO |
| 5 | 001220905 | 24 | SPESSORE DI REGISTRO 4.65 MM | SHIM | CALE D'EPAISSEUR | DISTANZSCHEIBE | SUPLEMENTO |
| 5 | 001220906 | 24 | SPESSORE DI REGISTRO 4.70 MM | SHIM | CALE D'EPAISSEUR | DISTANZSCHEIBE | SUPLEMENTO |
| 6 | 001220988 | 24 | MOLLA ESTERNA | SPRING | RESSORT | FEDER | RESORTE |
| 7 | 001220992 | 24 | PIATTELLO PUNTERIA SUPERIORE | TAPPET PLATE | PASTILLE DE | DISTANZSCHEIBE | PLATILLO DE EMPU- |
| 8 | 001220993 | 24 | PIATTELLO PUNTERIA INFERIORE | TAPPET PLATE | PASTILLE DE | DISTANZSCHEIBE | PLATILLO DE EMPU- |
| 9 | 001223097 | 24 | MOLLA INTERNA | SPRING | RESSORT | FEDER | RESORTE |

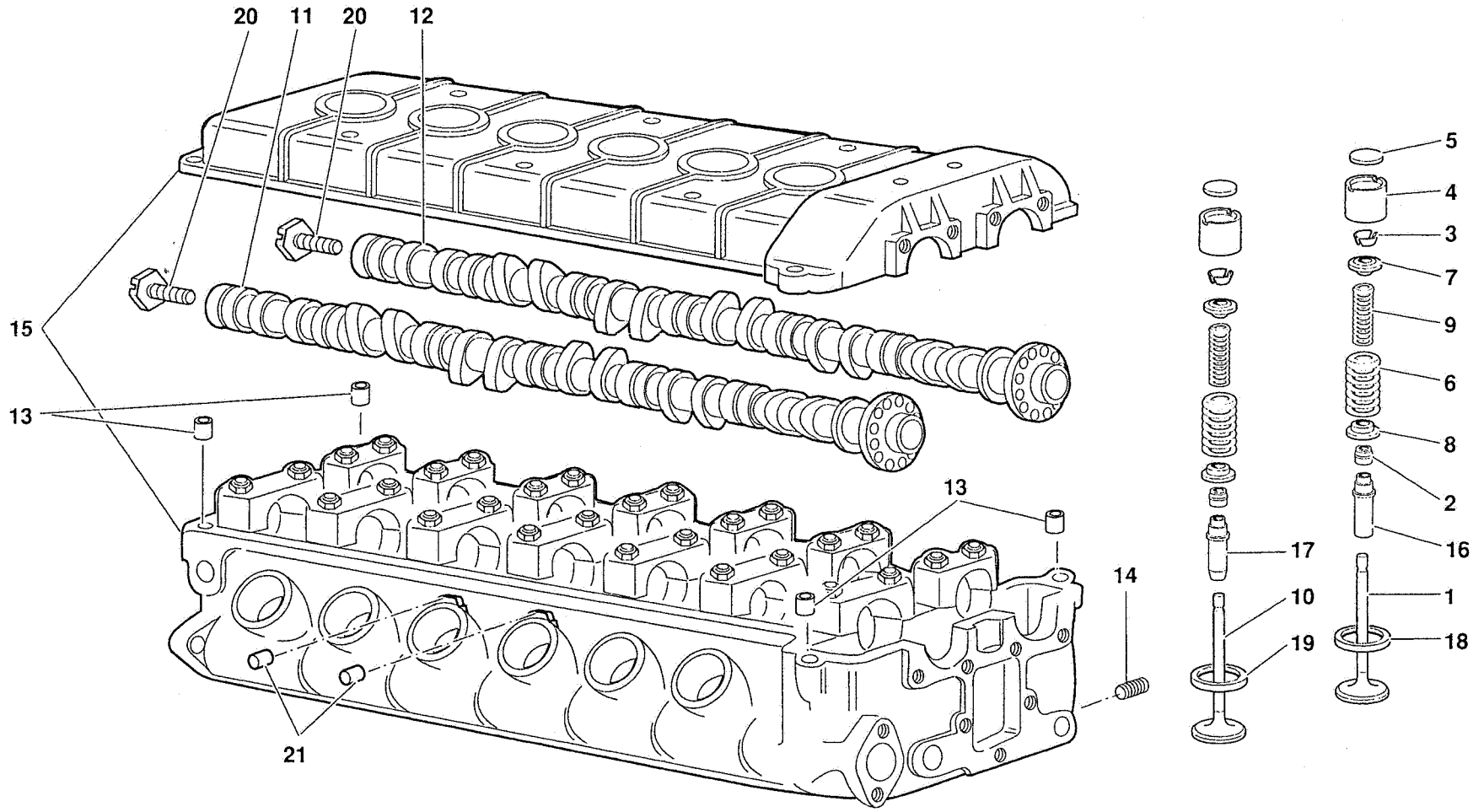


Diablo

LUGLIO 1991

TESTA SINISTRA - CYLINDER HEAD, LEFT

TAV. CR 11.02.00

11

| Riferimento<br>Reference<br>Référence<br>Bezug<br>Referencia | Codice<br>Part number<br>Numero des pièces<br>Teilnummer<br>Codigo | Quantità<br>Quantity<br>Quantité<br>Anzahl<br>Candidad | DESCRIZIONE | DESCRIPTION | DESCRIPTION | BESCHREIBUNG | DESCRIPCION |
|---|---|---|---|---|---|---|---|
| 10 | 001229714 | 12 | VALVOLA ASPIRAZIONE | INTAKE VALVE | SOUPAPE D'ADMIS- | EINLASSVENTIL | VALVULA DE ADMI- |
| 11 | 001229370 | 1 | ASSE A CAMME ASPIRAZIONE | INLET CAMSHAFT | ARBRE A CAMMES | NOCKENWELLE | ARBOL DE LEVAS |
| 12 | 001229369 | 1 | ASSE A CAMME SCARICO | EXHAUST CAMSHAFT | ARBRE A CAMMES | NOCKENWELLE | ARBOL DE LEVAS |
| 13 | 008800604 | 4 | BOCCOLA | BUSHING | DOUILLE | BUECHSE | CASQUILLO |
| 14 | 008840802 | 12 | HELI-COIL | HELI-COIL | HELI-COIL | HELI-COIL | HELI-COIL |
| 15 | 463400200 | 1 | TESTA SINISTRA | HEAD | TETE | KOPF | CABEZA |
| 16 | 001229718 | 12 | GUIDA VALVOLA SCARICO | VALVE GUIDE | GUIDE-SOUPAPE | VENTILFUEHRUNG | GUIA DE VALVULA |
| 17 | 001229717 | 12 | GUIDA VALVOLA ASPIRAZIONE | VALVE GUIDE | GUIDE-SOUPAPE | VENTILFUEHRUNG | GUIA DE VALVULA |
| 18 | 001220823 | 12 | SEDE VALVOLA SCARICO | VALVE SEAT | SIEGE DE SOUPAPE | VENTILSITZ | ASIENTO DE VALVULA |
| 19 | 001229713 | 12 | SEDE VALVOLA ASPIRAZIONE | VALVE SEAT | SIEGE DE SOUPAPE | VENTILSITZ | ASIENTO DE VALVULA |
| 20 | 008931412 | 2 | VITE | SCREW | VIS | SCHRAUBE | TORNILLO |
| 21 | 001122089 | 4 | GRANO | DOWEL | ERGOT | PASSTIFT | PITON |

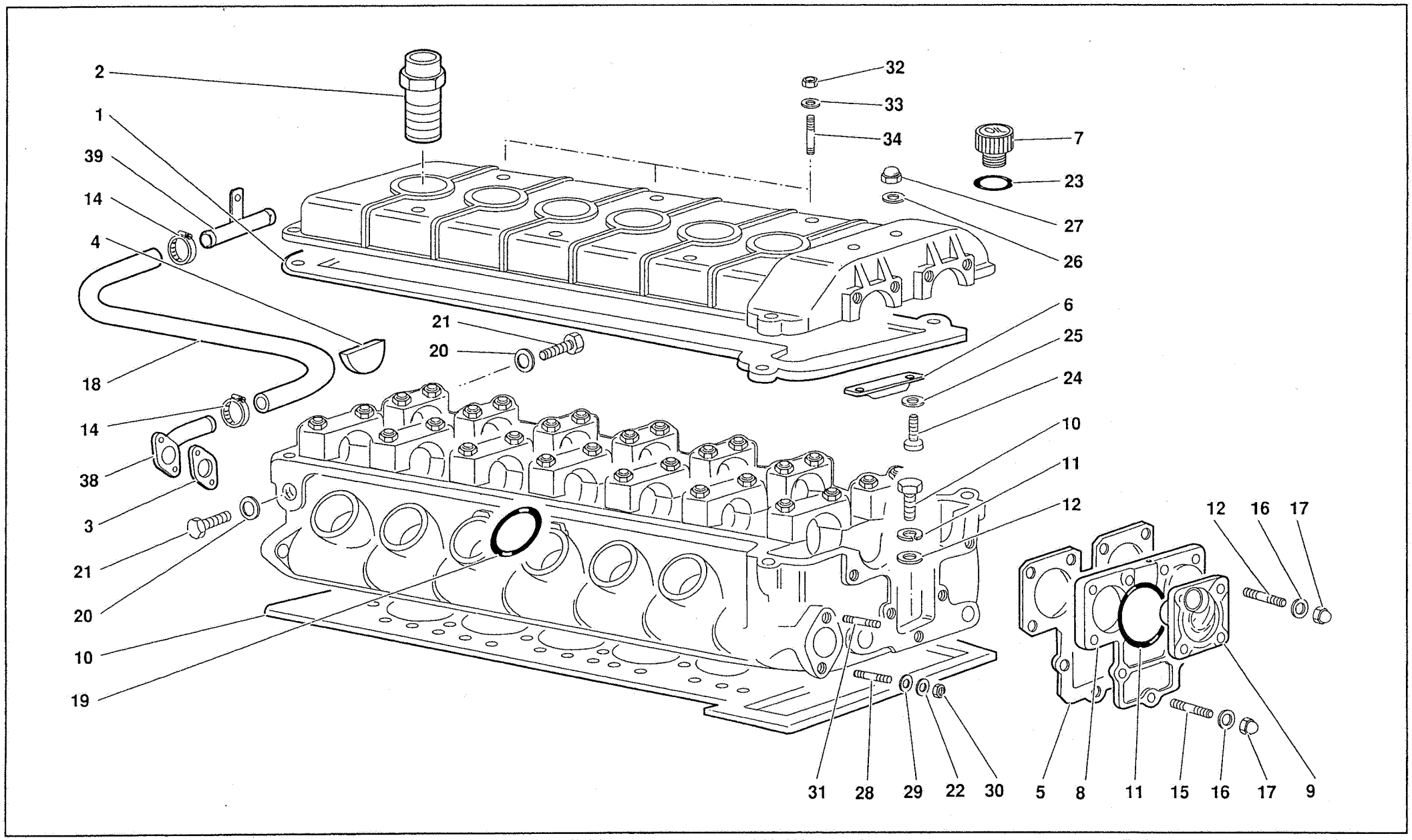


Diablo

LUGLIO 1991

ACCESSORI TESTA SINISTRA - ACCESSORIES FOR LEFT CYLINDER HEAD

TAV. CR 11.04.00

11

| Rilerimento<br>Reference<br>Référence<br>Bezug<br>Referencia | Codice<br>Part number<br>Numero des pièces<br>Teilnummer<br>Codigo | Quantità<br>Quantity<br>Quantité<br>Anzahl<br>Candidad | DESCRIZIONE | DESCRIPTION | DESCRIPTION | BESCHREIBUNG | DESCRIPCION |
|---|---|---|---|---|---|---|---|
| 1 | 001120813 | 1 | GUARNIZIONE | GASKET | JOINT | DICHTUNG | JUNTA |
| 2 | 001120857 | 6 | BOCCHETTONE | UNION | VIS-RACCORD | HOHLSCHRAUBE | BOQUILLA |
| 3 | 001121254 | 1 | GUARNIZIONE | GASKET | JOINT | DICHTUNG | JUNTA |
| 4 | 001122528 | 4 | TAPPO | PLUG | BOUCHON | STOPFEN | TAPON |
| 5 | 001125077 | 1 | GUARNIZIONE | GASKET | JOINT | DICHTUNG | JUNTA |
| 6 | 001131089 | 1 | GUIDA CATENA | CHAIN GUIDE | GLISSIERE | SCHIENE | GUIA |
| 7 | 001128555 | 1 | TAPPO | PLUG | BOUCHON | STOPFEN | TAPON |
| 8 | 001132669 | 1 | COPERCHIO | COVER | COUVERCLE | DECKEL | TAPA |
| 9 | 001132649 | 1 | COPERCHIETTO | COVER | COUVERCLE | DECKEL | TAPA |
| 10 | 001129853 | 1 | GUARNIZIONE TESTA | HEAD GASKET | JOINT | DICHTUNG | JUNTA |
| 11 | 008606201 | 1 | ANELLO TENUTA | SEAL | JOINT D'ETANCHEITE | DICHTRING | JUNTA HERMETICA |
| 12 | 008300631 | 4 | PRIGIONIERO | STUD | GOUJON | STIFTSCHRAUBE | ESPARRAGO |
| 14 | 008832204 | 2 | FASCETTA | STRAP | COLLIER | HALTEBAND | ABRAZADERA |
| 15 | 008300602 | 14 | PRIGIONIERO | STUD | GOUJON | STIFTSCHRAUBE | ESPARRAGO |
| 16 | 008410602 | 14 | RONDELLA | WASHER | RONDELLE | SCHEIBE | ARANDELA |
| 17 | 008200605 | 14 | DADO | NUT | ECROU | MUTTER | TUERCA |
| 18 | 001731535 | 1 | TUBO | PIPE | TUYAU | ROHR | TUBO |
| 19 | 008604701 | 12 | ANELLO TENUTA OLIO | SEAL | JOINT D'ETANCHEITE | DICHTRING | JUNTA HERMETICA |
| 20 | 008400802 | 2 | RONDELLA | WASHER | RONDELLE | SCHEIBE | ARANDELA |
| 21 | 008100839 | 2 | VITE | SCREW | VIS | SCHRAUBE | TORNILLO |
| 22 | 008200816 | 4 | DADO | NUT | ECROU | MUTTER | TUERCA |
| 23 | 008602801 | 1 | ANELLO TENUTA OLIO | OIL SEAL | JOINT D'ETANCHEITE | DICHTRING | JUNTA HERMETICA |
| 24 | 008700661 | 4 | VITE | SCREW | VIS | SCHRAUBE | TORNILLO |
| 25 | 008400609 | 2 | RONDELLA | WASHER | RONDELLE | SCHEIBE | ARANDELA |
| 26 | 008410602 | 2 | RONDELLA | WASHER | RONDELLE | SCHEIBE | ARANDELA |
| 27 | 008200605 | 2 | DADO | NUT | ECROU | MUTTER | TUERCA |
| 28 | 008300840 | 4 | PRIGIONIERO | STUD | GOUJON | STIFTSCHRAUBE | ESPARRAGO |
| 29 | 008410805 | 4 | RONDELLA | WASHER | RONDELLE | SCHEIBE | ARANDELA |
| 30 | 008200816 | 4 | DADO | NUT | ECROU | MUTTER | TUERCA |
| 31 | 008300833 | 4 | PRIGIONIERO | STUD | GOUJON | STIFTSCHRAUBE | ESPARRAGO |
| 32 | 008200605 | 2 | DADO | NUT | ECROU | MUTTER | TUERCA |
| 33 | 008400606 | 2 | RONDELLA | WASHER | RONDELLE | SCHEIBE | ARANDELA |
| 34 | 008300613 | 2 | PRIGIONIERO | STUD | GOUJON | STIFTSCHRAUBE | ESPARRAGO |
| 35 | 008100807 | 1 | VITE | SCREW | VIS | SCHRAUBE | TORNILLO |
| 36 | 008410806 | 1 | RONDELLA | WASHER | RONDELLE | SCHEIBE | ARANDELA |
| 37 | 008400806 | 1 | RONDELLA | WASHER | RONDELLE | SCHEIBE | ARANDELA |
| 38 | 001730063 | 1 | TUBO | PIPE | TUYAU | ROHR | TUBO |
| 39 | 001730064 | | GIUNZIONE | CONNECTION | RACCORD | STUTZEN | RACOR |

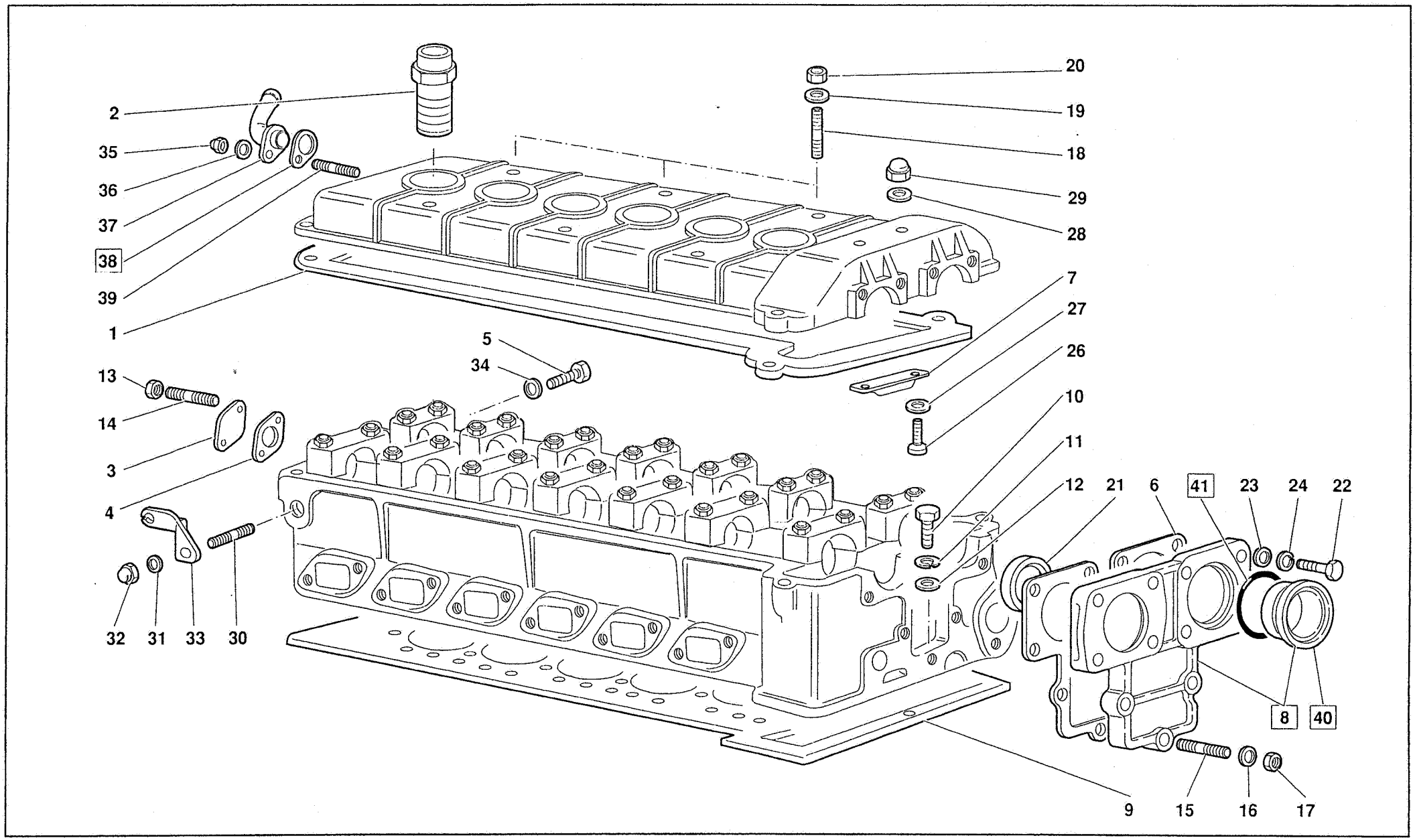


Diablo

GIUGNO - JUNE 1992

ACCESSORI TESTA DESTRA - ACCESSORIES FOR RIGHT CYLINDER HEAD

TAV. CR 11.03.01

11

| Riferimento Reference Référence Bezug Referencia | Codice Part number Numero des pièces Teilnummer Codigo | Quantità Quantity Quantité Anzahl Candidad | DESCRIZIONE | DESCRIPTION | DESCRIPTION | BESCHREIBUNG | DESCRIPCION |
|---|---|---|---|---|---|---|---|
| 1 | 001120811 | 1 | GUARNIZIONE TESTA | HEAD GASKET | JOINT | DICHTUNG | JUNTA |
| 2 | 001120857 | 6 | BOCCHETTONE | UNION | VIS-RACCORD | HOHLSCHRAUBE | BOQUILLA |
| 3 | 001121252 | 1 | FLANGIA | FLANGE | BRIDE | FLANSCH | BRIDA |
| 4 | 001121254 | 1 | GUARNIZIONE | GASKET | JOINT | DICHTUNG | JUNTA |
| 5 | 008100839 | 1 | VITE | SCREW | VIS | SCHRAUBE | TORNILLO |
| 6 | 001125182 | 1 | GUARNIZIONE | GASKET | JOINT | DICHTUNG | JUNTA |
| 7 | 001131089 | 1 | GUIDA CATENA | CHAIN GUIDE | GLISSIERE | SCHIENE | GUIA |
| 8 | 001129204 | 1 | COPERCHIO (fino alla12362) | COVER | COUVERCLE | DECKEL | TAPA |
| 8 | 001132876 | 1 | COPERCHIO E BOCCOLA (dalla 12363) (particolare intercambiabile) | COVER | COUVERCLE | DECKEL | TAPA |
| 9 | 001129852 | 1 | GUARNIZIONE | GASKET | JOINT | DICHTUNG | JUNTA |
| 10 | 008100807 | 1 | VITE | SCREW | VIS | SCHRAUBE | TORNILLO |
| 11 | 008410806 | 1 | RONDELLA | WASHER | RONDELLE | SCHEIBE | ARANDELA |
| 12 | 008400806 | 1 | RONDELLA | WASHER | RONDELLE | SCHEIBE | ARANDELA |
| 13 | 008200605 | 2 | DADO | NUT | ECROU | MUTTER | TUERCA |
| 14 | 008300610 | 2 | PRIGIONIERO | STUD | GOUJON | STIFTSCHRAUBE | ESPARRAGO |
| 15 | 008300602 | 14 | PRIGIONIERO | STUD | GOUJON | STIFTSCHRAUBE | ESPARRAGO |
| 16 | 008410602 | 14 | RONDELLA | WASHER | RONDELLE | SCHEIBE | ARANDELA |
| 17 | 008200605 | 14 | DADO | NUT | ECROU | MUTTER | TUERCA |
| 18 | 008300613 | 2 | PRIGIONIERO | STUD | GOUJON | STIFTSCHRAUBE | ESPARRAGO |
| 19 | 008400606 | 2 | RONDELLA | WASHER | RONDELLE | SCHEIBE | ARANDELA |
| 20 | 008200605 | 2 | DADO | NUT | ECROU | MUTTER | TUERCA |
| 21 | 008614204 | 1 | ANELLO TENUTA | SEAL | JOINT D'ETANCHEITE | DICHTRING | JUNTA HERMETICA |
| 22 | 008700608 | 4 | VITE | SCREW | VIS | SCHRAUBE | TORNILLO |
| 23 | 008400606 | 4 | RONDELLA | WASHER | RONDELLE | SCHEIBE | ARANDELA |
| 24 | 008410611 | 4 | RONDELLA | WASHER | RONDELLE | SCHEIBE | ARANDELA |
| 25 | 008800604 | 1 | GRANO | DOWEL | ERGOT | PASSTIFT | PITON |
| 26 | 008700661 | 2 | VITE | SCREW | VIS | SCHRAUBE | TORNILLO |
| 27 | 008400609 | 2 | RONDELLA | WASHER | RONDELLE | SCHEIBE | ARANDELA |
| 28 | 008410602 | 2 | RONDELLA | WASHER | RONDELLE | SCHEIBE | ARANDELA |
| 29 | 008200605 | 2 | DADO | NUT | ECROU | MUTTER | TUERCA |
| 30 | 008300844 | 2 | PRIGIONIERO | STUD | GOUJON | STIFTSCHRAUBE | ESPARRAGO |
| 31 | 008400801 | 1 | RONDELLA | WASHER | RONDELLE | SCHEIBE | ARANDELA |
| 32 | 008200804 | 1 | DADO | NUT | ECROU | MUTTER | TUERCA |
| 33 | 001130730 | 1 | FERMA GUAINA | BRACKET | ETRIER | HALTER | SOPORTE |
| 34 | 008400802 | 1 | RONDELLA | WASHER | RONDELLE | SCHEIBE | ARANDELA |
| 35 | 008200605 | 1 | DADO | NUT | ECROU | MUTTER | TUERCA |
| 36 | 008410602 | 1 | RONDELLA | WASHER | RONDELLE | SCHEIBE | ARANDELA |
| 37 | 001132648 | 1 | TUBO | PIPE | TUYAU | ROHR | TUBO |
| 38 | 001128365 | 1 | GUARNIZIONE (sostituisce 001129770) | GASKET | GUARNITURE | DICHTUNG | GUARNIZIONE |

| Riferimento<br>Reference<br>Référence<br>Bezug<br>Referencia | Codice<br>Part number<br>Numero des pièces<br>Teilnummer<br>Codigo | Quantità<br>Quantity<br>Quantité<br>Anzahl<br>Candidad | DESCRIZIONE | DESCRIPTION | DESCRIPTION | BESCHREIBUNG | DESCRIPCION |
|---|---|---|---|---|---|---|---|
| 39 | 008300613 | 1 | PRIGIONIERO | STUD | GOUJON | STIFTSCHRAUBE | ESPARRAGO |
| 40 | 001132875 | 1 | BOCCOLA (dalla 12363) | BUSHING | DOUILLE | BUECHSE | CASQUILLO |
| 41 | 008605001 | 1 | ANELLO TENUTA (dalla 12363) | SEAL | JOINT D'ETANCHEITE | DICHTRING | JUNTA HERMETICA |

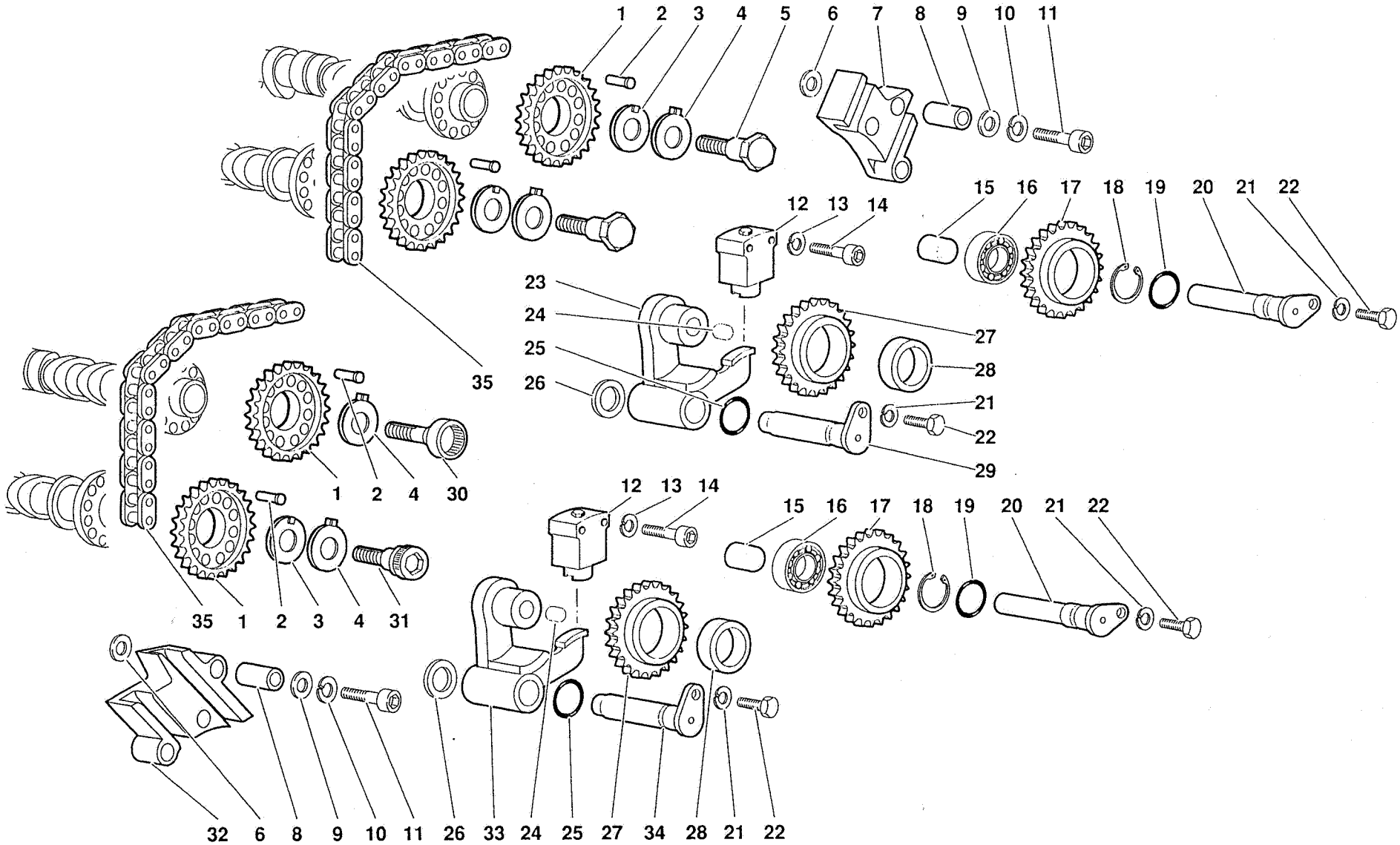


Diablo

LUGLIO 1991

DISTRIBUZIONE - TIMING SYSTEM

TAV. CR 12.01.00

12

| Riferimento<br>Reference<br>Référence<br>Bezug<br>Referencia | Codice<br>Part number<br>Numero des pièces<br>Teilnummer<br>Codigo | Quantità<br>Quantity<br>Quantité<br>Anzahl<br>Candidad | DESCRIZIONE | DESCRIPTION | DESCRIPTION | BESCHREIBUNG | DESCRIPCION |
|---|---|---|---|---|---|---|---|
| 1 | 001224809 | 4 | INGRANAGGIO | GEAR | PIGNON | ZAHRAD | PINON |
| 2 | 001201964 | 4 | GRANO | DOWEL | ERGOT | PASSTIFT | PITON |
| 3 | 001219761 | 3 | DISTANZIALE | SPACER | ENTRETOISE | ABSTANDSTUECK | SEPARADOR |
| 4 | 001219762 | 4 | PIASTRINA SICUREZZA | LOCKPLATE | PLAQUETTE FREIN | SICHERUNGSBLECH | PLACA DE FRENO |
| 5 | 001225771 | 2 | VITE | SCREW | VIS | SCHRAUBE | TORNILLO |
| 6 | 008400806 | 4 | RONDELLA | WASHER | RONDELLE | SCHEIBE | ARANDELA |
| 7 | 001231720 | 1 | GUIDA CATENA | GUIDE | GLISSIERE | SCHIENE | GUIA |
| 8 | 001231087 | 4 | BOCCOLA | BUSHING | DOUILLE | BUECHSE | CASQUILLO |
| 9 | 001231040 | 4 | RONDELLA | WASHER | RONDELLE | SCHEIBE | ARANDELA |
| 10 | 008410820 | 4 | RONDELLA | WASHER | RONDELLE | SCHEIBE | ARANDELA |
| 11 | 008700844 | 4 | VITE | SCREW | VIS | SCHRAUBE | TORNILLO |
| 12 | 001222770 | 2 | TENDICATENA | CHAIN STRETCHER | TENDEUR DE CHAINE | KETTENSPANNER | TENSOR DE CADENA |
| 13 | 008410806 | 4 | RONDELLA | WASHER | RONDELLE | SCHEIBE | ARANDELA |
| 14 | 008700829 | 4 | VITE | SCREW | VIS | SCHRAUBE | TORNILLO |
| 15 | 001225046 | 2 | DISTANZIALE | SPACER | ENTRETOISE | ABSTANDSTUECK | SEPARADOR |
| 16 | 008501204 | 2 | CUSCINETTO | BEARING | ROULEMENT | LAGER | RODAMIENTO |
| 17 | 001224991 | 2 | INGRANAGGIO | GEAR | PIGNON | ZAHRAD | PINON |
| 18 | 008573203 | 2 | ANELLO RITEGNO | RETAINER RING | ARRETOIR | HALTERING | RETENEDOR |
| 19 | 008601103 | 2 | ANELLO TENUTA | SEAL | JOINT D'ETANCHEITE | DICHTRING | JUNTA HERMETICA |
| 20 | 001228095 | 2 | PERNO | PIN | AXE | BOLZEN | EJE |
| 21 | 008410603 | 4 | RONDELLA | WASHER | RONDELLE | SCHEIBE | ARANDELA |
| 22 | 008100607 | 4 | VITE | SCREW | VIS | SCHRAUBE | TORNILLO |
| 23 | 001230907 | 1 | BILANCIERE SINISTRO | ROCKER | CULBUTEUR | KIPPHEBEL | BALANCIN |
| 24 | 008930803 | 2 | TAPPO | PLUG | BOUCHON | STOPFEN | TAPON |
| 25 | 008601303 | 2 | ANELLO TENUTA | SEAL | JOINT D'ETANCHEITE | DICHTRING | JUNTA HERMETICA |
| 26 | 008401234 | 2 | DISTANZIALE | SPACER | ENTRETOISE | ABSTANDSTUECK | SEPARADOR |
| 27 | 001224810 | 2 | INGRANAGGIO | GEAR | PIGNON | ZAHRAD | PINON |
| 28 | 001225275 | 2 | BOCCOLA | BUSHING | DOUILLE | BUECHSE | CASQUILLO |
| 29 | 001232020 | 1 | PERNO PER TENDICATENA SX | PIN | AXE | BOLZEN | EJE |
| 30 | 001225448 | 1 | VITE CON TRAINO | SCREW | VIS | SCHRAUBE | TORNILLO |
| 31 | 001228419 | 1 | VITE CON TRAINO | SCREW | VIS | SCHRAUBE | TORNILLO |
| 32 | 001231719 | 1 | GUIDA CATENA | GUIDE | GLISSIERE | SCHIENE | GUIA |
| 33 | 001231651 | 1 | BILANCIERE PER TENDICATENA DX | ROCKER | CULBUTEUR | KIPPHEBEL | BALANCIN |
| 34 | 001232021 | 1 | PERNO PER TENDICATENA DESTRO | PIN | AXE | BOLZEN | EJE |
| 35 | 001231564 | 2 | CATENA DI DISTRIBUZIONE | TIMING CHAIN | CHAINE | KETTE | CADENA |

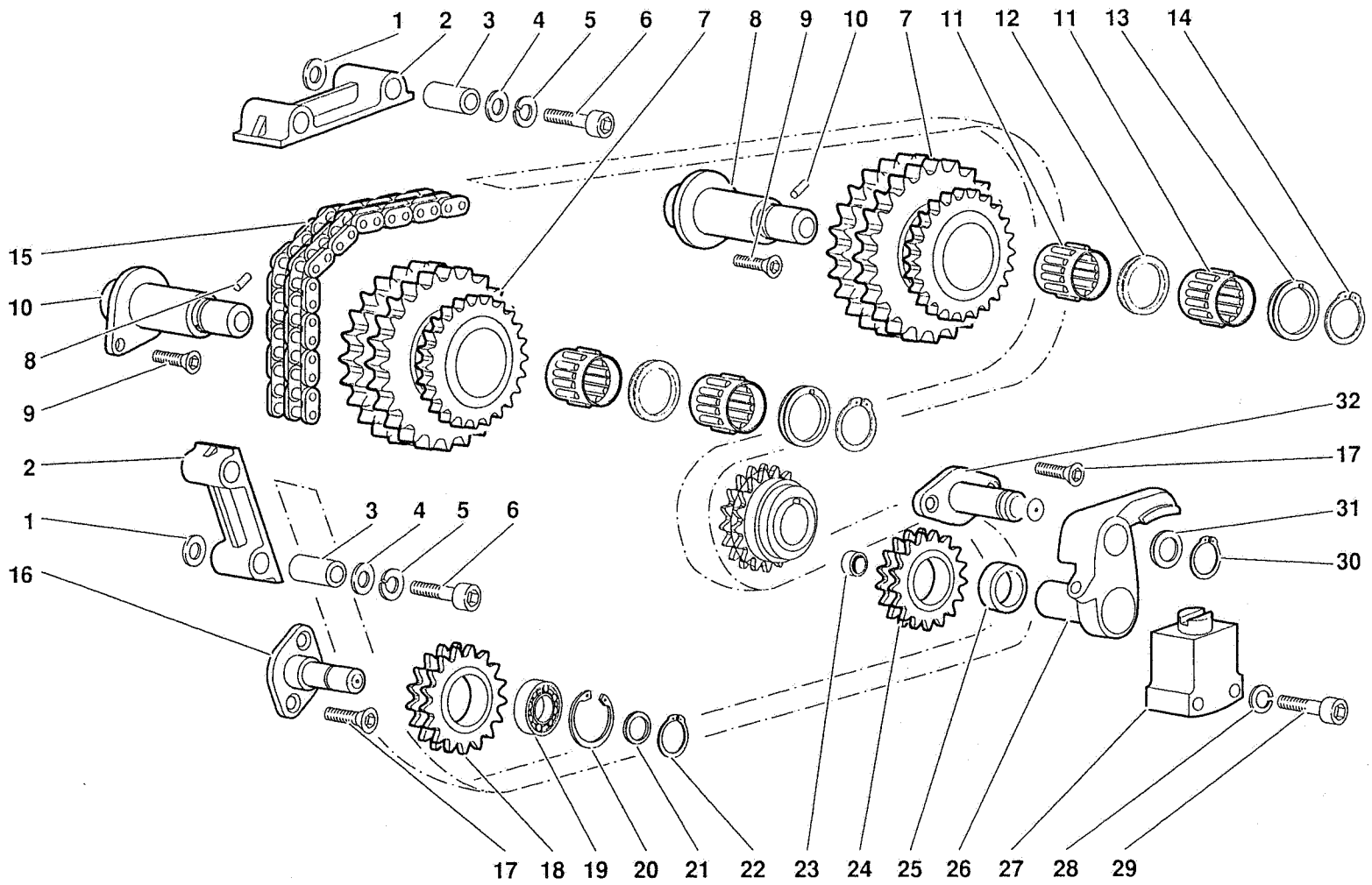
1
2
3
4
5
6
7
8
9
10
7
11
12
11
13
14
15
10
8
9
2
1
16
3
4
5
6
32
17
31
30
17
18
19
20
21
22
23
24
25
26
27
28
29

| Riferimento<br>Reference<br>Référence<br>Bezug<br>Referencia | Codice<br>Part number<br>Numero des pièces<br>Teilnummer<br>Codigo | Quantità<br>Quantity<br>Quantité<br>Anzahl<br>Candidad | DESCRIZIONE | DESCRIPTION | DESCRIPTION | BESCHREIBUNG | DESCRIPCION |
|---|---|---|---|---|---|---|---|
| 1 | 008400806 | 4 | RONDELLA | WASHER | RONDELLE | SCHEIBE | ARANDELA |
| 2 | 001231108 | 2 | GUIDA CATENA | GUIDE | GLISSIERE | SCHIENE | GUIA |
| 3 | 001231088 | 4 | BOCCOLA | BUSHING | DOUILLE | BUECHSE | CASQUILLO |
| 4 | 001231040 | 4 | RONDELLA | WASHER | RONDELLE | SCHEIBE | ARANDELA |
| 5 | 008410820 | 4 | RONDELLA | WASHER | RONDELLE | SCHEIBE | ARANDELA |
| 6 | 008700845 | 4 | VITE | SCREW | VIS | SCHRAUBE | TORNILLO |
| 7 | 001226385 | 2 | INGRANAGGIO | GEAR | PIGNON | ZAHRAD | PINON |
| 8 | 001224754 | 2 | PERNO | PIN | AXE | BOLZEN | EJE |
| 9 | 008700638 | 2 | VITE | SCREW | VIS | SCHRAUBE | TORNILLO |
| 10 | 008900203 | 2 | SPINA | PIN | GOUPILLE | STIFT | PASADOR |
| 11 | 008522508 | 4 | GABBIA A RULLI | ROLLER CAGE | CAGE A ROULEAUX | ROLLENKAEFIG | PORTARRODILLOS |
| 12 | 001226391 | 2 | DISTANZIALE | SPACER | ENTRETOISE | ABSTANDSTUECK | SEPARADOR |
| 13 | 001231173 | 2 | RONDELLA | WASHER | RONDELLE | SCHEIBE | ARANDELA |
| 14 | 008581801 | 2 | ANELLO RITEGNO | RETAINER RING | ARRETOIR | HALTERING | RETENEDOR |
| 15 | 001229952 | 1 | CATENA INFERIORE DISTRIBUZIONE | TIMING CHAIN | CHAINE | KETTE | CADENA |
| 16 | 001224981 | 1 | PERNO | PIN | AXE | BOLZEN | EJE |
| 17 | 008700638 | 4 | VITE | SCREW | VIS | SCHRAUBE | TORNILLO |
| 18 | 001224979 | 1 | INGRANAGGIO | GEAR | PIGNON | ZAHRAD | PINON |
| 19 | 008501204 | 1 | CUSCINETTO | BEARING | ROULEMENT | LAGER | RODAMIENTO |
| 20 | 008573203 | 3 | ANELLO RITEGNO | RETAINER RING | ARRETOIR | HALTERING | RETENEDOR |
| 21 | 008401233 | 1 | RONDELLA | WASHER | RONDELLE | SCHEIBE | ARANDELA |
| 22 | 008581101 | 1 | ANELLO RITEGNO | RETAINER RING | ARRETOIR | HALTERING | RETENEDOR |
| 23 | 008930803 | 3 | TAPPO | PLUG | BOUCHON | STOPFEN | TAPON |
| 24 | 001224990 | 1 | INGRANAGGIO | GEAR | PIGNON | ZAHRAD | PINON |
| 25 | 001224984 | 1 | BOCCOLA | BUSHING | DOUILLE | BUECHSE | CASQUILLO |
| 26 | 001230908 | 1 | BILANCIERE | ROCKER | CULBUTEUR | KIPPHEBEL | BALANCIN |
| 27 | 001222770 | 1 | TENDICATENA | CHAIN STRETCHER | TENDEUR DE CHAINE | KETTENSPANNER | TENSOR DE CADENA |
| 28 | 008410806 | 2 | RONDELLA | WASHER | RONDELLE | SCHEIBE | ARANDELA |
| 29 | 008700829 | 2 | VITE | SCREW | VIS | SCHRAUBE | TORNILLO |
| 30 | 008581601 | 1 | ANELLO RITEGNO | RETAINER RING | ARRETOIR | HALTERING | RETENEDOR |
| 31 | 008401821 | 1 | RONDELLA | WASHER | RONDELLE | SCHEIBE | ARANDELA |
| 32 | 001232026 | 1 | PERNO | PIN | AXE | BOLZEN | EJE |

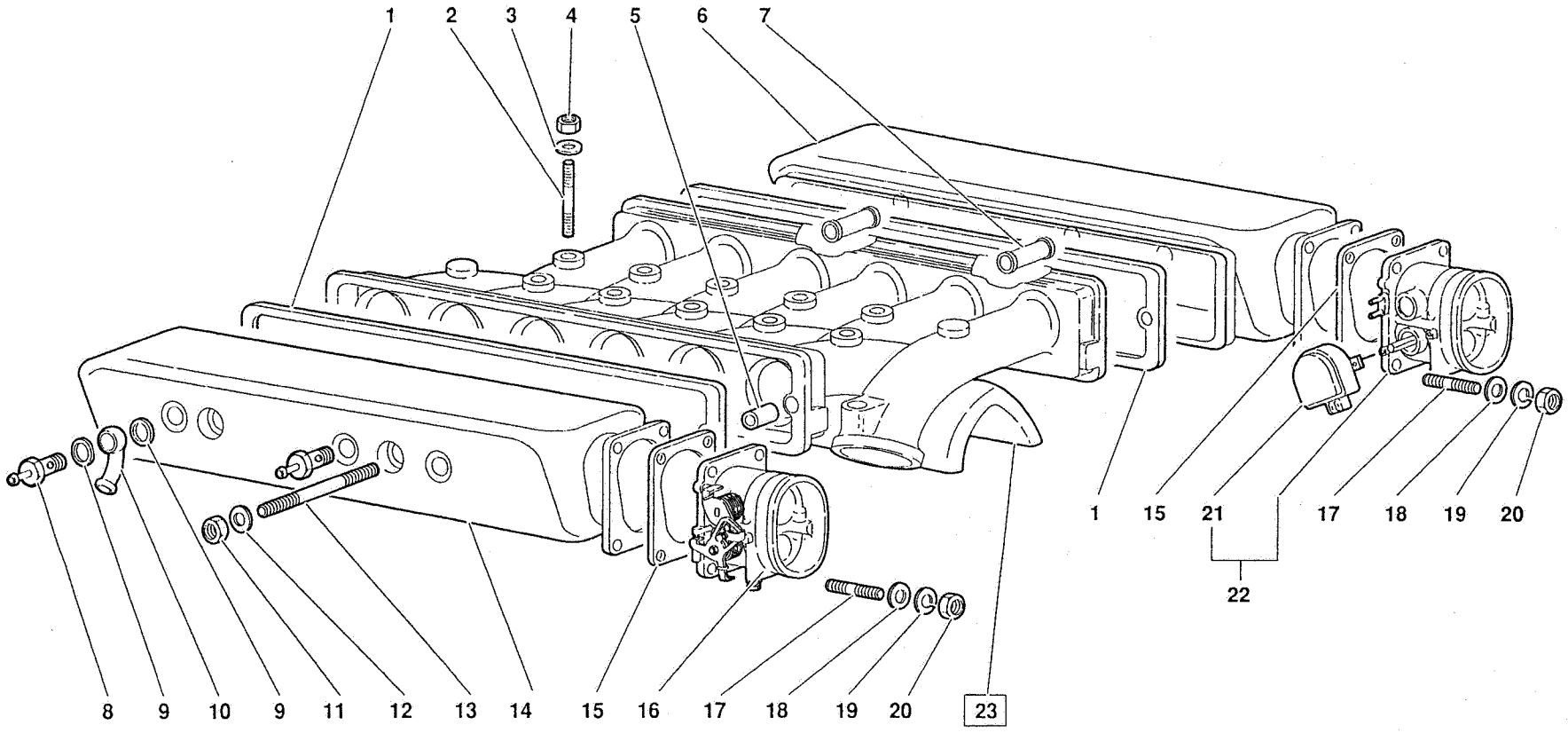
1
2
3
4
5
6
7
1
15
21
17
18
19
20
22
8
9
10
9
11
12
13
14
15
16
17
18
19
20
23

| Riferimento<br>Reference<br>Référence<br>Bezug<br>Referencia | Codice<br>Part number<br>Numero des pièces<br>Teilnummer<br>Codigo | Quantità<br>Quantity<br>Quantité<br>Anzahl<br>Candidad | DESCRIZIONE | DESCRIPTION | DESCRIPTION | BESCHREIBUNG | DESCRIPCION |
|---|---|---|---|---|---|---|---|
| 1 | 001323717 | 2 | GUARNIZIONE | GASKET | GUARNITURE | DICHTUNG | GUARNIZIONE |
| 2 | 008300610 | 10 | PRIGIONIERO | STUD | GOUJON | STIFTSCHRAUBE | ESPARRAGO |
| 3 | 008400606 | 10 | RONDELLA | WASHER | RONDELLE | SCHEIBE | ARANDELA |
| 4 | 008200605 | 10 | DADO | NUT | ECROU | MUTTER | TUERCA |
| 5 | 008850602 | 4 | GRANO | DOWEL | ERGOT | PASSTIFT | PITON |
| 6 | 001326316 | 1 | COPERCHIO SINISTRO | COVER | COUVERCLE | DECKEL | TAPA |
| 7 | 001322163 | 4 | DISTANZIALE | SPACER | ENTRETOISE | ABSTANDSTUECK | SEPARADOR |
| 8 | 001330455 | 2 | RACCORDO | CONNECTION | RACCORD | STUTZEN | RACOR ORIENTABLE |
| 9 | 008401621 | 2 | RONDELLA | WASHER | RONDELLE | SCHEIBE | ARANDELA |
| 10 | 001328002 | 2 | RACCORDO | CONNECTION | RACCORD | STUTZEN | RACOR ORIENTABLE |
| 11 | 008201016 | 4 | DADO | NUT | ECROU | MUTTER | TUERCA |
| 12 | 008401022 | 4 | RONDELLA | WASHER | RONDELLE | SCHEIBE | ARANDELA |
| 13 | 008301030 | 4 | PRIGIONIERO | STUD | GOUJON | STIFTSCHRAUBE | ESPARRAGO |
| 14 | 001326315 | 1 | COPERCHIO DESTRO | COVER | COUVERCLE | DECKEL | TAPA |
| 15 | 001326311 | 2 | GUARNIZIONE | GASKET | GUARNITURE | DICHTUNG | GUARNIZIONE |
| 16 | 001326181 | 1 | CORPO FARFALLATO DESTRO | THROTTLE HOLDER | PORTE PAPILLON | VENTILFOERM.KOER | CUERPO MARIPOSA |
| 17 | 008300809 | 8 | PRIGIONIERO | STUD | GOUJON | STIFTSCHRAUBE | ESPARRAGO |
| 18 | 008400816 | 8 | RONDELLA | WASHER | RONDELLE | SCHEIBE | ARANDELA |
| 19 | 008410806 | 8 | RONDELLA | WASHER | RONDELLE | SCHEIBE | ARANDELA |
| 20 | 008200808 | 8 | DADO | NUT | ECROU | MUTTER | TUERCA |
| 21 | 001327641 | 1 | POTENZIOMETRO | POTENTIOMETER | POTENTIOMETRE | POTENZIOMETER | POTENCIOMETRO |
| 22 | 001326293 | 1 | CORPO FARF. SX CON POTENZIOMET. | THROTTLE HOLDER | PORTE PAPILLON | VENTILFOERM.KOER | CUERPO MARIPOSA |
| 23 | 001329745 | 1 | COLLETTORE ASPIRAZIONE (fino alla 12337) compatibile solo con iniettori 002024396 | INLET MANIFOLD | COLLECTEUR D'ADMIS. | ANSAUGKRUMMER | COLECTOR DE ADMIS. |
| 23 | 001332507 | 1 | COLLETTORE ASPIRAZIONE (dalla 12338) compatibile con iniettori 002024396 e 002032496 | INLET MANIFOLD | COLLECTEUR D'ADMIS. | ANSAUGKRUMMER | COLECTOR DE ADMIS. |

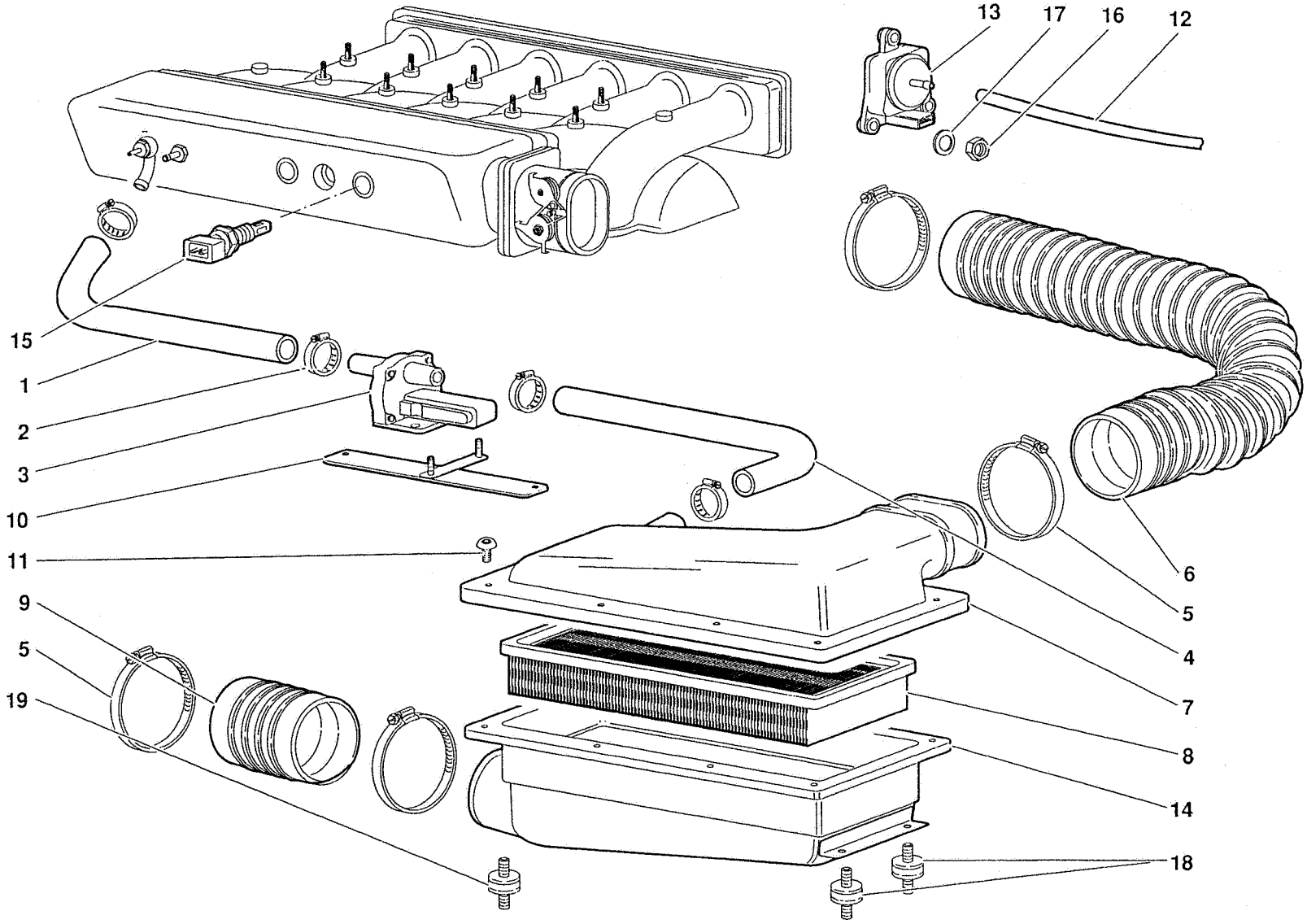


Diablo

LUGLIO 1991

FILTRI ARIA - AIR FILTERS

TAV. CR 13.02.00

13

| Riferimento<br>Reference<br>Référence<br>Bezug<br>Referencia | Codice<br>Part number<br>Numero des pièces<br>Teilnummer<br>Codigo | Quantità<br>Quantity<br>Quantité<br>Anzahl<br>Candidad | DESCRIZIONE | DESCRIPTION | DESCRIPTION | BESCHREIBUNG | DESCRIPCION |
|---|---|---|---|---|---|---|---|
| 1 | 001330524 | 1 | TUBO SINISTRO | LEFT PIPE | TUYAU | ROHR | TUBO |
| 1 | 001330525 | 1 | TUBO DESTRO | RIGHT PIPE | TUYAU | ROHR | TUBO |
| 2 | 008832003 | 8 | FASCETTA | STRAP | COLLIER | HALTEBAND | ABRAZADERA |
| 3 | 002021139 | 2 | VALVOLA ARIA ADDIZIONALE | ADDITIONAL AIR VALVE | SOUPAPE | VENTIL | VALVULA |
| 4 | 001331285 | 1 | TUBO SINISTRO | LEFT PIPE | TUYAU | ROHR | TUBO |
| 4 | 001331284 | 1 | TUBO DESTRO | RIGHT PIPE | TUYAU | ROHR | TUBO |
| 5 | 008838701 | 8 | FASCETTA | STRAP | COLLIER | HALTEBAND | ABRAZADERA |
| 6 | 001330522 | 1 | TUBO FLESSIBILE DESTRO | RIGHT FLEX. HOSE | TUYAU FLEXIBLE | SCHLAUCH | MANGA FLEXIBLE |
| 6 | 001331286 | 1 | TUBO FLESSIBILE SINISTRO | LEFT FLEX. HOSE | TUYAU FLEXIBLE | SCHLAUCH | MANGA FLEXIBLE |
| 7 | 001331381 | 1 | COPERCHIO SINISTRO | LEFT COVER | COUVERCLE | DECKEL | TAPA |
| 7 | 001331380 | 1 | COPERCHIO DESTRO | RIGHT COVER | COUVERCLE | DECKEL | TAPA |
| 8 | 001321435 | 2 | ELEMENTO FILTRANTE | FILTERING ELEMENT | ELEMENT FILTRANT | FILTEREINSATZ | FILTRO |
| 9 | 001330523 | 2 | TUBO FLESSIBILE | FLEX. HOSE | TUYAU FLEXIBLE | SCHLAUCH | MANGA FLEXIBLE |
| 10 | 002028003 | 1 | STAFFA DESTRA | RIGHT BRACKET | ETRIER | HALTER | SOPORTE |
| 10 | 002028004 | 1 | STAFFA SINISTRA | LEFT BRACKET | ETRIER | HALTER | SOPORTE |
| 11 | 008700543 | 16 | VITE | SCREW | VIS | SCHRAUBE | TORNILLO |
| 12 | 001330454 | 2 | TUBO | PIPE | TUYAU | ROHR | TUBO |
| 13 | 002024399 | 2 | SENSORE PRESSIONE ASSOLUTA | MAN. PRESS. SENSOR | SENSEUR | GEBER | SENSOR |
| 14 | 001331360 | 1 | SCATOLA FILTRO ARIA DESTRO | RIGHT CASE | CARTER | GEHAUSE | CAJA |
| 14 | 001331361 | 1 | SCATOLA FILTRO ARIA SINISTRO | LEFT CASE | CARTER | GEHAUSE | CAJA |
| 15 | 002024395 | 2 | SENSORE TEMPERATURA ARIA | TEMPERAT. SENSOR | SENSEUR | TEMP.-GEBER | SENSOR TEMPERAT. |
| 16 | 008200612 | 6 | DADO | NUT | ECROU | MUTTER | TUERCA |
| 17 | 008400606 | 6 | RONDELLA | WASHER | RONDELLE | SCHEIBE | ARANDELA |
| 18 | 009411510 | 4 | SUPPORTO ELASTICO | ELASTIC SUPPORT | SUPPORT ELASTIQUE | FEDERTRAEGER | APOYO ELASTICO |
| 19 | 009411508 | 2 | SUPPORTO ELASTICO | ELASTIC SUPPORT | SUPPORT ELASTIQUE | FEDERTRAEGER | APOYO ELASTICO |

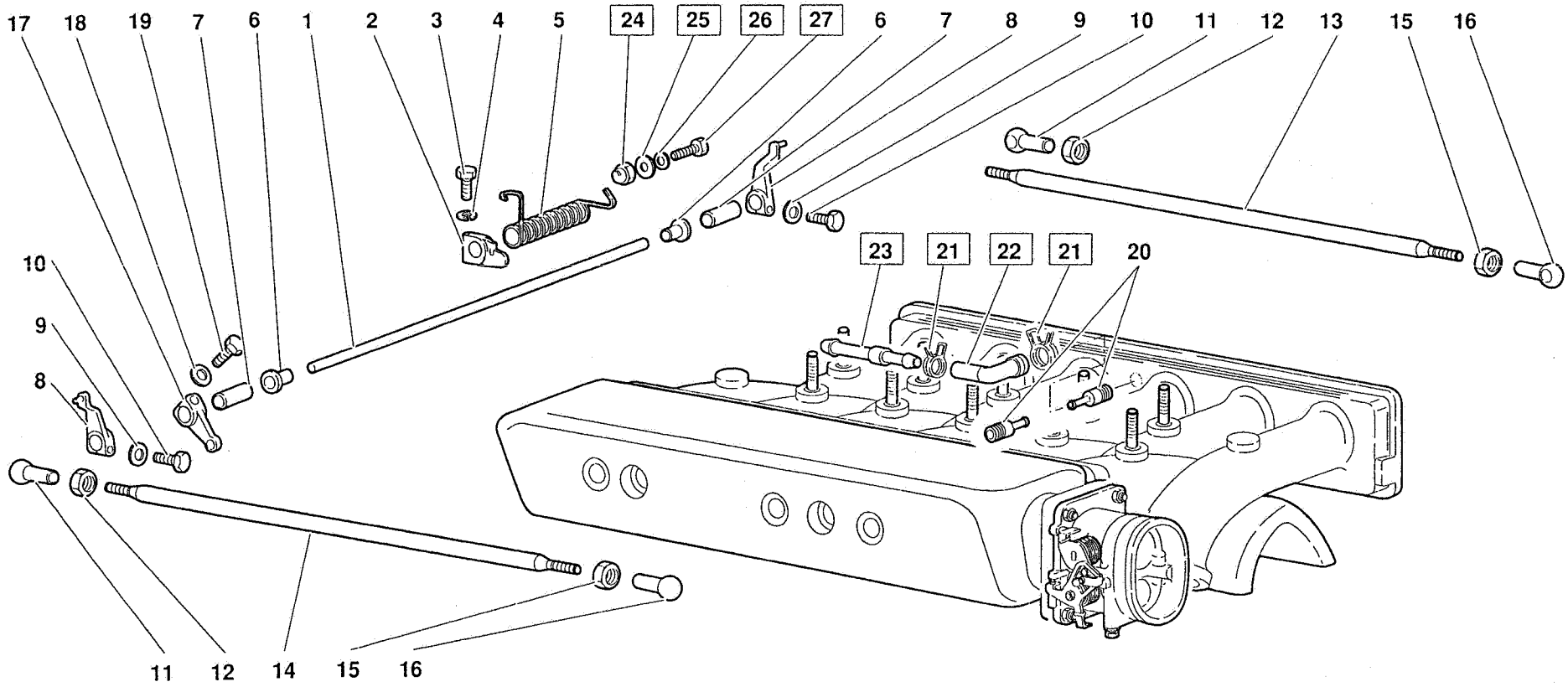


Diablo

GIUGNO - JUNE 1992

TIRANTERIA ACCELERATORE - ACCELERATOR CABLES

TAV. CR 13.03.01

13

| Riferimento<br>Reference<br>Référence<br>Bezug<br>Referencia | Codice<br>Part number<br>Numero des pièces<br>Teilnummer<br>Codigo | Quantità<br>Quantity<br>Quantité<br>Anzahl<br>Candidad | DESCRIZIONE | DESCRIPTION | DESCRIPTION | BESCHREIBUNG | DESCRIPCION |
|---|---|---|---|---|---|---|---|
| 1 | 001323135 | 1 | ALBERINO | SHAFT | ARBRE | WELLE | ARBOL |
| 2 | 001331005 | 1 | LEVA | LEVER | LEVIER | HEBEL | PALANCA |
| 3 | 008100607 | 1 | VITE | SCREW | VIS | SCHRAUBE | TORNILLO |
| 4 | 008410603 | 1 | RONDELLA | WASHER | RONDELLE | SCHEIBE | ARANDELA |
| 5 | 001310961 | 1 | MOLLA | SPRING | RESSORT | FEDER | RESORTE |
| 6 | 008801204 | 2 | BOCCOLA | BUSHING | DOUILLE | BUECHSE | CASQUILLO |
| 7 | 001323136 | 2 | DISTANZIALE | SPACER | ENTRETOISE | ABSTANDSTUECK | SEPARADOR |
| 8 | 001311580 | 2 | LEVA | LEVER | LEVIER | HEBEL | PALANCA |
| 9 | 008410603 | 2 | RONDELLA | WASHER | RONDELLE | SCHEIBE | ARANDELA |
| 10 | 008100618 | 2 | VITE | SCREW | VIS | SCHRAUBE | TORNILLO |
| 11 | 001300804 | 2 | TESTA GIUNTO SFERICO | COUPLING HEAD | JOINT A ROTULE | KUGELPFANNE | ARTICULACION DE |
| 12 | 008200504 | 2 | DADO | NUT | ECROU | MUTTER | TUERCA |
| 13 | 001328014 | 1 | TIRANTE SINISTRO | LEFT TIE ROD | TIRANT | STANGE | VARILLA |
| 14 | 001328016 | 1 | TIRANTE DESTRO | RIGHT TIE ROD | TIRANT | STANGE | VARILLA |
| 15 | 008200501 | 2 | DADO | NUT | ECROU | MUTTER | TUERCA |
| 16 | 001308539 | 2 | TESTA GIUNTO SFERICO | COUPLING HEAD | JOINT A ROTULE | KUGELPFANNE | ARTICULACION DE |
| 17 | 001301093 | 1 | LEVA | LEVER | LEVIER | HEBEL | PALANCA |
| 18 | 008410603 | 1 | RONDELLA | WASHER | RONDELLE | SCHEIBE | ARANDELA |
| 19 | 008100621 | 1 | VITE | SCREW | VIS | SCHRAUBE | TORNILLO |
| 20 | 001328721 | 2 | RACCORDO | CONNECTION | RACCORD | STUTZEN | RACOR ORIENTABLE |
| 21 | 008830122 | 4 | FASCETTA (dalla 12600)<br>(part. compatibile sulle vetture precedenti) | STRAP | COLLIER | HALTEBAND | ABRAZADERA |
| 22 | 001329321 | 2 | RACCORDO A 90° (dalla 12600)<br>(part. compatibile sulle vetture precedenti) | CONNECTION | RACCORD | STUTZEN | RACOR ORIENTABLE |
| 23 | 001329319 | 2 | RACCORDO (dalla 12600)<br>(part. compatibile sulle vetture precedenti) | CONNECTION | RACCORD | STUTZEN | RACOR ORIENTABLE |
| 24 | 008200605 | 1 | DADO (errata corrige) | NUT | ECROU | MUTTER | TUERCA |
| 25 | 008400606 | 1 | RONDELLA (errata corrige) | WASHER | RONDELLE | SCHEIBE | ARANDELA |
| 26 | 008410602 | 1 | RONDELLA (errata corrige) | WASHER | RONDELLE | SCHEIBE | ARANDELA |
| 27 | 008100625 | 1 | VITE (errata corrige) | SCREW | VIS | SCHRAUBE | TORNILLO |

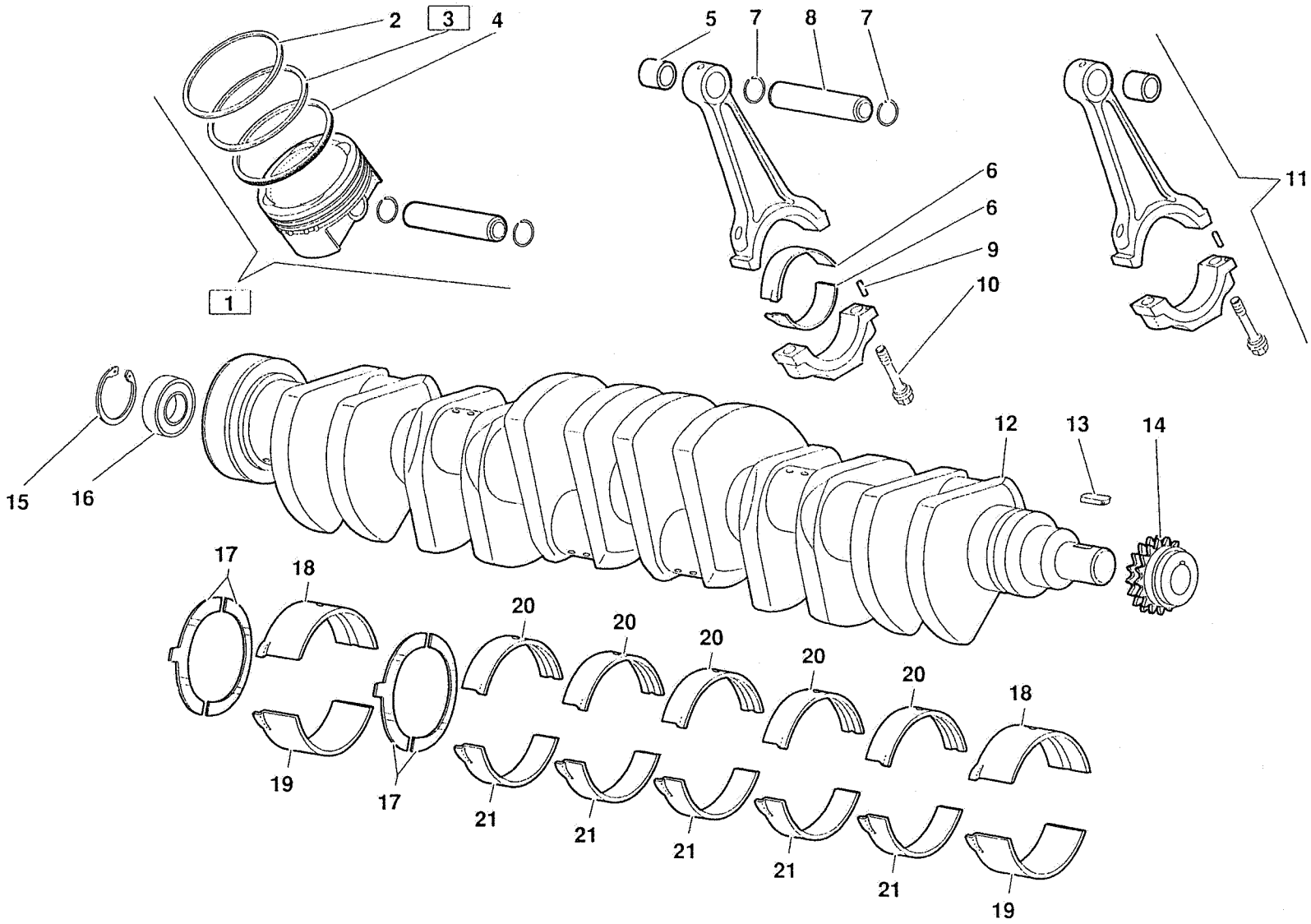


Diablo

GIUGNO - JUNE 1992

MANOVELLISMI - CRANKGEARS

TAV. CR 14.01.01

14

| Riferimento<br>Reference<br>Référence<br>Bezug<br>Referencia | Codice<br>Part number<br>Numero des pièces<br>Teilnummer<br>Codigo | Quantità<br>Quantity<br>Quantité<br>Anzahl<br>Candidad | DESCRIZIONE | DESCRIPTION | DESCRIPTION | BESCHREIBUNG | DESCRIPCION |
|---|---|---|---|---|---|---|---|
| 1 | 001430953 | 12 | PISTONE COMPL. (fino matricola 12466) | PISTON | PISTON | KOLBEN | PISTON |
| 1 | 001433968 | 12 | PISTONE COMPL. (dalla matricola 12467)<br>(Particolare intercambiabile) | PISTON | PISTON | KOLBEN | PISTON |
| 2 | 001431826 | 12 | SEGMENTO | PISTON RING | SEGMENT | KOLBENRING | ARO DE EMBOLO |
| 3 | 001429984 | 12 | SEGMENTO (fino matricola 12466)<br>(compatibile solo con pistone 001430953) | PISTON RING | SEGMENT | KOLBENRING | ARO DE EMBOLO |
| 3 | 001433747 | 12 | SEGMENTO (dalla matricola 12467)<br>(compatibile solo con pistone 001433968) | PISTON RING | SEGMENT | KOLBENRING | ARO DE EMBOLO |
| 4 | 001430432 | 12 | SEGMENTO | PISTON RING | SEGMENT | KOLBENRING | ARO DE EMBOLO |
| 5 | 001430768 | 12 | BRONZINA | BUSHING | DOUILLE | BUECHSE | CASQUILLO |
| 6 | 001419907 | 24 | SEMICUSCINETTO | HALF-BEARING | DEMI-COUSSINET | SCHALENHAELFTE | SEMICOJINETE |
| 7 | 001430537 | 24 | ANELLO RITEGNO | RETAINER RING | ARRETOIR | HALTERING | RETENEDOR |
| 8 | 001430536 | 12 | SPINOTTO | PISTON PIN | AXE DE PISTON | KOLBENBOLZEN | BULON DEL EMBOLO |
| 9 | 008900308 | 24 | GRANO | DOWEL | ERGOT | PASSTIFT | PITON |
| 10 | 001422563 | 24 | BULLONE PER BIELLA | CON. ROD BOLT | BOULON DE BIELLE | PLEUELSCHRAUBE | TORNILLO DE BIELA |
| 11 | 001429577 | 12 | BIELLA COMPLETA | ASSEMBLY LINK | BIELLE | LASCHE | BIELA |
| 12 | 423400100 | 1 | ALBERO MOTORE | CRANKSHAFT | VILEBREQUIN | KURBELWELLE | CIGUENAL |
| 13 | 008860506 | 1 | CHIAVETTA | KEY | LINGUET | SCHEIBENFEDER | CHAVETA |
| 14 | 001224808 | 1 | INGRANAGGIO | GEAR | PIGNON | ZAHRAD | PINON |
| 15 | 008573501 | 1 | ANELLO RITEGNO | RETAINER RING | ARRETOIR | HALTERING | RETENEDOR |
| 16 | 008501502 | 1 | CUSCINETTO | BEARING | ROULEMENT | LAGER | RODAMIENTO |
| 17 | 001401245 | 2 | SEMICUSCINETTO ASSIALE | HALF-BEARING | DEMI-COUSSINET | SCHALENHAELFTE | SEMICOJINETE |
| 18 | 001427228 | 2 | SEMICUSCINETTO | HALF-BEARING | DEMI-COUSSINET | SCHALENHAELFTE | SEMICOJINETE |
| 19 | 001427231 | 2 | SEMICUSCINETTO | HALF-BEARING | DEMI-COUSSINET | SCHALENHAELFTE | SEMICOJINETE |
| 20 | 001427240 | 5 | SEMICUSCINETTO | HALF-BEARING | DEMI-COUSSINET | SCHALENHAELFTE | SEMICOJINETE |
| 21 | 001420926 | 5 | SEMICUSCINETTO | HALF-BEARING | DEMI-COUSSINET | SCHALENHAELFTE | SEMICOJINETE |