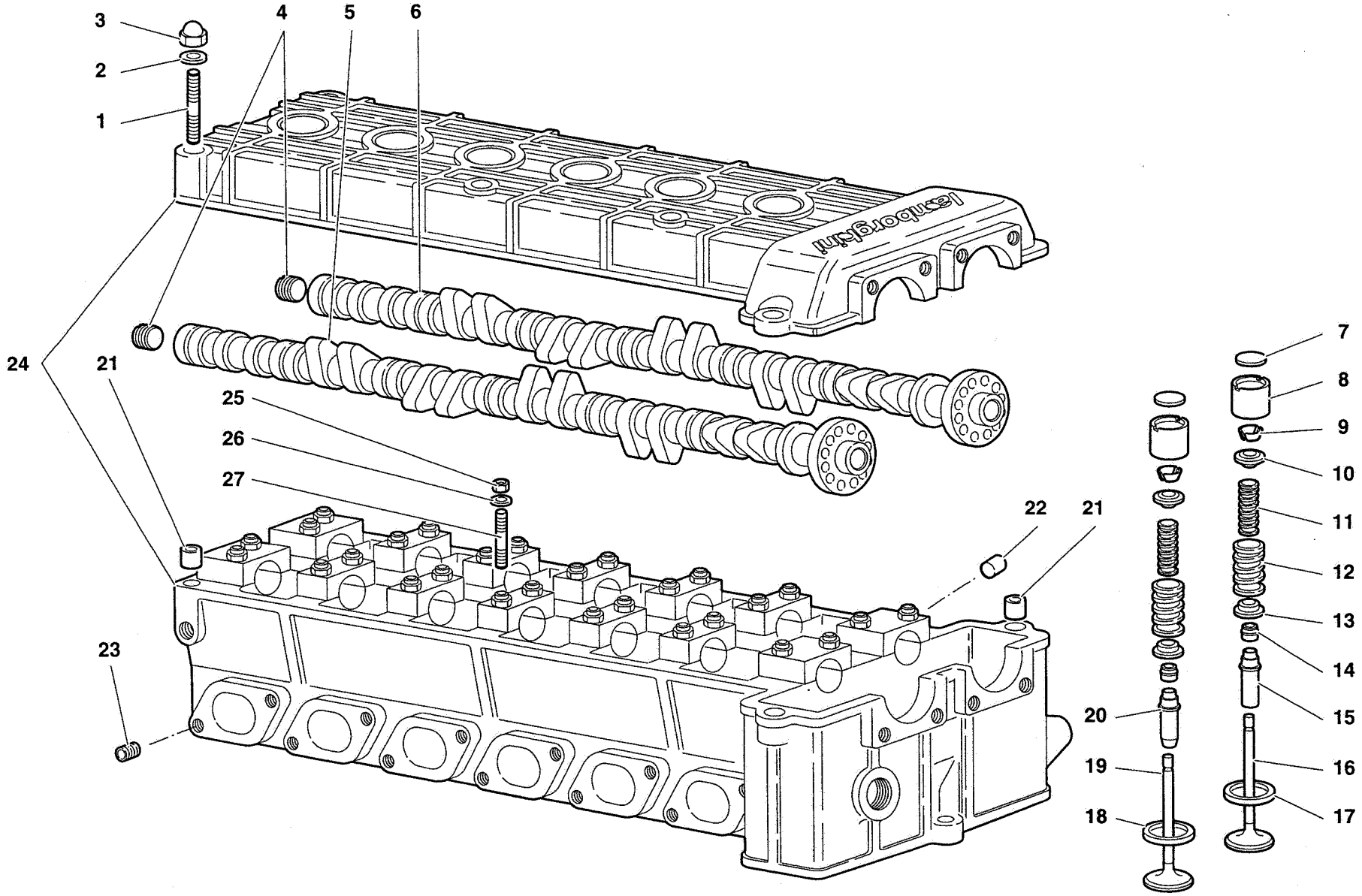
3
2
1
4
5
6
24
21
25
26
27
22
21
23
7
8
9
10
11
12
13
14
15
20
19
16
18
17
Lamborghini

Riferimento Reference Référence Bezug Referencia	Codice Part number Numero des pièces Teilnummer Codigo	Quantità Quantity Quantité Anzahl Candidad	DESCRIZIONE	DESCRIPTION	DESCRIPTION	BESCHREIBUNG	DESCRIPCION
1	008300650	1	PRIGIONIERO	STUD	GOUJON	STIFTSCHRAUBE	ESPARRAGO
2	008410602	1	RONDELLA	WASHER	RONDELLE	SCHEIBE	ARANDELA
3	008200605	1	DADO	NUT	ECROU	MUTTER	TUERCA
4	008931409	2	TAPPO	PLUG	BOUCHON	STOPFEN	TAPON
5	001232709	1	ASSE A CAMME SCARICO TESTA DX	CAMSHAFT	ARBRE A CAMES	EXZENTERWELLE	ARBOL DE LEVAS
6	001232708	1	ASSE A CAMME ASP. TESTA DX	CAMSHAFT	ARBRE A CAMES	EXZENTERWELLE	ARBOL DE LEVAS
7	001220877	24	SPESSORE DI REGISTRO 3.25 MM	SHIM	CALE D'EPAISSEUR	DISTANZSCHEIBE	SUPLEMENTO
7	001220878	24	SPESSORE DI REGISTRO 3.30 MM	SHIM	CALE D'EPAISSEUR	DISTANZSCHEIBE	SUPLEMENTO
7	001220879	24	SPESSORE DI REGISTRO 3.35 MM	SHIM	CALE D'EPAISSEUR	DISTANZSCHEIBE	SUPLEMENTO
7	001220880	24	SPESSORE DI REGISTRO 3.40 MM	SHIM	CALE D'EPAISSEUR	DISTANZSCHEIBE	SUPLEMENTO
7	001220881	24	SPESSORE DI REGISTRO 3.45 MM	SHIM	CALE D'EPAISSEUR	DISTANZSCHEIBE	SUPLEMENTO
7	001220882	24	SPESSORE DI REGISTRO 3.50 MM	SHIM	CALE D'EPAISSEUR	DISTANZSCHEIBE	SUPLEMENTO
7	001220883	24	SPESSORE DI REGISTRO 3.55 MM	SHIM	CALE D'EPAISSEUR	DISTANZSCHEIBE	SUPLEMENTO
7	001220884	24	SPESSORE DI REGISTRO 3.60 MM	SHIM	CALE D'EPAISSEUR	DISTANZSCHEIBE	SUPLEMENTO
7	001220885	24	SPESSORE DI REGISTRO 3.65 MM	SHIM	CALE D'EPAISSEUR	DISTANZSCHEIBE	SUPLEMENTO
7	001220886	24	SPESSORE DI REGISTRO 3.70 MM	SHIM	CALE D'EPAISSEUR	DISTANZSCHEIBE	SUPLEMENTO
7	001220887	24	SPESSORE DI REGISTRO 3.75 MM	SHIM	CALE D'EPAISSEUR	DISTANZSCHEIBE	SUPLEMENTO
7	001220888	24	SPESSORE DI REGISTRO 3.80 MM	SHIM	CALE D'EPAISSEUR	DISTANZSCHEIBE	SUPLEMENTO
7	001220889	24	SPESSORE DI REGISTRO 3.85 MM	SHIM	CALE D'EPAISSEUR	DISTANZSCHEIBE	SUPLEMENTO
7	001220890	24	SPESSORE DI REGISTRO 3.90 MM	SHIM	CALE D'EPAISSEUR	DISTANZSCHEIBE	SUPLEMENTO
7	001220891	24	SPESSORE DI REGISTRO 3.95 MM	SHIM	CALE D'EPAISSEUR	DISTANZSCHEIBE	SUPLEMENTO
7	001220892	24	SPESSORE DI REGISTRO 4.00 MM	SHIM	CALE D'EPAISSEUR	DISTANZSCHEIBE	SUPLEMENTO
7	001220893	24	SPESSORE DI REGISTRO 4.05 MM	SHIM	CALE D'EPAISSEUR	DISTANZSCHEIBE	SUPLEMENTO
7	001220894	24	SPESSORE DI REGISTRO 4.10 MM	SHIM	CALE D'EPAISSEUR	DISTANZSCHEIBE	SUPLEMENTO
7	001220895	24	SPESSORE DI REGISTRO 4.15 MM	SHIM	CALE D'EPAISSEUR	DISTANZSCHEIBE	SUPLEMENTO
7	001220896	24	SPESSORE DI REGISTRO 4.20 MM	SHIM	CALE D'EPAISSEUR	DISTANZSCHEIBE	SUPLEMENTO
7	001220897	24	SPESSORE DI REGISTRO 4.25 MM	SHIM	CALE D'EPAISSEUR	DISTANZSCHEIBE	SUPLEMENTO
7	001220898	24	SPESSORE DI REGISTRO 4.30 MM	SHIM	CALE D'EPAISSEUR	DISTANZSCHEIBE	SUPLEMENTO
7	001220899	24	SPESSORE DI REGISTRO 4.35 MM	SHIM	CALE D'EPAISSEUR	DISTANZSCHEIBE	SUPLEMENTO
7	001220900	24	SPESSORE DI REGISTRO 4.40 MM	SHIM	CALE D'EPAISSEUR	DISTANZSCHEIBE	SUPLEMENTO
7	001220901	24	SPESSORE DI REGISTRO 4.45 MM	SHIM	CALE D'EPAISSEUR	DISTANZSCHEIBE	SUPLEMENTO
7	001220902	24	SPESSORE DI REGISTRO 4.50 MM	SHIM	CALE D'EPAISSEUR	DISTANZSCHEIBE	SUPLEMENTO
7	001220903	24	SPESSORE DI REGISTRO 4.55 MM	SHIM	CALE D'EPAISSEUR	DISTANZSCHEIBE	SUPLEMENTO
7	001220904	24	SPESSORE DI REGISTRO 4.60 MM	SHIM	CALE D'EPAISSEUR	DISTANZSCHEIBE	SUPLEMENTO
7	001220905	24	SPESSORE DI REGISTRO 4.65 MM	SHIM	CALE D'EPAISSEUR	DISTANZSCHEIBE	SUPLEMENTO
7	001220906	24	SPESSORE DI REGISTRO 4.70 MM	SHIM	CALE D'EPAISSEUR	DISTANZSCHEIBE	SUPLEMENTO
8	001220844	24	PUNTERIA	TAPPET	POUSSOIR	STOESSEL	EMPUJADOR
9	001220843	24	SEMICONO PUNTERIE	TAPPET LOCK CONE	DEMI-CONE	KEGELSTUECK	CHAVETA CONICA

Riferimento Reference Référence Bezug Referencia	Codice Part number Numero des pièces Teilnummer Codigo	Quantità Quantity Quantité Anzahl Candidad	DESCRIZIONE	DESCRIPTION	DESCRIPTION	BESCHREIBUNG	DESCRIPCION
10	001220992	24	PIATTELLO PUNTERIA SUPERIORE	TAPPET PLATE	PASTILLE DE	DISTANZSCHEIBE	PLATILLO DE EMPU-
11	001223097	24	MOLLA INTERNA	SPRING	RESSORT	FEDER	RESORTE
12	001220988	24	MOLLA ESTERNA	SPRING	RESSORT	FEDER	RESORTE
13	001220993	24	PIATTELLO PUNTERIA INFERIORE	TAPPET PLATE	PASTILLE DE	DISTANZSCHEIBE	PLATILLO DE EMPU-
14	001220840	24	ANELLO TENUTA	SEAL	JOINT D'ETANCHEITE	DICHTRING	JUNTA HERMETICA
15	001229717	12	GUIDA VALVOLA ASPIRAZIONE	VALVE GUIDE	GUIDE-SOUPAPE	VENTILFUEHRUNG	GUIA DE VALVULA
16	001229714	12	VALVOLA ASPIRAZIONE	INTAKE VALVE	SOUPAPE D'ADMIS-	EINLASSVENTIL	VALVULA DE ADMI-
17	001229713	12	SEDE VALVOLA ASPIRAZIONE	VALVE SEAT	SIEGE DE SOUPAPE	VENTILSITZ	ASIENTO DE VALVU.
18	001220823	12	SEDE VALVOLA SCARICO	VALVE SEAT	SIEGE DE SOUPAPE	VENTILSITZ	ASIENTO DE VALVU.
19	001220819	12	VALVOLA SCARICO	EXHAUST VALVE	SOUPAPE D'ECHAPPE-	AUSLASSVENTIL	VALVULA DE ESCAPE
20	001229718	12	GUIDA VALVOLA SCARICO	VALVE GUIDE	GUIDE-SOUPAPE	VENTILFUEHRUNG	GUIA DE VALVULA
21	008800604	2	BOCCOLA	BUSHING	DOUILLE	BUECHSE	CASQUILLO
22	001122089	2	GRANO PER COLLETTORE ASP.	DOWEL	ERGOT	PASSTIFT	PITON
23	008840802	24	HELI-COIL	HELI-COIL	HELI-COIL	HELI-COIL	HELI-COIL
24	463400150	1	TESTA DESTRA LAVORATA	CYLINDER HEAD	CULASSE	ZYLINDERKOPF	CULATA
25	008200604	28	DADO	NUT	ECROU	MUTTER	TUERCA
26	008410602	28	RONDELLA	WASHER	RONDELLE	SCHEIBE	ARANDELA
27	008300640	28	PRIGIONIERO	STUD	GOUJON	STIFTSCHRAUBE	ESPARRAGO

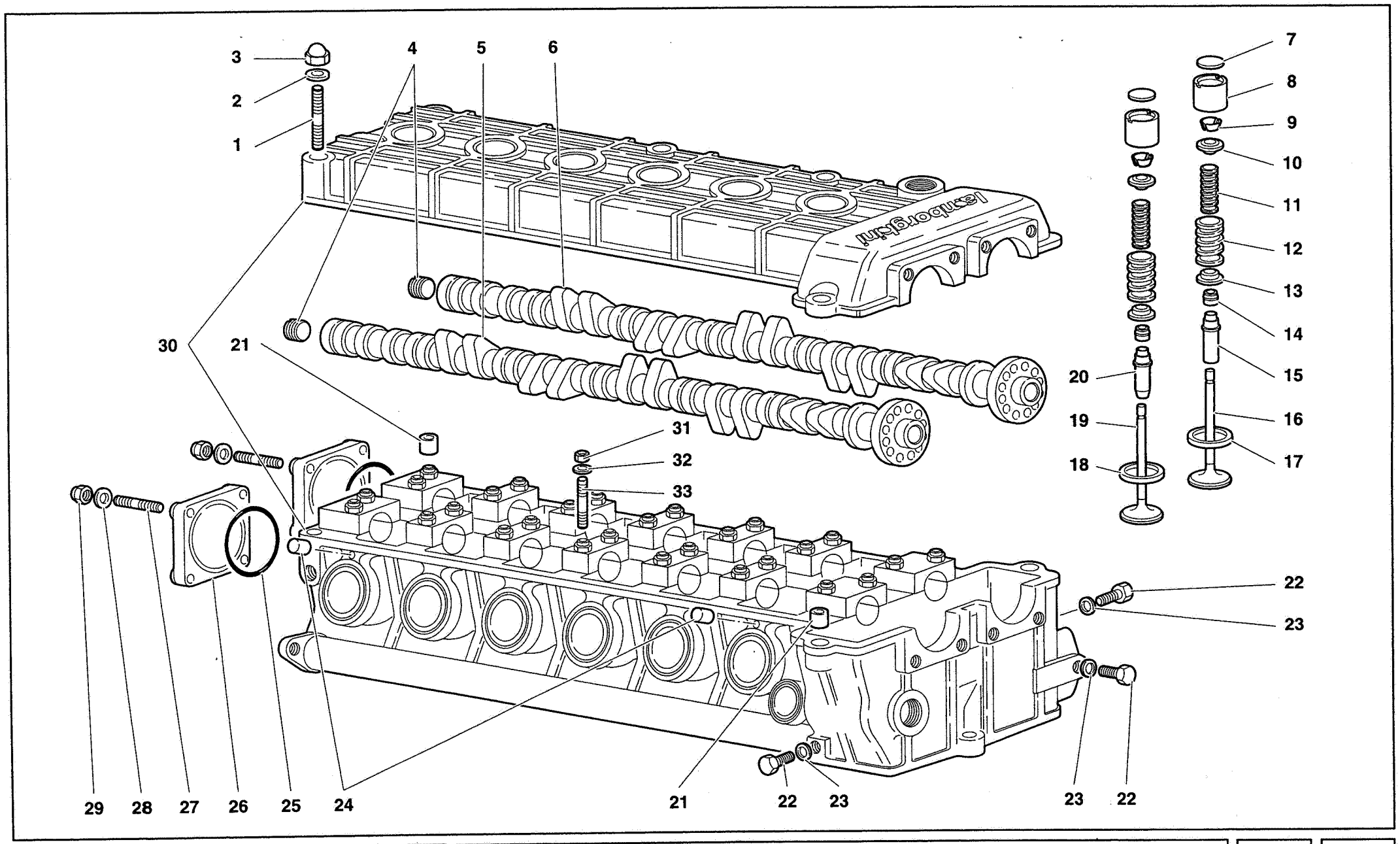
3
2
1
4
5
6
7
8
9
10
11
12
13
14
15
16
17
18
19
20
30
21
31
32
33
22
23
29
28
27
26
25
24
21
22
23
23
22
lamborghini

Riferimento Reference Référence Bezug Referencia	Codice Part number Numero des pièces Teilnummer Codigo	Quantità Quantity Quantité Anzahl Candidad	DESCRIZIONE	DESCRIPTION	DESCRIPTION	BESCHREIBUNG	DESCRIPCION
1	008300649	1	PRIGIONIERO	STUD	GOUJON	STIFTSCHRAUBE	ESPARRAGO
2	008410602	1	RONDELLA	WASHER	RONDELLE	SCHEIBE	ARANDELA
3	008200605	1	DADO	NUT	ECROU	MUTTER	TUERCA
4	008931409	2	TAPPO	PLUG	BOUCHON	STOPFEN	TAPON
5	001232710	1	ASSE A CAMME ASP. TESTA SX	CAMSHAFT	ARBRE A CAMES	EXZENTERWELLE	ARBOL DE LEVAS
6	001232711	1	ASSE A CAMME SCARICO TESTA SX	CAMSHAFT	ARBRE A CAMES	EXZENTERWELLE	ARBOL DE LEVAS
7	001220877	24	SPESSORE DI REGISTRO 3.25 MM	SHIM	CALE D'EPAISSEUR	DISTANZSCHEIBE	SUPLEMENTO
7	001220878	24	SPESSORE DI REGISTRO 3.30 MM	SHIM	CALE D'EPAISSEUR	DISTANZSCHEIBE	SUPLEMENTO
7	001220879	24	SPESSORE DI REGISTRO 3.35 MM	SHIM	CALE D'EPAISSEUR	DISTANZSCHEIBE	SUPLEMENTO
7	001220880	24	SPESSORE DI REGISTRO 3.40 MM	SHIM	CALE D'EPAISSEUR	DISTANZSCHEIBE	SUPLEMENTO
7	001220881	24	SPESSORE DI REGISTRO 3.45 MM	SHIM	CALE D'EPAISSEUR	DISTANZSCHEIBE	SUPLEMENTO
7	001220882	24	SPESSORE DI REGISTRO 3.50 MM	SHIM	CALE D'EPAISSEUR	DISTANZSCHEIBE	SUPLEMENTO
7	001220883	24	SPESSORE DI REGISTRO 3.55 MM	SHIM	CALE D'EPAISSEUR	DISTANZSCHEIBE	SUPLEMENTO
7	001220884	24	SPESSORE DI REGISTRO 3.60 MM	SHIM	CALE D'EPAISSEUR	DISTANZSCHEIBE	SUPLEMENTO
7	001220885	24	SPESSORE DI REGISTRO 3.65 MM	SHIM	CALE D'EPAISSEUR	DISTANZSCHEIBE	SUPLEMENTO
7	001220886	24	SPESSORE DI REGISTRO 3.70 MM	SHIM	CALE D'EPAISSEUR	DISTANZSCHEIBE	SUPLEMENTO
7	001220887	24	SPESSORE DI REGISTRO 3.75 MM	SHIM	CALE D'EPAISSEUR	DISTANZSCHEIBE	SUPLEMENTO
7	001220888	24	SPESSORE DI REGISTRO 3.80 MM	SHIM	CALE D'EPAISSEUR	DISTANZSCHEIBE	SUPLEMENTO
7	001220889	24	SPESSORE DI REGISTRO 3.85 MM	SHIM	CALE D'EPAISSEUR	DISTANZSCHEIBE	SUPLEMENTO
7	001220890	24	SPESSORE DI REGISTRO 3.90 MM	SHIM	CALE D'EPAISSEUR	DISTANZSCHEIBE	SUPLEMENTO
7	001220891	24	SPESSORE DI REGISTRO 3.95 MM	SHIM	CALE D'EPAISSEUR	DISTANZSCHEIBE	SUPLEMENTO
7	001220892	24	SPESSORE DI REGISTRO 4.00 MM	SHIM	CALE D'EPAISSEUR	DISTANZSCHEIBE	SUPLEMENTO
7	001220893	24	SPESSORE DI REGISTRO 4.05 MM	SHIM	CALE D'EPAISSEUR	DISTANZSCHEIBE	SUPLEMENTO
7	001220894	24	SPESSORE DI REGISTRO 4.05 MM	SHIM	CALE D'EPAISSEUR	DISTANZSCHEIBE	SUPLEMENTO
7	001220895	24	SPESSORE DI REGISTRO 4.15 MM	SHIM	CALE D'EPAISSEUR	DISTANZSCHEIBE	SUPLEMENTO
7	001220896	24	SPESSORE DI REGISTRO 4.20 MM	SHIM	CALE D'EPAISSEUR	DISTANZSCHEIBE	SUPLEMENTO
7	001220897	24	SPESSORE DI REGISTRO 4.25 MM	SHIM	CALE D'EPAISSEUR	DISTANZSCHEIBE	SUPLEMENTO
7	001220898	24	SPESSORE DI REGISTRO 4.30 MM	SHIM	CALE D'EPAISSEUR	DISTANZSCHEIBE	SUPLEMENTO
7	001220899	24	SPESSORE DI REGISTRO 4.35 MM	SHIM	CALE D'EPAISSEUR	DISTANZSCHEIBE	SUPLEMENTO
7	001220900	24	SPESSORE DI REGISTRO 4.40 MM	SHIM	CALE D'EPAISSEUR	DISTANZSCHEIBE	SUPLEMENTO
7	001220901	24	SPESSORE DI REGISTRO	SHIM	CALE D'EPAISSEUR	DISTANZSCHEIBE	SUPLEMENTO
7	001220902	24	SPESSORE DI REGISTRO 4.50 MM	SHIM	CALE D'EPAISSEUR	DISTANZSCHEIBE	SUPLEMENTO
7	001220903	24	SPESSORE DI REGISTRO 4.55 MM	SHIM	CALE D'EPAISSEUR	DISTANZSCHEIBE	SUPLEMENTO
7	001220904	24	SPESSORE DI REGISTRO 4.60 MM	SHIM	CALE D'EPAISSEUR	DISTANZSCHEIBE	SUPLEMENTO
7	001220905	24	SPESSORE DI REGISTRO 4.65 MM	SHIM	CALE D'EPAISSEUR	DISTANZSCHEIBE	SUPLEMENTO
7	001220906	24	SPESSORE DI REGISTRO 4.70 MM	SHIM	CALE D'EPAISSEUR	DISTANZSCHEIBE	SUPLEMENTO
8	001220844	24	PUNTERIA	TAPPET	POUSSOIR	STOESSEL	EMPUJADOR
9	001220843	48	SEMICONO PUNTERIE	TAPPET LOCK CONE	DEMI-CONE	KEGELSTUECK	CHAVETA CONICA

Riferimento Reference Référence Bezug Referencia	Codice Part number Numero des pièces Teilnummer Codigo	Quantità Quantity Quantité Anzahl Candidad	DESCRIZIONE	DESCRIPTION	DESCRIPTION	BESCHREIBUNG	DESCRIPCION
10	001220992	24	PIATTELLO PUNTERIA SUPERIORE	TAPPET PLATE	PASTILLE DE	DISTANZSCHEIBE	PLATILLO DE EMPU-
11	001223097	24	MOLLA INTERNA	SPRING	RESSORT	FEDER	RESORTE
12	001220988	24	MOLLA ESTERNA	SPRING	RESSORT	FEDER	RESORTE
13	001220993	24	PIATTELLO PUNTERIA INFERIORE	TAPPET PLATE	PASTILLE DE	DISTANZSCHEIBE	PLATILLO DE EMPU-
14	001220840	24	ANELLO TENUTA	SEAL	JOINT D'ETANCHEITE	DICHTRING	JUNTA HERMETICA
15	001229718	12	GUIDA VALVOLA SCARICO	VALVE GUIDE	GUIDE-SOUPAPE	VENTILFUEHRUNG	GUIA DE VALVULA
16	001220819	12	VALVOLA SCARICO	EXHAUST VALVE	SOUPAPE D'ECHAPPE-	AUSLASSVENTIL	VALVULA DE ESCAPE
17	001220823	12	SEDE VALVOLA SCARICO	VALVE SEAT	SIEGE DE SOUPAPE	VENTILSITZ	ASIENTO DE VALVU.
18	001229713	12	SEDE VALVOLA ASPIRAZIONE	VALVE SEAT	SIEGE DE SOUPAPE	VENTILSITZ	ASIENTO DE VALVU.
19	001229714	12	VALVOLA ASPIRAZIONE	VALVE	SOUPAPE	VENTIL	VALVULA
20	001229717	12	GUIDA VALVOLA ASPIRAZIONE	VALVE GUIDE	GUIDE-SOUPAPE	VENTILFUEHRUNG	GUIA DE VALVULA
21	008800604	2	BOCCOLA	BUSHING	DOUILLE	BUECHSE	CASQUILLO
22	008100631	3	VITE	SCREW	VIS	SCHRAUBE	TORNILLO
23	008400609	3	RONDELLA	WASHER	RONDELLE	SCHEIBE	ARANDELA
24	001122089	2	GRANO	DOWEL	ERGOT	PASSTIFT	PITON
25	008606201	2	ANELLO TENUTA	SEAL	JOINT D'ETANCHEITE	DICHTRING	JUNTA HERMETICA
26	001114502	2	COPERCHIO	COVER	COUVERCLE	DECKEL	TAPA
27	008300601	8	PRIGIONIERO	STUD	GOUJON	STIFTSCHRAUBE	ESPARRAGO
28	008400620	8	RONDELLA	WASHER	RONDELLE	SCHEIBE	ARANDELA
29	008200605	8	DADO	NUT	ECROU	MUTTER	TUERCA
30	463400250	1	TESTA SINISTRA LAVORATA	CYLINDER HEAD	CULASSE	ZYLINDERKOPF	CULATA
31	008200604	28	DADO	NUT	ECROU	MUTTER	TUERCA
32	008410602	28	RONDELLA	WASHER	RONDELLE	SCHEIBE	ARANDELA
33	008300640	28	PRIGIONIERO	STUD	GOUJON	STIFTSCHRAUBE	ESPARRAGO

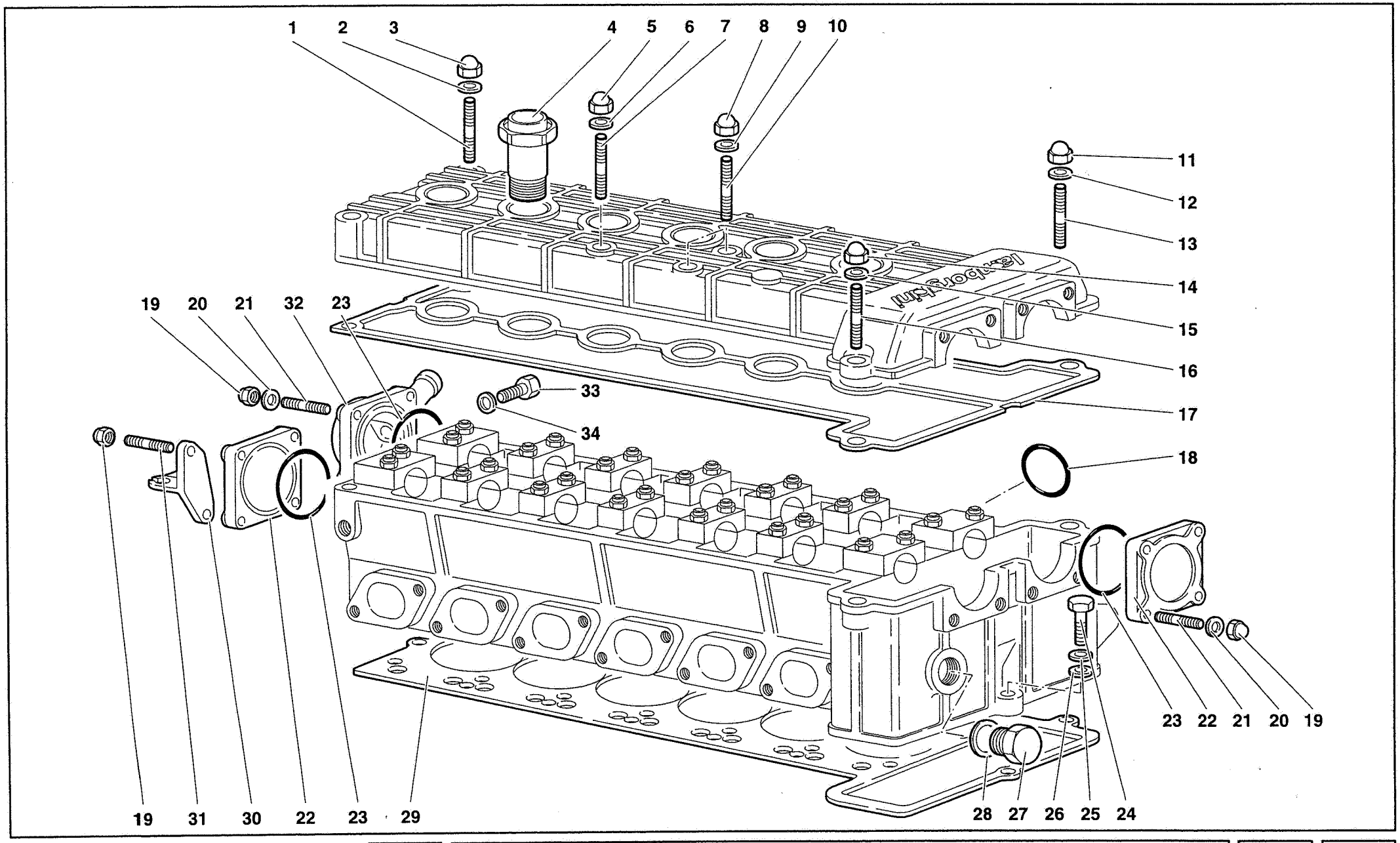

Diablo VT
GENNAIO - JANUARY 1996

MY 96	ACCESSORI TESTA DESTRA - ACCESSORIES FOR RIGHT CYLINDER HEAD	TAV. CR VT 11.03.00	11

Riferimento Reference Référence Bezug Referencia	Codice Part number Numero des pièces Teilnummer Codigo	Quantità Quantity Quantité Anzahl Candidad	DESCRIZIONE	DESCRIPTION	DESCRIPTION	BESCHREIBUNG	DESCRIPCION
1	008300649	1	PRIGIONIERO	STUD	GOUJON	STIFTSCHRAUBE	ESPARRAGO
2	008400606	1	RONDELLA	WASHER	RONDELLE	SCHEIBE	ARANDELA
3	008200605	1	DADO	NUT	ECROU	MUTTER	TUERCA
4	001134281	6	BOCCHETTONE	UNION	VIS-RACCORD	HOHLSCHRAUBE	BOQUILLA
5	008200605	1	DADO	NUT	ECROU	MUTTER	TUERCA
6	008400606	1	RONDELLA	WASHER	RONDELLE	SCHEIBE	ARANDELA
7	008300613	1	PRIGIONIERO	STUD	GOUJON	STIFTSCHRAUBE	ESPARRAGO
8	008200605	2	DADO	NUT	ECROU	MUTTER	TUERCA
9	008400606	2	RONDELLA	WASHER	RONDELLE	SCHEIBE	ARANDELA
10	008300610	2	PRIGIONIERO	STUD	GOUJON	STIFTSCHRAUBE	ESPARRAGO
11	008200605	1	DADO	NUT	ECROU	MUTTER	TUERCA
12	008400606	1	RONDELLA	WASHER	RONDELLE	SCHEIBE	ARANDELA
13	008300637	1	PRIGIONIERO	STUD	GOUJON	STIFTSCHRAUBE	ESPARRAGO
14	008200605	1	DADO	NUT	ECROU	MUTTER	TUERCA
15	008400606	1	RONDELLA	WASHER	RONDELLE	SCHEIBE	ARANDELA
16	008300651	1	PRIGIONIERO	STUD	GOUJON	STIFTSCHRAUBE	ESPARRAGO
17	001120811	1	GUARNIZIONE	GASKET	GUARNITURE	DICHTUNG	GUARNIZIONE
18	008604701	6	ANELLO TENUTA	SEAL	JOINT D'ETANCHEITE	DICHTRING	JUNTA HERMETICA
19	008200605	12	DADO	NUT	ECROU	MUTTER	TUERCA
20	008400620	10	RONDELLA	WASHER	RONDELLE	SCHEIBE	ARANDELA
21	008300601	10	PRIGIONIERO	STUD	GOUJON	STIFTSCHRAUBE	ESPARRAGO
◆ 22	001114502	2	COPERCHIO	COVER	COUVERCLE	DECKEL	TAPA
23	008606201	3	ANELLO TENUTA	SEAL	JOINT D'ETANCHEITE	DICHTRING	JUNTA HERMETICA
24	008100807	1	VITE	SCREW	VIS	SCHRAUBE	TORNILLO
25	008410806	1	RONDELLA	WASHER	RONDELLE	SCHEIBE	ARANDELA
26	008400806	1	RONDELLA	WASHER	RONDELLE	SCHEIBE	ARANDELA
27	008932601	1	TAPPO	PLUG	BOUCHON	STOPFEN	TAPON
28	008402609	1	RONDELLA	WASHER	RONDELLE	SCHEIBE	ARANDELA
29	001132416	1	GUARNIZIONE	GASKET	GUARNITURE	DICHTUNG	GUARNIZIONE
30	001131708	1	FERMA GUAINA	BRACKET	HALTER	ETRIER	SOPORTE
31	008300615	2	PRIGIONIERO	STUD	GOUJON	STIFTSCHRAUBE	ESPARRAGO
32	001133383	1	TUBO DI SFIATO	VENT PIPE	TUBE D'EVENT	ENTLUEFTUNGSLEI-	TUBO DE VENTILA-
33	008100839	1	VITE	SCREW	VIS	SCHRAUBE	TORNILLO
34	008400802	1	RONDELLA	WASHER	RONDELLE	SCHEIBE	ARANDELA

◆ **Solo per vetture con accensione statica - *Only for cars equipped with static ignition system***

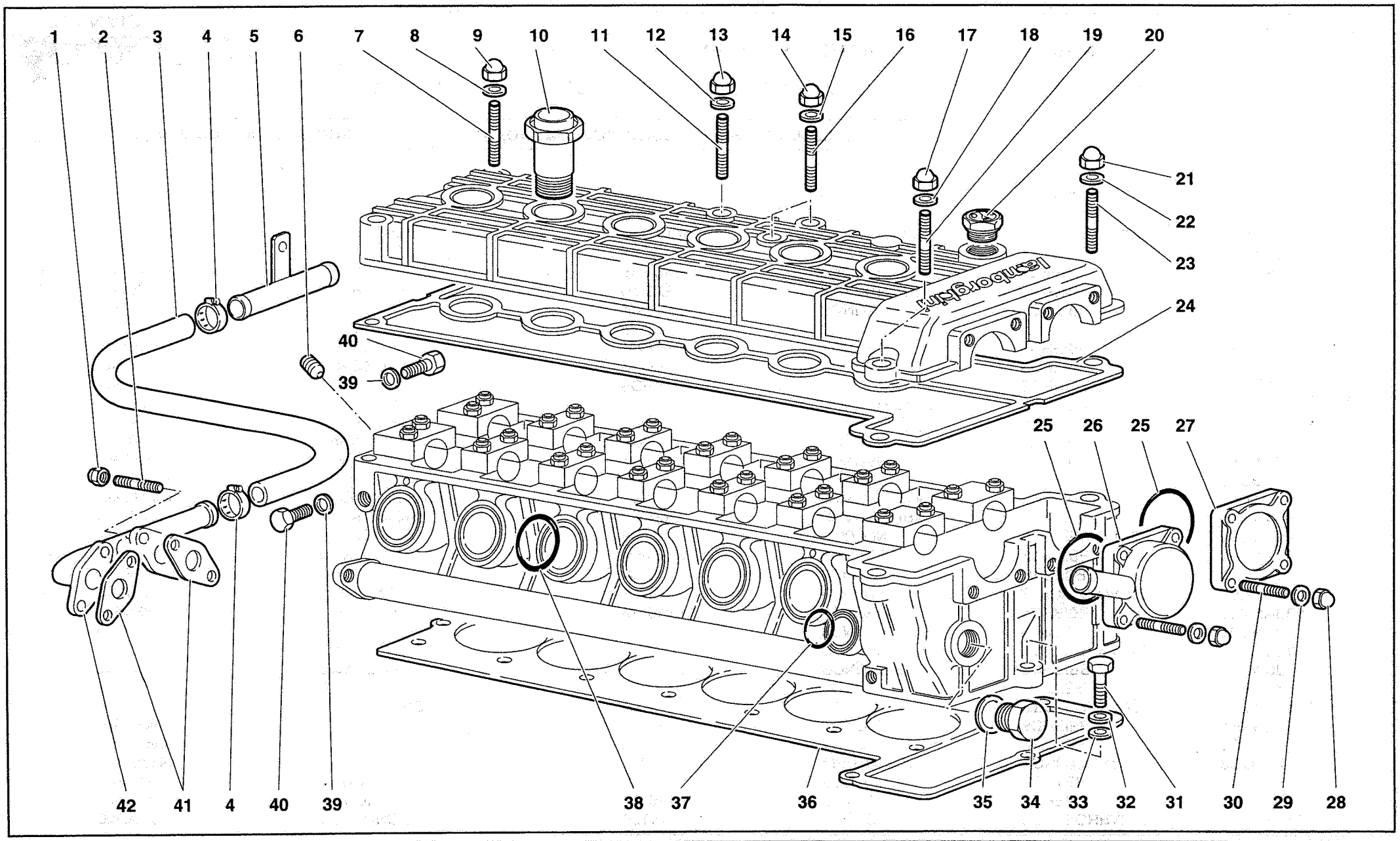

Diablo VT
GENNAIO - JANUARY 1996

MY 96	ACCESSORI TESTA SINISTRA - ACCESSORIES FOR LEFT CYLINDER HEAD	TAV. CR VT 11.04.00	11

Riferimento Reference Référence Bezug Referencia	Codice Part number Numero des pièces Teilnummer Codigo	Quantità Quantity Quantité Anzahl Candidad	DESCRIZIONE	DESCRIPTION	DESCRIPTION	BESCHREIBUNG	DESCRIPCION
1	008200605	4	DADO	NUT	ECROU	MUTTER	TUERCA
2	008300610	4	PRIGIONIERO	STUD	GOUJON	STIFTSCHRAUBE	ESPARRAGO
3	001731535	1	TUBO	PIPE	TUYAU	ROHR	TUBO
4	008832003	2	FASCETTA	STRAP	COLLIER	HALTEBAND	ABRAZADERA
5	001730064	1	GIUNZIONE INTERMEDIA	CONNECTION	RACCORD	STUTZEN	RACOR
6	008700852	1	TAPPO	PLUG	BOUCHON	STOPFEN	TAPON
7	008300650	1	PRIGIONIERO	STUD	GOUJON	STIFTSCHRAUBE	ESPARRAGO
8	008410602	1	RONDELLA	WASHER	RONDELLE	SCHEIBE	ARANDELA
9	008200605	1	DADO	NUT	ECROU	MUTTER	TUERCA
10	001134281	6	BOCCHETTONE	UNION	VIS-RACCORD	HOHLSCHRAUBE	BOQUILLA
11	008300613	1	PRIGIONIERO	STUD	GOUJON	STIFTSCHRAUBE	ESPARRAGO
12	008400606	1	RONDELLA	WASHER	RONDELLE	SCHEIBE	ARANDELA
13	008200605	1	DADO	NUT	ECROU	MUTTER	TUERCA
14	008200605	2	DADO	NUT	ECROU	MUTTER	TUERCA
15	008400606	2	RONDELLA	WASHER	RONDELLE	SCHEIBE	ARANDELA
16	008300610	2	PRIGIONIERO	STUD	GOUJON	STIFTSCHRAUBE	ESPARRAGO
17	008200605	1	DADO	NUT	ECROU	MUTTER	TUERCA
18	008410602	1	RONDELLA	WASHER	RONDELLE	SCHEIBE	ARANDELA
19	008300637	1	PRIGIONIERO	STUD	GOUJON	STIFTSCHRAUBE	ESPARRAGO
20	001136032	1	TAPPO INTRODUZIONE	CAP	BOUCHON DE REM-	SCHRAUBDECKEL	TAPON DE LLENADO
21	008200605	1	DADO	NUT	ECROU	MUTTER	TUERCA
22	008410602	1	RONDELLA	WASHER	RONDELLE	SCHEIBE	ARANDELA
23	008300651	1	PRIGIONIERO	STUD	GOUJON	STIFTSCHRAUBE	ESPARRAGO
24	001120813	1	GUARNIZIONE	GASKET	GUARNITURE	DICHTUNG	GUARNIZIONE
25	008606201	2	ANELLO TENUTA	SEAL	JOINT D'ETANCHEITE	DICHTRING	JUNTA HERMETICA
26	001133383	1	TUBO DI SFIATO	VENT PIPE	TUBE D'EVENT	ENTLUEFTUNGSLEI-	TUBO DE VENTILA-
27	001114502	1	COPERCHIO	COVER	COUVERCLE	DECKEL	TAPA
28	008200605	8	DADO	NUT	ECROU	MUTTER	TUERCA
29	008400620	8	RONDELLA	WASHER	RONDELLE	SCHEIBE	ARANDELA
30	008300601	8	PRIGIONIERO	STUD	GOUJON	STIFTSCHRAUBE	ESPARRAGO
31	008100807	1	VITE	SCREW	VIS	SCHRAUBE	TORNILLO
32	008410806	1	RONDELLA	WASHER	RONDELLE	SCHEIBE	ARANDELA
33	008400806	1	RONDELLA	WASHER	RONDELLE	SCHEIBE	ARANDELA
34	008932601	1	TAPPO	PLUG	BOUCHON	STOPFEN	TAPON
35	008402609	1	RONDELLA	WASHER	RONDELLE	SCHEIBE	ARANDELA
36	001132417	1	GUARNIZIONE	GASKET	GUARNITURE	DICHTUNG	GUARNIZIONE
37	008603501	2	ANELLO TENUTA	SEAL	JOINT D'ETANCHEITE	DICHTRING	JUNTA HERMETICA
38	008604701	6	ANELLO TENUTA	SEAL	JOINT D'ETANCHEITE	DICHTRING	JUNTA HERMETICA
39	008400802	2	RONDELLA	WASHER	RONDELLE	SCHEIBE	ARANDELA
40	008100839	2	VITE	SCREW	VIS	SCHRAUBE	TORNILLO
41	001121254	2	GUARNIZIONE	GASKET	GUARNITURE	DICHTUNG	GUARNIZIONE
42	001734153	1	RACCORDO	CONNECTION	RACCORD	STUTZEN	RACOR

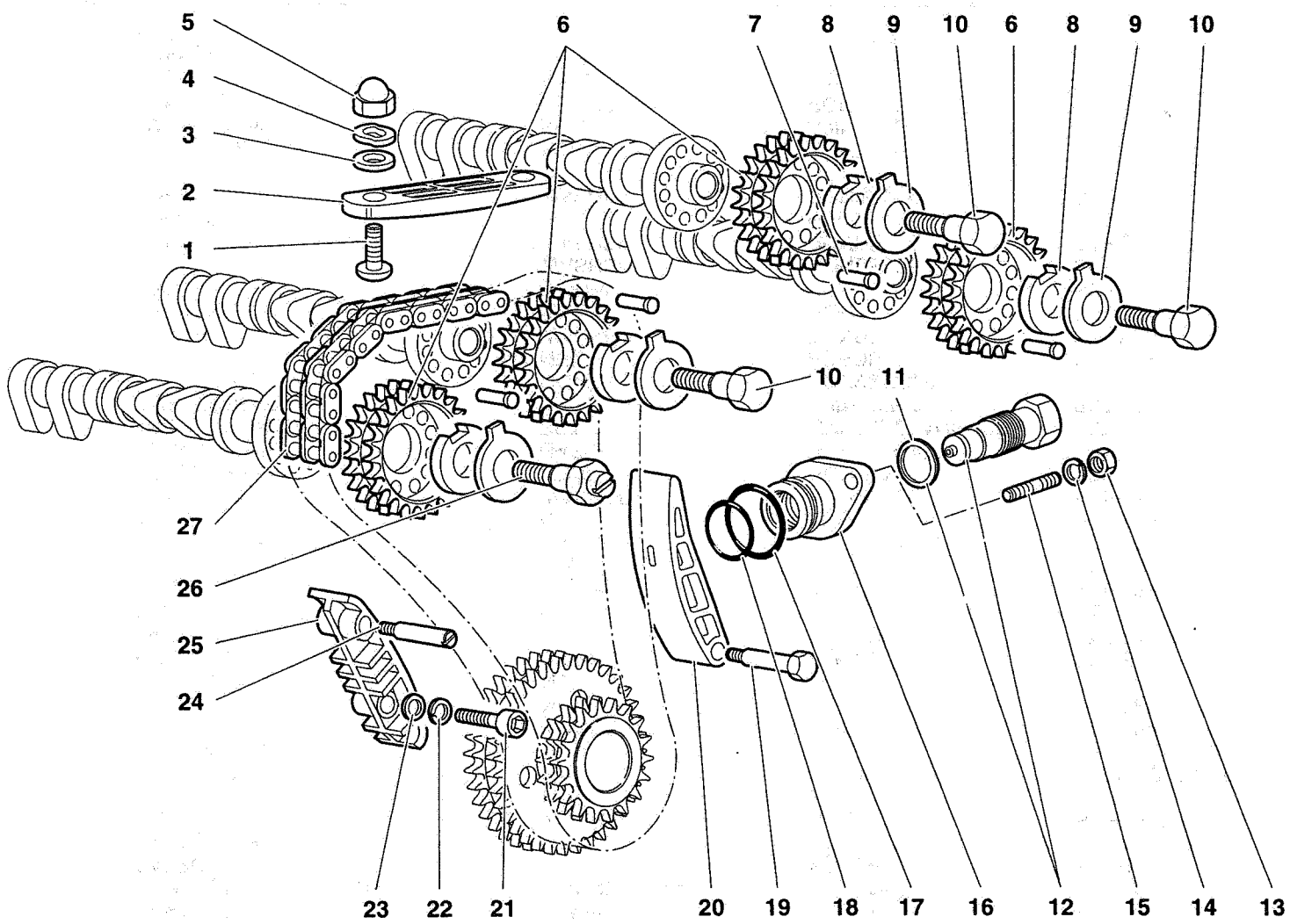
5
4
3
2
1
6
7
8
9
10
6
8
9
10
10
11
27
26
25
24
23
22
21
20
19
18
17
16
12
15
14
13

Riferimento Reference Référence Bezug Referencia	Codice Part number Numero des pièces Teilnummer Codigo	Quantità Quantity Quantité Anzahl Candidad	DESCRIZIONE	DESCRIPTION	DESCRIPTION	BESCHREIBUNG	DESCRIPCION
1	008700682	4	VITE	SCREW	VIS	SCHRAUBE	TORNILLO
2	001131807	2	GUIDA	GUIDE	GLISSIERE	SCHIENE	GUIA
3	008400609	4	RONDELLA	WASHER	RONDELLE	SCHEIBE	ARANDELA
4	008410602	4	RONDELLA	WASHER	RONDELLE	SCHEIBE	ARANDELA
5	008200605	4	DADO	NUT	ECROU	MUTTER	TUERCA
6	001232198	4	INGRANAGGIO	GEAR	PIGNON	ZAHRAD	PINON
7	001201964	4	GRANO	DOWEL	ERGOT	PASSTIFT	PITON
8	001219761	4	RONDELLA	WASHER	RONDELLE	SCHEIBE	ARANDELA
9	001219762	4	PIASTRINA SICUREZZA	LOCKPLATE	PLAQUETTE FREIN	SICHERUNGSBLECH	PLACA DE FRENO
10	001220990	3	VITE	SCREW	VIS	SCHRAUBE	TORNILLO
11	008402208	2	RONDELLA	WASHER	RONDELLE	SCHEIBE	ARANDELA
12	001232430	2	TENDICATENA	CHAIN STRETCHER	TENDEUR DE CHAINE	KETTENSPANNER	TENSOR DE CADENA
13	008200604	4	DADO	NUT	ECROU	MUTTER	TUERCA
14	008410612	4	RONDELLA	WASHER	RONDELLE	SCHEIBE	ARANDELA
15	008300610	4	PRIGIONIERO	STUD	GOUJON	STIFTSCHRAUBE	ESPARRAGO
16	001132218	2	FLANGIA	FLANGE	BRIDE	FLANSCH	BRIDA
17	008603702	2	ANELLO TENUTA	SEAL	JOINT D'ETANCHEITE	DICHTRING	JUNTA HERMETICA
18	008602602	2	ANELLO TENUTA	SEAL	JOINT D'ETANCHEITE	DICHTRING	JUNTA HERMETICA
19	001232851	2	PERNO	PIN	AXE	BOLZEN	EJE
20	001234494	2	GUIDA	GUIDE	GLISSIERE	SCHIENE	GUIA
21	008700848	2	VITE	SCREW	VIS	SCHRAUBE	TORNILLO
22	008410820	2	RONDELLA	WASHER	RONDELLE	SCHEIBE	ARANDELA
23	008400806	2	RONDELLA	WASHER	RONDELLE	SCHEIBE	ARANDELA
24	001232837	2	PERNO	PIN	AXE	BOLZEN	EJE
25	001232836	2	GUIDA	GUIDE	GLISSIERE	SCHIENE	GUIA
26	001233315	1	VITE	SCREW	VIS	SCHRAUBE	TORNILLO
27	001232209	2	CATENA SUPERIORE DISTRIBUZ.	TIMING CHAIN	CHAINE	KETTE	CADENA

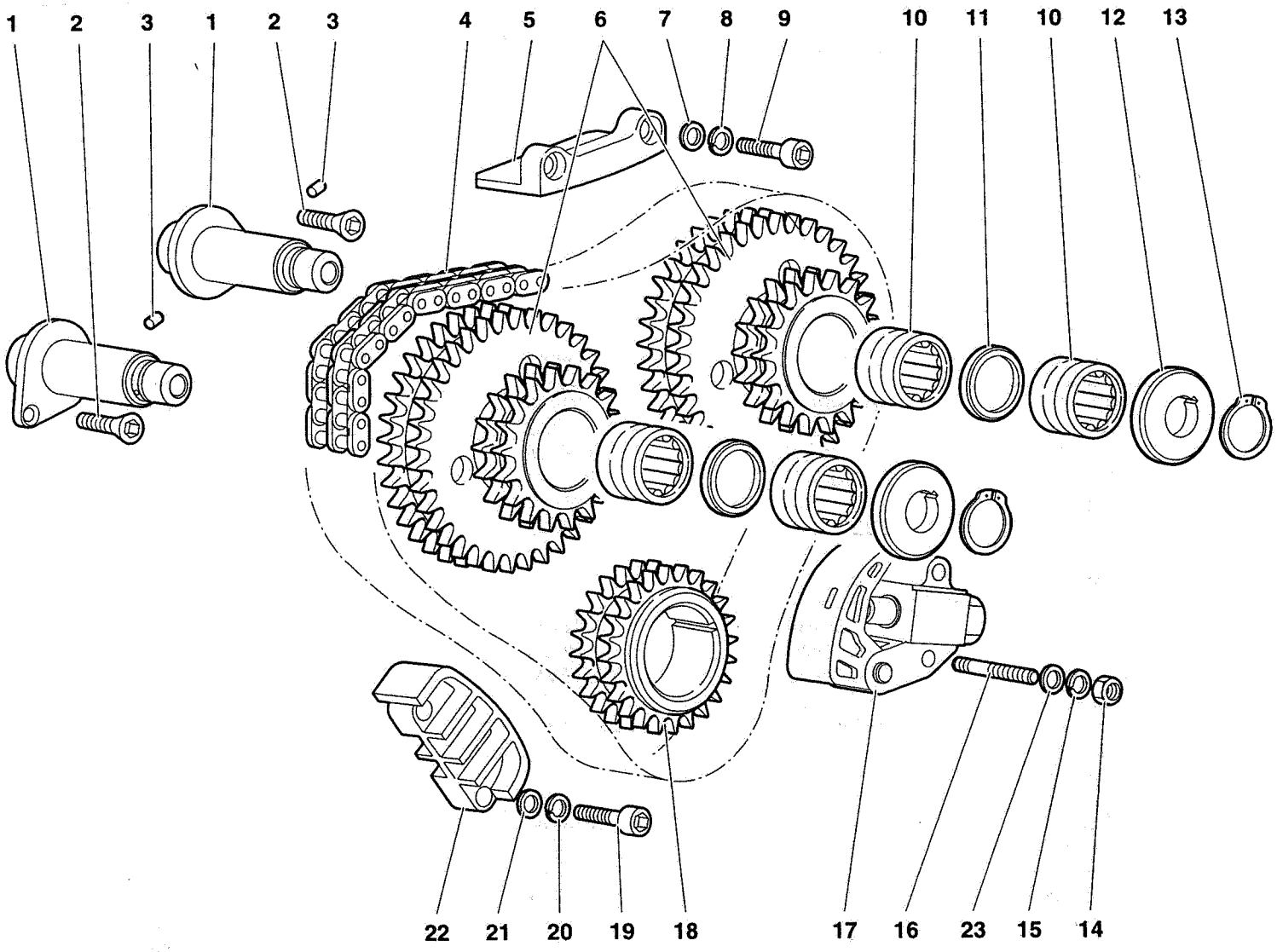

Diablo VT
GENNAIO - JANUARY 1996

MY 96

DISTRIBUZIONE - TIMING SYSTEM

TAV. CR VT 12.02.00

12

Riferimento Reference Référence Bezug Referencia	Codice Part number Numero des pièces Teilnummer Codigo	Quantità Quantity Quantité Anzahl Candidad	DESCRIZIONE	DESCRIPTION	DESCRIPTION	BESCHREIBUNG	DESCRIPCION
1	001232199	2	PERNO	PIN	AXE	BOLZEN	EJE
2	008700638	2	VITE	SCREW	VIS	SCHRAUBE	TORNILLO
3	008900203	2	SPINA	PIN	GOUPILLE	STIFT	PASADOR
4	001232208	1	CATENA INFERIORE DISTR.	CHAIN	CHAINE	KETTE	CADENA
5	001232448	1	GUIDA	GUIDE	GLISSIERE	SCHIENE	GUIA
6	001232197	2	INGRANAGGIO	GEAR	PIGNON	ZAHRAD	PINON
7	001231040	2	RONDELLA	WASHER	RONDELLE	SCHEIBE	ARANDELA
8	008410820	2	RONDELLA	WASHER	RONDELLE	SCHEIBE	ARANDELA
9	008700850	2	VITE	SCREW	VIS	SCHRAUBE	TORNILLO
10	008522508	4	CUSCINETTO	BEARING	ROULEMENT	LAGER	RODAMIENTO
11	001232200	2	DISTANZIALE	SPACER	ENTRETOISE	ABSTANDSTUECK	SEPARADOR
12	001231173	2	RONDELLA DI RITEGNO	WASHER	RONDELLE	SCHEIBE	ARANDELA
13	008581801	2	ANELLO RITEGNO	RETAINER RING	ARRETOIR	HALTERING	RETENEDOR
14	008200604	2	DADO	NUT	ECROU	MUTTER	TUERCA
15	008410612	2	RONDELLA	WASHER	RONDELLE	SCHEIBE	ARANDELA
16	008300660	2	PRIGIONIERO	STUD	GOUJON	STIFTSCHRAUBE	ESPARRAGO
17	001234495	1	TENDICATENA	CHAIN STRETCHER	TENDEUR DE CHAINE	KETTENSPANNER	TENSOR DE CADENA
18	001232196	1	INGRANAGGIO COMANDO DISTR.	GEAR	PIGNON	ZAHRAD	PINON
19	008700848	2	VITE	SCREW	VIS	SCHRAUBE	TORNILLO
20	008410820	2	RONDELLA	WASHER	RONDELLE	SCHEIBE	ARANDELA
21	008400806	2	RONDELLA	WASHER	RONDELLE	SCHEIBE	ARANDELA
22	001232447	1	GUIDA	GUIDE	GLISSIERE	SCHIENE	GUIA
23	008400606	2	RONDELLA	WASHER	RONDELLE	SCHEIBE	ARANDELA

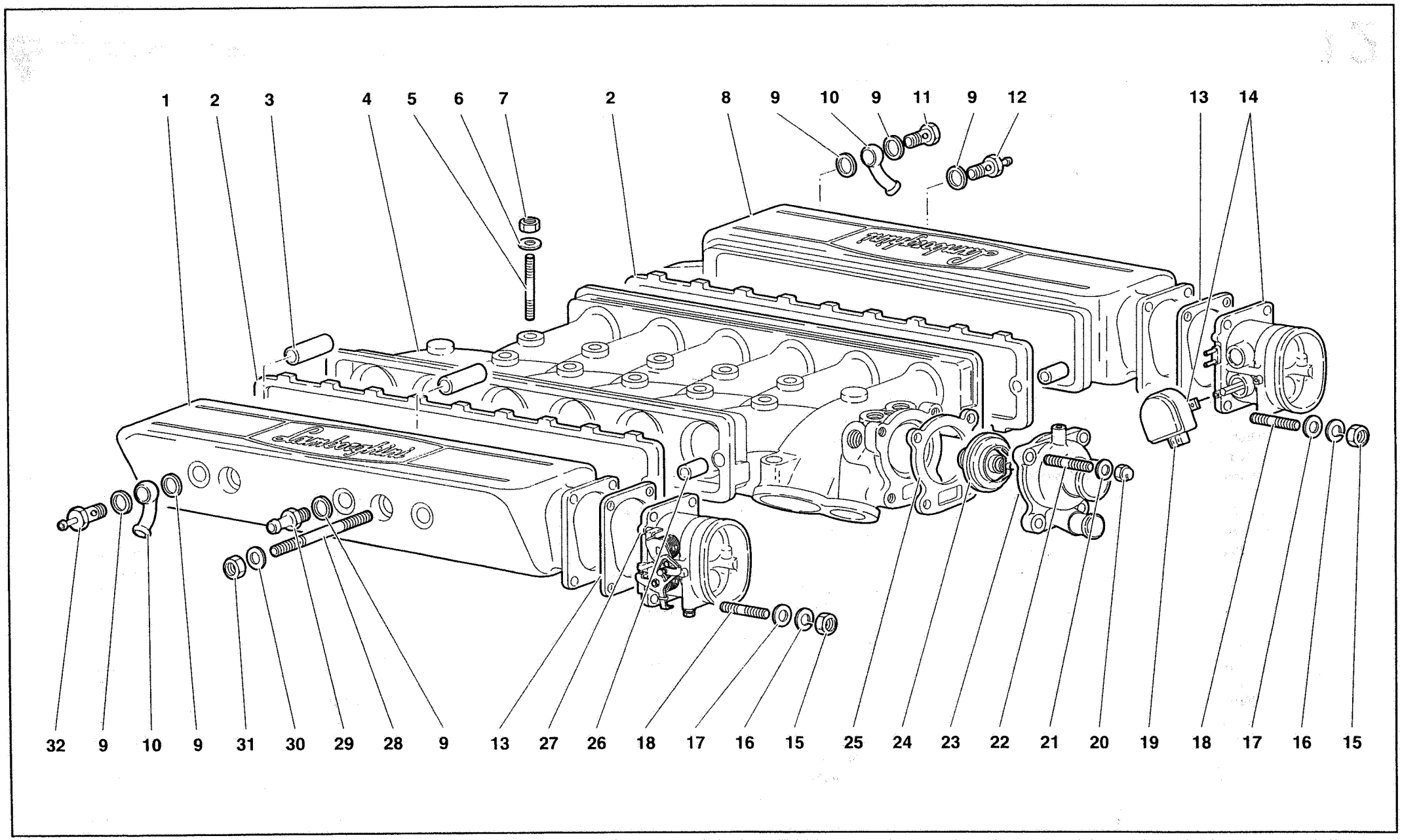

Diablo VT
GENNAIO - JANUARY 1996

MY 96

COLLETTORE DI ASPIRAZIONE - INTAKE MANIFOLD

TAV. CR VT 13.01.00

13

Riferimento Reference Référence Bezug Referencia	Codice Part number Numero des pièces Teilnummer Codigo	Quantità Quantity Quantité Anzahl Candidad	DESCRIZIONE	DESCRIPTION	DESCRIPTION	BESCHREIBUNG	DESCRIPCION
1	001326315	1	COPERCHIO DESTRO	COVER	COUVERCLE	DECKEL	TAPA
2	001323717	2	GUARNIZIONE	GASKET	GUARNITURE	DICHTUNG	GUARNIZIONE
3	001336467	4	DISTANZIALE	SPACER	ENTRETOISE	ABSTANDSTUECK	SEPARADOR
4	001332813	1	COLLETTORE ASPIRAZIONE	INLET MANIFOLD	COLLECTEUR D'ADMIS.	ANSAUGKRUMMER	COLEC. DE ADMIS.
5	008300613	10	PRIGIONIERO	STUD	GOUJON	STIFTSCHRAUBE	ESPARRAGO
6	008400606	6	RONDELLA	WASHER	RONDELLE	SCHEIBE	ARANDELA
7	008200605	10	DADO	NUT	ECROU	MUTTER	TUERCA
8	001326316	1	COPERCHIO SINISTRO	COVER	COUVERCLE	DECKEL	TAPA
9	003101513	6	RONDELLA	WASHER	RONDELLE	SCHEIBE	ARANDELA
10	001328002	2	RACCORDO	CONNECTION	RACCORD	STUTZEN	RACOR
11	003101941	1	RACCORDO	CONNECTION	RACCORD	STUTZEN	RACOR
12	001330455	1	RACCORDO	CONNECTION	RACCORD	STUTZEN	RACOR
13	001326311	2	GUARNIZIONE	GASKET	GUARNITURE	DICHTUNG	GUARNIZIONE
14	001326293	1	CORPO FARF. SX CON POTENZ.	THROTTLE HOLDER	PORTE PAPILLON	VENTILFOE.KOERPER	CUERPO MARIPOSA
15	008200808	8	DADO	NUT	ECROU	MUTTER	TUERCA
16	008410806	8	RONDELLA	WASHER	RONDELLE	SCHEIBE	ARANDELA
17	008400816	8	RONDELLA	WASHER	RONDELLE	SCHEIBE	ARANDELA
18	008300809	8	PRIGIONIERO	STUD	GOUJON	STIFTSCHRAUBE	ESPARRAGO
19	001327641	1	POTENZIOMETRO	POTENTIOMETER	POTENTIOMETRE	POTENZIOMETER	POTENCIOMETRO
20	008200816	4	DADO	NUT	ECROU	MUTTER	TUERCA
21	008410803	4	RONDELLA	WASHER	RONDELLE	SCHEIBE	ARANDELA
22	008300803	4	PRIGIONIERO	STUD	GOUJON	STIFTSCHRAUBE	ESPARRAGO
23	001732806	1	COPERCHIO	COVER	COUVERCLE	DECKEL	TAPA
24	001726644	1	TERMOSTATO ACQUA	THERMOSTAT	THERMOSTAT	THERMOSTAT	TERMOSTATO
25	001732808	1	GUARNIZIONE	GASKET	GUARNITURE	DICHTUNG	GUARNIZIONE
26	008850602	4	SPINA	PIN	GOUPILLE	STIFT	PASADOR
27	001326181	1	CORPO FARFALLATO DESTRO	THROTTLE HOLDER	PORTE PAPILLON	VENTILFOE.KOERPER	CUERPO MARIPOSA
28	008301030	4	PRIGIONIERO	STUD	GOUJON	STIFTSCHRAUBE	ESPARRAGO
29	001330882	1	RACCORDO	CONNECTION	RACCORD	STUTZEN	RACOR
30	008401022	4	RONDELLA	WASHER	RONDELLE	SCHEIBE	ARANDELA
31	008201006	4	DADO	NUT	ECROU	MUTTER	TUERCA
32	001328722	1	RACCORDO	CONNECTION	RACCORD	STUTZEN	RACOR

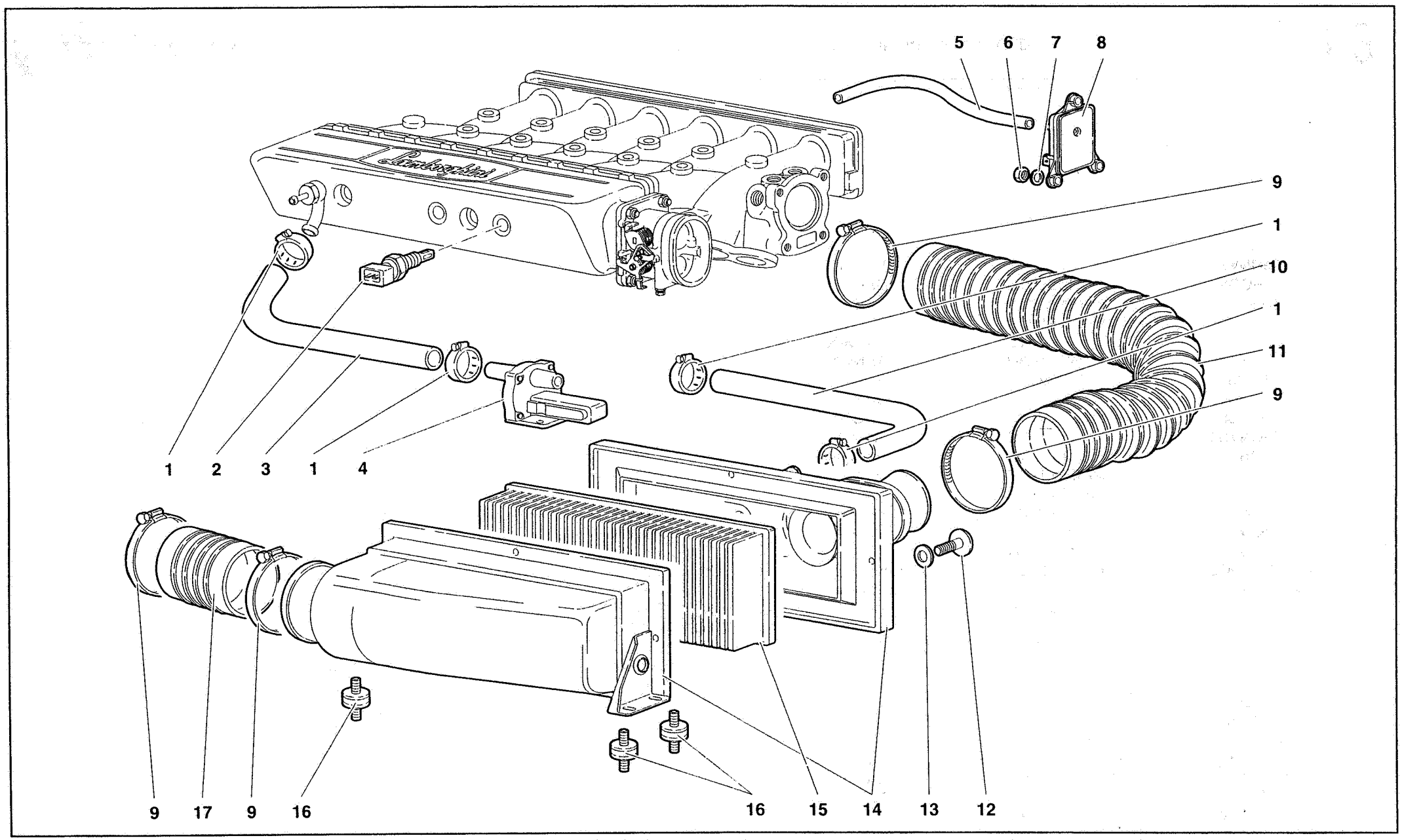

Diablo VT
GENNAIO - JANUARY 1996

MY 96

FILTRI ARIA - AIR FILTERS

TAV. CR VT 13.02.00

13

Riferimento Reference Référence Bezug Referencia	Codice Part number Numero des pièces Teilnummer Codigo	Quantità Quantity Quantité Anzahl Candidad	DESCRIZIONE	DESCRIPTION	DESCRIPTION	BESCHREIBUNG	DESCRIPCION
1	008832003	8	FASCETTA	STRAP	COLLIER	HALTEBAND	ABRAZADERA
2	002024395	2	SENSORE TEMP. ARIA	TEMPERATURE SENS.	SENSEUR	TEMP.-GEBER	SENSOR TEMPERAT.
3	001330524	1	TUBO SINISTRO	LEFT PIPE	TUYAU	ROHR	TUBO
3	001330525	1	TUBO DESTRO	RIGHT PIPE	TUYAU	ROHR	TUBO
4	002021139	2	VALVOLA ARIA ADDIZIONALE	VALVE	SOUPAPE	VENTIL	VALVULA
5	001330454	2	TUBO	PIPE	TUYAU	ROHR	TUBO
6	008200606	6	DADO	NUT	ECROU	MUTTER	TUERCA
7	008400607	6	RONDELLA	WASHER	RONDELLE	SCHEIBE	ARANDELA
8	002024399	2	SENSORE PRESSIONE ASSOLUTA	MAN. PRESS. SENSOR	SENSEUR	GEBER	SENSOR
9	008838701	8	FASCETTA	STRAP	COLLIER	HALTEBAND	ABRAZADERA
10	001334383	1	TUBO DESTRO	RIGHT PIPE	TUYAU	ROHR	TUBO
10	001334382	1	TUBO SINISTRO	LEFT PIPE	TUYAU	ROHR	TUBO
11	001331286	1	TUBO FLESSIBILE DESTRO	FLEX. HOSE	TUYAU FLEXIBLE	SCHLAUCH	MANGA FLEXIBLE
11	001333774	1	TUBO FLESSIBILE SINISTRO	FLEX. HOSE	TUYAU FLEXIBLE	SCHLAUCH	MANGA FLEXIBLE
12	008700676	8	VITE	SCREW	VIS	SCHRAUBE	TORNILLO
13	008400623	8	RONDELLA	WASHER	RONDELLE	SCHEIBE	ARANDELA
14	001335516	1	SCATOLA FILTRO ARIA DESTRO	RIGHT CASE	CARTER	GEHAUSE	CAJA
14	001335520	1	SCATOLA FILTRO ARIA SINISTRO	LEFT CASE	CARTER	GEHAUSE	CAJA
15	001321435	2	ELEMENTO FILTRANTE	FILTERING ELEMENT	ELEMENT FILTRANT	FILTEREINSATZ	FILTRO
16	009411508	6	SUPPORTO ELASTICO	ELASTIC SUPPORT	SUPPORT ELASTIQUE	FEDERTRAEGER	APOYO ELASTICO
17	001330523	2	TUBO FLESSIBILE	FLEX. HOSE	TUYAU FLEXIBLE	SCHLAUCH	MANGA FLEXIBLE

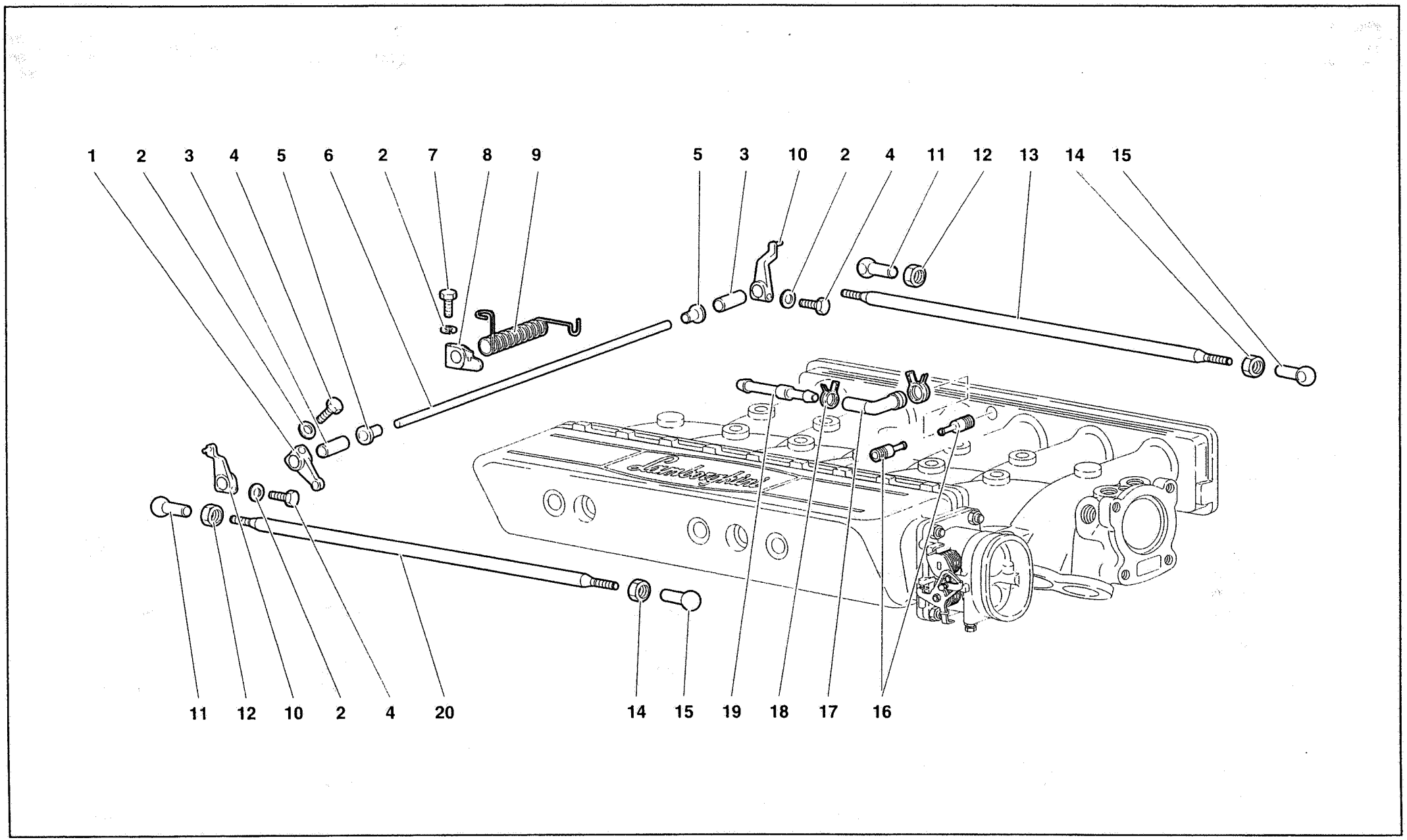
1
2
3
4
5
6
2
7
8
9
5
3
10
2
4
11
12
13
14
15
11
12
10
2
4
20
14
15
19
18
17
16

Riferimento Reference Référence Bezug Referencia	Codice Part number Numero des pièces Teilnummer Codigo	Quantità Quantity Quantité Anzahl Candidad	DESCRIZIONE	DESCRIPTION	DESCRIPTION	BESCHREIBUNG	DESCRIPCION
1	001301093	1	LEVA	LEVER	LEVIER	HEBEL	PALANCA
2	008410603	4	RONDELLA	WASHER	RONDELLE	SCHEIBE	ARANDELA
3	001323136	2	DISTANZIALE	SPACER	ENTRETOISE	ABSTANDSTUECK	SEPARADOR
4	008100601	3	VITE	SCREW	VIS	SCHRAUBE	TORNILLO
5	008801204	2	BOCCOLA	BUSHING	DOUILLE	BUECHSE	CASQUILLO
6	001323135	1	ALBERINO	SMALL SHAFT	ARBRE	WELLE	ARBOL
7	008100607	1	VITE	SCREW	VIS	SCHRAUBE	TORNILLO
8	001331005	1	LEVA	LEVER	LEVIER	HEBEL	PALANCA
9	001335958	1	MOLLA	SPRING	RESSORT	FEDER	RESORTE
10	001311580	2	LEVA	LEVER	LEVIER	HEBEL	PALANCA
11	001300804	2	TESTA GIUNTO SFERICO	COUPLING HEAD	JOINT A ROTULE	KUGELPFANNE	ARTICULACION DE
12	008200501	2	DADO	NUT	ECROU	MUTTER	TUERCA
13	001328014	1	TIRANTE SINISTRO	LEFT TIE ROD	TIRANT	STANGE	VARILLA
14	008200504	2	DADO	NUT	ECROU	MUTTER	TUERCA
15	001308539	2	TESTA GIUNTO SFERICO	COUPLING HEAD	JOINT A ROTULE	KUGELPFANNE	ARTICULACION DE
16	001328721	2	RACCORDO	CONNECTION	RACCORD	STUTZEN	RACOR
17	001329321	1	RACCORDO	CONNECTION	RACCORD	STUTZEN	RACOR
18	008830122	2	FASCETTA	STRAP	COLLIER	HALTEBAND	ABRAZADERA
19	001329319	1	RACCORDO	CONNECTION	RACCORD	STUTZEN	RACOR ORIENTABLE
20	001328016	1	TIRANTE DESTRO	RIGHT TIE ROD	TIRANT	STANGE	VARILLA

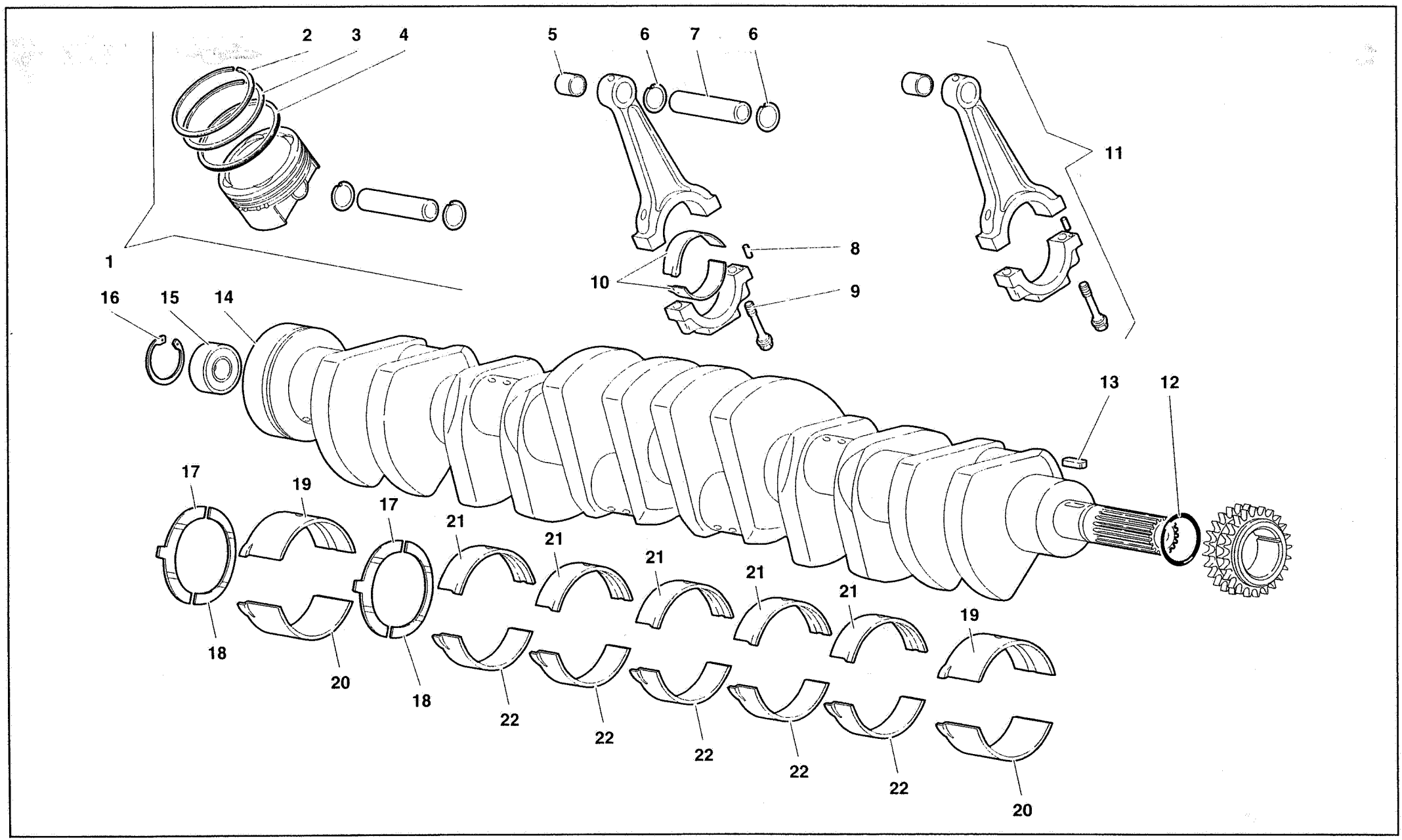

Diablo VT
GENNAIO - JANUARY 1996

MY 96	MANOVELLISMI - CRANKGEARS	TAV. CR VT 14.01.00	14

Riferimento Reference Référence Bezug Referencia	Codice Part number Numero des pièces Teilnummer Codigo	Quantità Quantity Quantité Anzahl Candidad	DESCRIZIONE	DESCRIPTION	DESCRIPTION	BESCHREIBUNG	DESCRIPCION
1	001433968	12	PISTONE COMPLETO	PISTON	PISTON	KOLBEN	PISTON
2	001431826	12	SEGMENTO	PISTON RING	SEGMENT	KOLBENRING	ARO DE EMBOLO
3	001433747	12	SEGMENTO	PISTON RING	SEGMENT	KOLBENRING	ARO DE EMBOLO
4	001430432	12	SEGMENTO	PISTON RING	SEGMENT	KOLBENRING	ARO DE EMBOLO
5	001430768	12	BOCCOLA	BUSHING	DOUILLE	BUECHSE	CASQUILLO
6	001430537	24	ANELLO RITEGNO	RETAINER RING	ARRETOIR	HALTERING	RETENEDOR
7	001430536	12	SPINOTTO	PISTON PIN	AXE DE PISTON	KOLBENBOLZEN	BULON DEL EMBOLO
8	008900308	24	GRANO	DOWEL	ERGOT	PASSTIFT	PITON
9	001422563	24	BULLONE PER BIELLA	CON. ROD BOLT	BOULON DE BIELLE	PLEUELSCHRAUBE	TORNILLO DE BIELA
10	001434892	24	BRONZINA	HALF-BEARING	DEMI-COUSSINET	SCHALENHAELFTE	SEMICOJINETE
11	001429577	12	BIELLA COMPLETA	LINK	BIELLE	LASCHE	BIELA
12	008602802	1	ANELLO TENUTA	SEAL	JOINT D'ETANCHEITE	DICHTRING	JUNTA HERMETICA
13	008860506	1	CHIAVETTA	KEY	LINGUET	SCHEIBENFEDER	CHAVETA
14	423400200	1	ALBERO MOTORE LAVORATO	CRANKSHAFT	VILEBREQUIN	KURBELWELLE	CIGUENAL
15	008501501	1	CUSCINETTO	BEARING	ROULEMENT	LAGER	RODAMIENTO
16	008573501	1	ANELLO RITEGNO	RETAINER RING	ARRETOIR	HALTERING	RETENEDOR
17	001434369	2	SEMICUSCINETTO ASSIALE	HALF-BEARING	DEMI-COUSSINET	SCHALENHAELFTE	SEMICOJINETE
18	001434370	2	SEMICUSCINETTO ASSIALE	HALF-BEARING	DEMI-COUSSINET	SCHALENHAELFTE	SEMICOJINETE
19	001427228	2	SEMICUSCINETTO	HALF-BEARING	DEMI-COUSSINET	SCHALENHAELFTE	SEMICOJINETE
20	001427231	2	SEMICUSCINETTO	HALF-BEARING	DEMI-COUSSINET	SCHALENHAELFTE	SEMICOJINETE
21	001427240	5	SEMICUSCINETTO	HALF-BEARING	DEMI-COUSSINET	SCHALENHAELFTE	SEMICOJINETE
22	001420926	5	SEMICUSCINETTO	HALF-BEARING	DEMI-COUSSINET	SCHALENHAELFTE	SEMICOJINETE

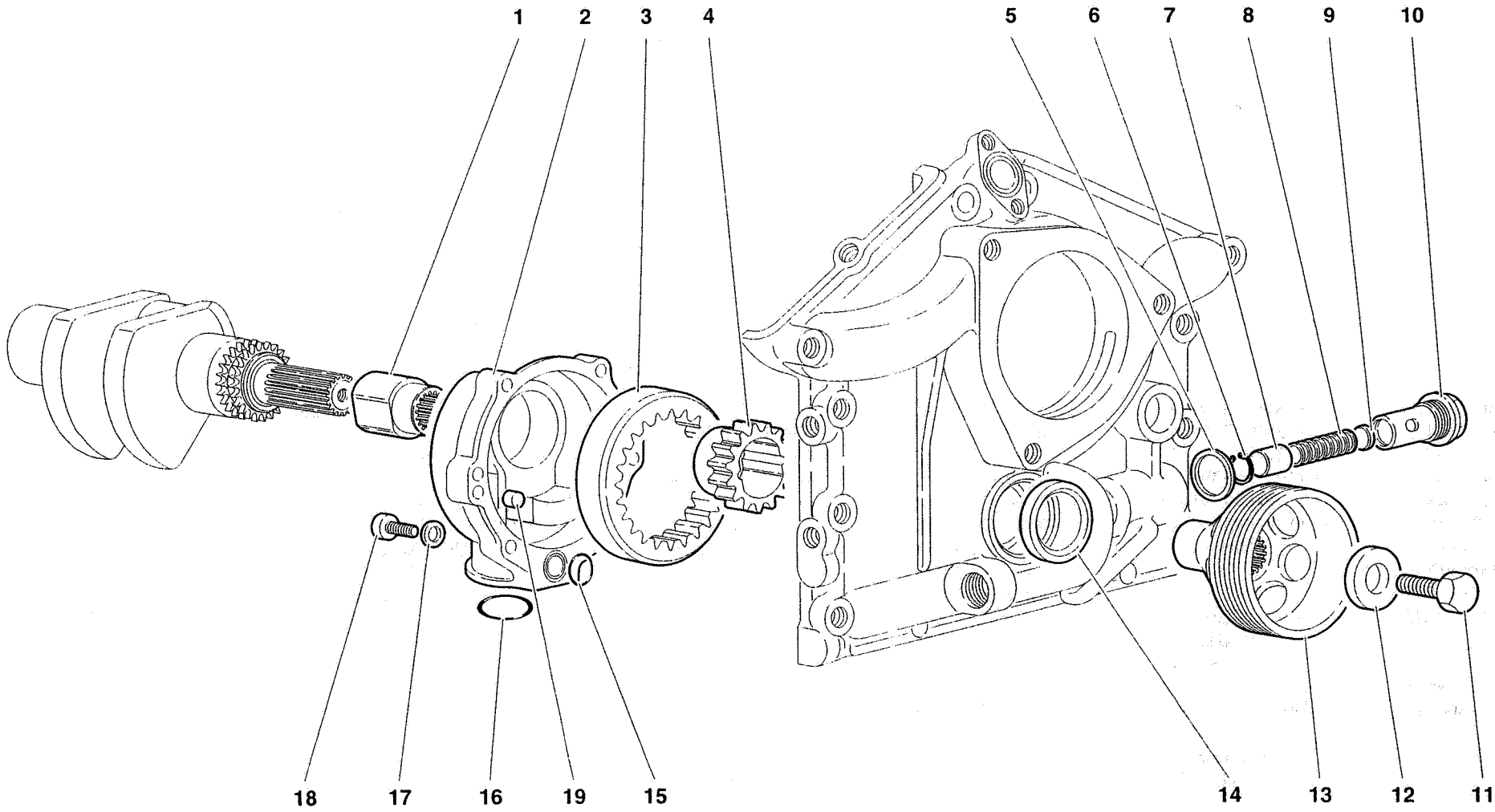

Diablo VT
GENNAIO - JANUARY 1996

MY 96	POMPA OLIO MOTORE - ENGINE OIL PUMP	TAV. CR VT 15.01.00	15

Riferimento Reference Référence Bezug Referencia	Codice Part number Numero des pièces Teilnummer Codigo	Quantità Quantity Quantité Anzahl Candidad	DESCRIZIONE	DESCRIPTION	DESCRIPTION	BESCHREIBUNG	DESCRIPCION
1	001532187	1	GIUNTO	COUPLING	ACCOUPLEMENT	KUPPLUNG	ARRASTRE
2	001532874	1	COPERCHIO	COVER	COUVERCLE	DECKEL	TAPA
3	001528526	1	INGRANAGGIO CONDOTTO	DRIVEN GEAR	PIGNON CONDUIT	ANGETRIEBENES	PINON CONDUCIDO
4	001528525	1	INGRANAGGIO CONDUTTORE	GEAR	PIGNON	ZAHRAD	PINON
5	008403006	1	RONDELLA	WASHER	RONDELLE	SCHEIBE	ARANDELA
6	008571901	1	ANELLO RITEGNO	RETAINER RING	ARRETOIR	HALTERING	RETENEDOR
7	001232216	1	PISTONCINO	PLUNGER	PISTON	STOESSEL	EMBOLO
8	001519888	1	MOLLA	SPRING	RESSORT	FEDER	RESORTE
9	001232217	5	DISTANZIALE	SPACER	ENTRETOISE	ABSTANDSTUECK	SEPARADOR
10	001232215	1	CORPO VALV.REGOL.PRESS.	BODY	CORPS	GEHAUSE	CUERPO
11	008101641	1	VITE	SCREW	VIS	SCHRAUBE	TORNILLO
12	001433466	1	RONDELLA	WASHER	RONDELLE	SCHEIBE	ARANDELA
13	001432192	1	PULEGGIA	PULLEY	POULIE	RIEMENSCHEIBE	POLEA
14	008613702	1	ANELLO TENUTA	SEAL	JOINT D'ETANCHEITE	DICHTRING	JUNTA HERMETICA
15	008601701	1	ANELLO TENUTA	SEAL	JOINT D'ETANCHEITE	DICHTRING	JUNTA HERMETICA
16	008603501	1	ANELLO TENUTA	SEAL	JOINT D'ETANCHEITE	DICHTRING	JUNTA HERMETICA
17	008410602	6	RONDELLA	WASHER	RONDELLE	SCHEIBE	ARANDELA
18	008700627	6	VITE	SCREW	VIS	SCHRAUBE	TORNILLO
19	008850602	2	GRANO	DOWEL	ERGOT	PASSTIFT	PITON

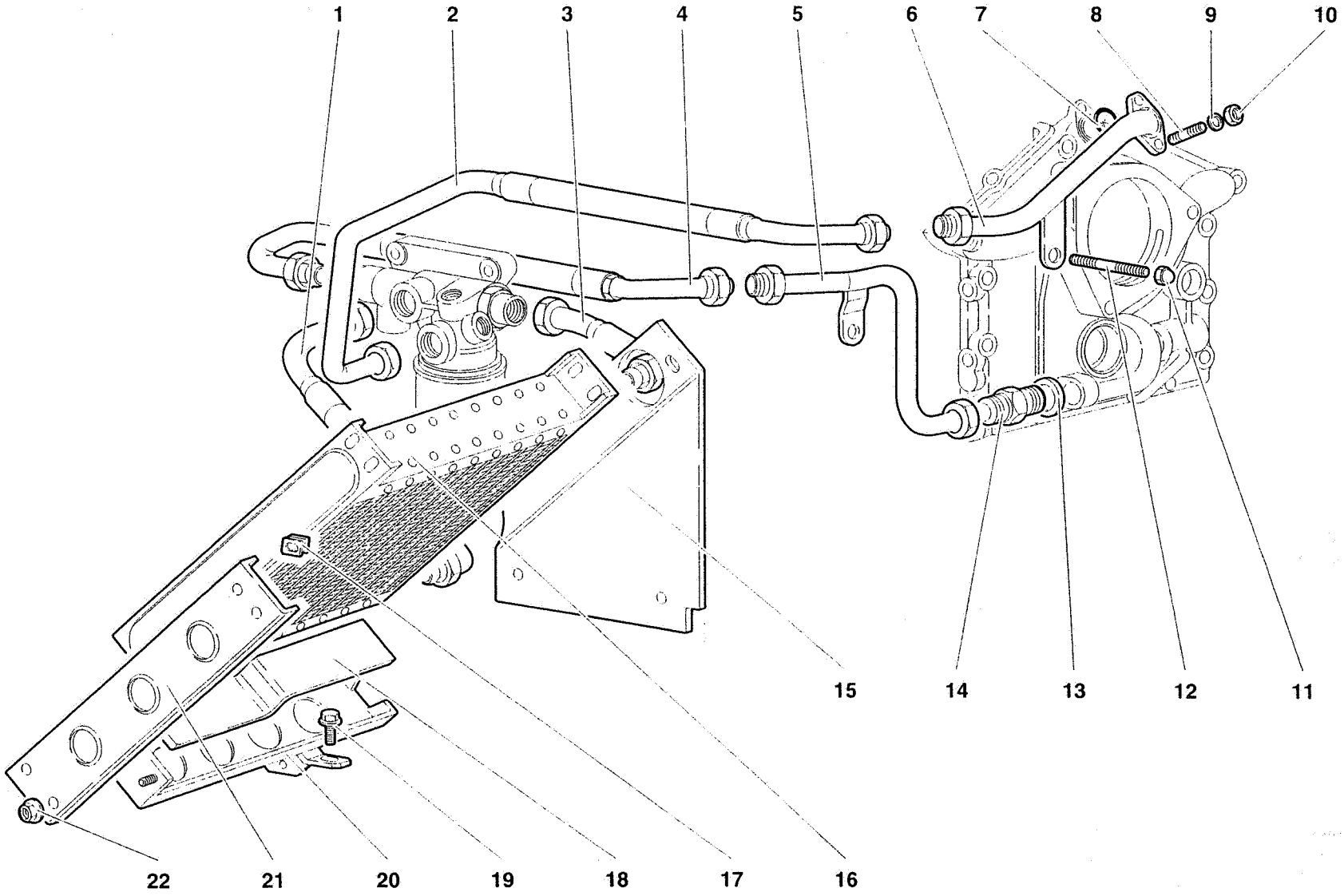

Diablo VT
GENNAIO - JANUARY 1996

MY 96

CIRCUITO OLIO MOTORE - ENGINE OIL SYSTEM

TAV. CR VT 15.02.00

15

Riferimento Reference Référence Bezug Referencia	Codice Part number Numero des pièces Teilnummer Codigo	Quantità Quantity Quantité Anzahl Candidad	DESCRIZIONE	DESCRIPTION	DESCRIPTION	BESCHREIBUNG	DESCRIPCION
1	001533285	1	TUBO	PIPE	TUYAU	ROHR	TUBO
2	001535966	1	TUBO	PIPE	TUYAU	ROHR	TUBO
3	001533286	1	TUBO	PIPE	TUYAU	ROHR	TUBO
4	001535965	1	TUBO	PIPE	TUYAU	ROHR	TUBO
5	001535964	1	TUBO	PIPE	TUYAU	ROHR	TUBO
6	001535967	1	TUBO	PIPE	TUYAU	ROHR	TUBO
7	008602802	1	ANELLO TENUTA	SEAL	JOINT D'ETANCHEITE	DICHTRING	JUNTA HERMETICA
8	008300828	2	PRIGIONIERO	STUD	GOUJON	STIFTSCHRAUBE	ESPARRAGO
9	008410820	2	RONDELLA	WASHER	RONDELLE	SCHEIBE	ARANDELA
10	008200801	2	DADO	NUT	ECROU	MUTTER	TUERCA
11	008200816	1	DADO	NUT	ECROU	MUTTER	TUERCA
12	008300905	1	PRIGIONIERO	STUD	GOUJON	STIFTSCHRAUBE	ESPARRAGO
13	008403006	1	RONDELLA	WASHER	RONDELLE	SCHEIBE	ARANDELA
14	001529610	1	RACCORDO	CONNECTION	RACCORD	STUTZEN	RACOR
15	004133295	1	SUPPORTO	SUPPORT	SUPPORT	LAGER	SOPORTE
16	001533283	1	RADIATORE OLIO	OIL RADIATOR	RADIATEUR	KUEHLER	RADIADOR
17	008220601	2	MOLLETTA	CLIP	AGRAFE	KLEMMSTUECK	SUJETADOR
18	001533325	1	PROFILATO GOMMA	RUBBER WEATHER-	PROFILE CAOUTCH.	PROFILGUMMI	PERFIL DE GOMA
19	008700663	2	VITE	SCREW	VIS	SCHRAUBE	TORNILLO
20	004135987	1	SUPPORTO	SUPPORT	SUPPORT	LAGER	SOPORTE
21	004135992	1	STAFFA	BRACKET	ETRIER	HALTER	SOPORTE
22	008200614	2	DADO	NUT	ECROU	MUTTER	TUERCA

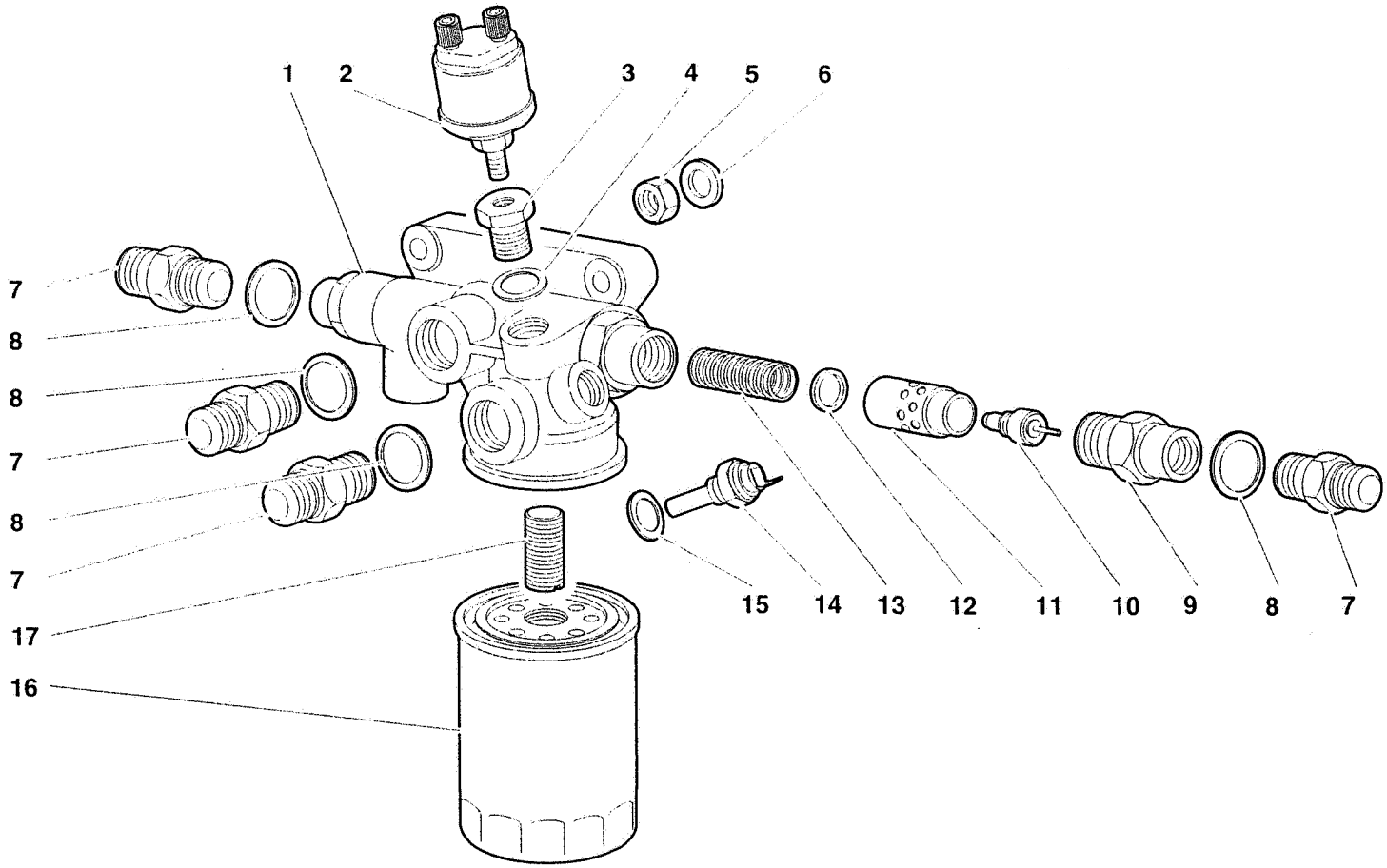
1
2
3
4
5
6
7
8
8
7
8
7
17
16
15
14
13
12
11
10
9
8
7

Riferimento Reference Référence Bezug Referencia	Codice Part number Numero des pièces Teilnummer Codigo	Quantità Quantity Quantité Anzahl Candidad	DESCRIZIONE	DESCRIPTION	DESCRIPTION	BESCHREIBUNG	DESCRIPCION
1	001529644	1	CORPO VALVOLA TERMOSTATICA	VALVE HOUSING	CORPS	GEHAUSE	CUERPO
2	001530303	1	SENSORE PRESSIONE OLIO	OIL PRESSURE SENS.	SENSEUR	GEBER	SENSOR
3	001530309	1	RIDUZIONE	CONNECTION	RACCORD	STUTZEN	RACOR
4	008402202	1	RONDELLA	WASHER	RONDELLE	SCHEIBE	ARANDELA
5	008200804	3	DADO	NUT	ECROU	MUTTER	TUERCA
6	008400801	3	RONDELLA	WASHER	RONDELLE	SCHEIBE	ARANDELA
7	001529610	4	RACCORDO	CONNECTION	RACCORD	STUTZEN	RACOR
8	008403006	4	RONDELLA	WASHER	RONDELLE	SCHEIBE	ARANDELA
9	001530040	1	RACCORDO	CONNECTION	RACCORD	STUTZEN	RACOR ORIENTABLE
10	001536755	1	SENSORE TEMPERATURA	TEMPERATURE SENS.	SENSEUR	TEMP.-GEBER	SENSOR TEMPERAT.
11	001530037	1	VALVOLA TERMOSTATICA	THERMOSTATIC VALVE	SOUPAPE	VENTIL	VALVULA
12	001530761	1	RONDELLA	WASHER	RONDELLE	SCHEIBE	ARANDELA
13	001530038	1	MOLLA VALVOLA TERMOSTATICA	SPRING	RESSORT	FEDER	RESORTE
14	001530301	1	SENSORE TEMPERATURA OLIO	TEMPERATURE SENS.	SENSEUR	TEMP.-GEBER	SENSOR TEMPERAT.
15	008401425	1	RONDELLA	WASHER	RONDELLE	SCHEIBE	ARANDELA
16	001505914	1	FILTRO OLIO	OIL FILTER	FILTRE A HUILE	OELFILTER	FILTRO DE ACEITE
17	001523587	1	BOCCOLA FILETTATA	THREADED BUSHING	BAGUE FILETEE	GEWINDEBUECHSE	TUERCA

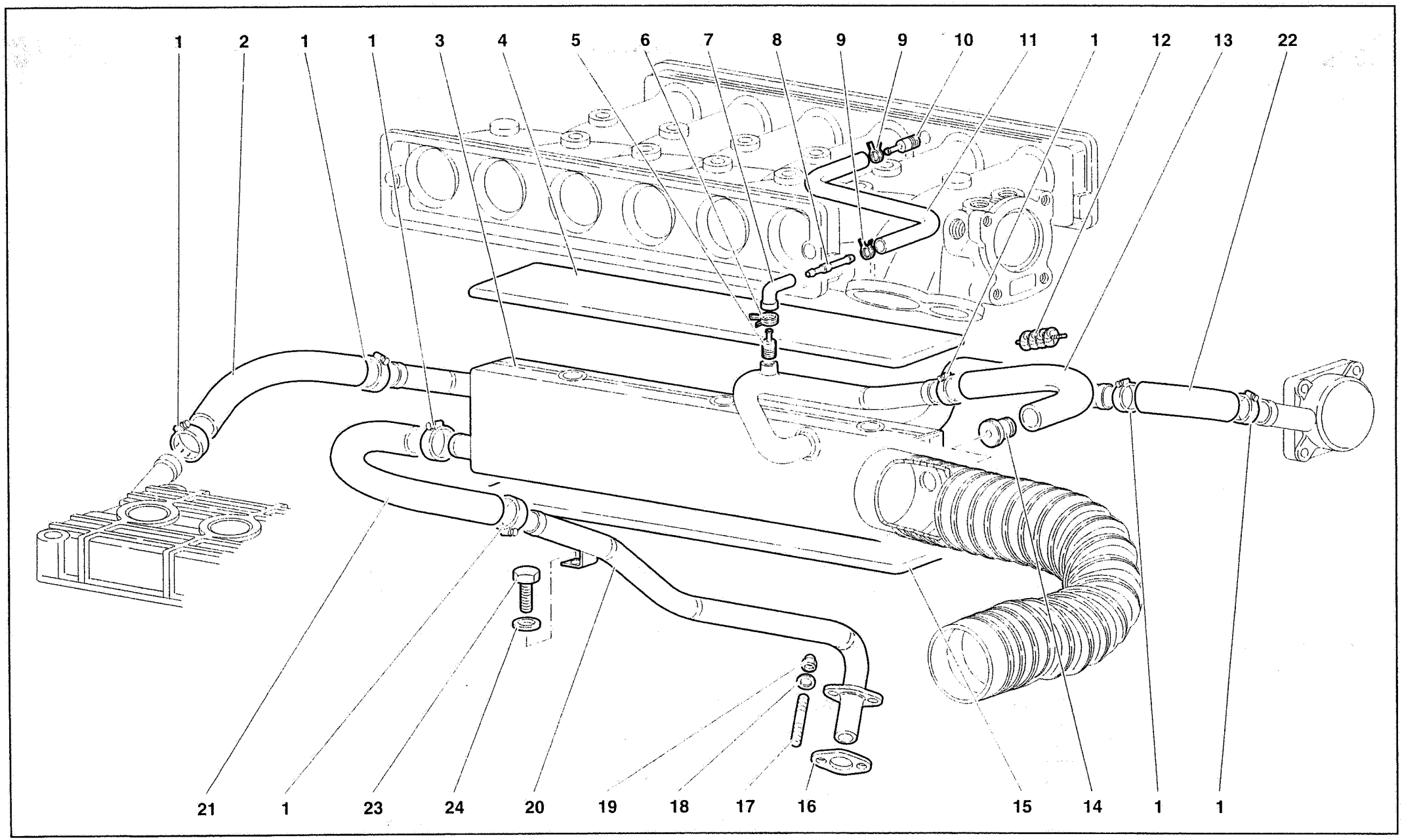

Diablo VT
GENNAIO - JANUARY 1996

MY 96	CIRCUITO SFIATO OLIO MOTORE - ENGINE OIL BREATHING SYSTEM	TAV. CR VT 15.04.00	15

Riferimento Reference Référence Bezug Referencia	Codice Part number Numero des pièces Teilnummer Codigo	Quantità Quantity Quantité Anzahl Candidad	DESCRIZIONE	DESCRIPTION	DESCRIPTION	BESCHREIBUNG	DESCRIPCION
1	008832003	7	FASCETTA	STRAP	COLLIER	HALTEBAND	ABRAZADERA
2	001533391	1	TUBO	PIPE	TUYAU	ROHR	TUBO
3	001533385	1	SERBATOIO	W/W RESERVOIR	RESERVOIR	BEHAELTER	DEPOSITO
4	001533448	1	ISOLANTE	INSULATOR	ISOLANT	ISOLIERUNG	AISLADOR
5	001333446	1	RACCORDO	CONNECTION	RACCORD	STUTZEN	RACOR
6	008830122	1	FASCETTA	STRAP	COLLIER	HALTEBAND	ABRAZADERA
7	001329321	1	RACCORDO 90°	CONNECTION	RACCORD	STUTZEN	RACOR
8	001329319	1	RACCORDO	CONNECTION	RACCORD	STUTZEN	RACOR ORIENTABLE
9	008830128	2	FASCETTA	STRAP	COLLIER	HALTEBAND	ABRAZADERA
10	001333446	1	RACCORDO	CONNECTION	RACCORD	STUTZEN	RACOR
11	001333445	1	TUBO	PIPE	TUYAU	ROHR	TUBO
12	001532768	1	SPEGNIFIAMMA	FLAME TRAP	COUPE-FLAMME	FLAMMENLOESCHER	APAGALLAMAS
13	001533775	1	TUBO	PIPE	TUYAU	ROHR	TUBO
14	001333773	1	RACCORDO	CONNECTION	RACCORD	STUTZEN	RACOR
15	001533447	1	ISOLANTE	INSULATOR	ISOLANT	ISOLIERUNG	AISLADOR
16	001831058	1	GUARNIZIONE	GASKET	GUARNITURE	DICHTUNG	GUARNIZIONE
17	008300610	2	PRIGIONIERO	STUD	GOUJON	STIFTSCHRAUBE	ESPARRAGO
18	008400606	2	RONDELLA	WASHER	RONDELLE	SCHEIBE	ARANDELA
19	008200606	2	DADO	NUT	ECROU	MUTTER	TUERCA
20	001532643	1	TUBO	PIPE	TUYAU	ROHR	TUBO
21	001532654	1	TUBO	PIPE	TUYAU	ROHR	TUBO
22	001533390	1	TUBO	PIPE	TUYAU	ROHR	TUBO
23	008100601	1	VITE	SCREW	VIS	SCHRAUBE	TORNILLO
24	008410603	1	RONDELLA	WASHER	RONDELLE	SCHEIBE	ARANDELA